HINAKA CURTAIN RAIL / PARTITION RAIL

仕切レール 大型レール/開閉ユニット

2023年6月 適用開始　新価格

Collection Catalog

Vol.8

HINAKA

ESK-026

人にやさしく、心地よい空間を。

施工実績・部品構成 / 許容荷重・品質基準 P 5 - 16

大型カーテンレール・仕切レール施工イメージ/ 施工例
大型カーテンレール部品構成/ 仕切レール部品構成/ 特長
許容荷重/ 品質基準

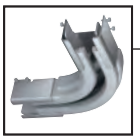

新製品紹介 P 17 - 18

レクト 40　コーナージョイント NEW!
レクト 30　コーナージョイント

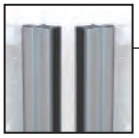

バリエーション P 19 - 20

カーテンレール　ラインナップ
開閉ユニット　ラインナップ（サイドポール/ センターポール/ 固定バー）

アルトライン P 21 - 24

AR　最重量級アルミレール
アルトライン　オプション

レクト 40 P 25 - 34

KZ　重量級ステンレスレール
KT　重量級アルミレール
KH　重量級スチールレール
レクト 40　オプション

レクト 30 P 35 - 44

KX　中量級ステンレスレール
KS　中量級アルミレール
KG　中量級スチールレール
レクト 30　オプション

レクト 24 P 45 - 48

KL　軽量級アルミレール
レクト 24　オプション

開閉ユニット P 51 - 56

MRSST　サイドポール　ストロング　/　MRCST　センターポール　ストロング
MRSA　サイドポール　アルファ　/　MRCA　センターポール　アルファ
MRSL　サイドポール　ライト　/　MRE　センターポール　スリム

ユニットオプション P 57 - 58

丸落し/ 丸落し受座
スナップ/S 環/ ステンレスフック/ タッセルベルト/ チェーン
グランドフック/ リングプル/ アルミ部材/ 南京錠

組立説明 ..... P 59 - 70
寸 法 図 ..... P 71 - 96
価 格 表 ..... P 97 - 102
品番索引 ..... P103 - 104
会社概要 ..... P105 - 106

納 マークのある商品は納期がかかります。

PRICE REVISION 価格改定一覧

2023年 6月1日受注分より価格改訂させていただきます。

カテゴリー	品 番	品 名	旧価格	► 新価格
アルトライン	AR-20	特殊アルミレール 2.0m	7,000	9,000
	AR-30	特殊アルミレール 3.0m	10,500	13,500
	AR-40	特殊アルミレール 4.0m	14,000	18,000
	AR 別寸	1mにつき	4,800	5,200
	ARC-90	特殊アルミカーブレール	12,000	13,000
	S-801A	リングランナー	3,000	3,400
	S-801C	スナップランナー	3,400	3,600
	S-802D	複車吊ランナー	8,000	8,700
	S-801D	単車吊ランナー	5,500	5,800
	S-802B	ボルト式複車ランナー	5,500	7,200
	S-801B	ボルト式単車ランナー	3,000	4,600
	S-880	ラク入れエンドカバー	3,600	3,800
	S-620A	アルミブラケット	800	900
	S-623A	アルミ天井ブラケット	800	900
	S-624	天井ブラケットアダプター	620	680
	S-810	エンドストップ	1,400	1,500
	S-804	フリーストップ	1,100	1,300
	S-816	仕切エンド金具	1,100	1,300
レクト40	KZ-20	ステンレスレール 2.0m	9,600	10,200
	KZ-30	ステンレスレール 3.0m	14,400	15,300
	KZ-40	ステンレスレール 4.0m	19,200	20,400
	KZ-50	ステンレスレール 5.0m	24,000	25,500
	KZC-90	ステンレス カーブレール	18,000	19,200
	KT-20	アルミレール 2.0m	6,100	6,600
	KT-30	アルミレール 3.0m	9,200	9,900
	KT-40	アルミレール 4.0m	12,200	13,200
	KT-50	アルミレール 5.0m	15,300	16,500
	KH-20	塩ビ鋼板レール 2.0m	4,600	5,400
	KH-30	塩ビ鋼板レール 3.0m	6,900	8,100
	KH-40	塩ビ鋼板レール 4.0m	9,200	10,800
	KH-50	塩ビ鋼板レール 5.0m	11,500	13,500
	KH 別寸	1mにつき	2,800	3,300
	KHC-80	塩ビ鋼板 カーブレール	7,200	8,400
	S-301A	Bランナー	600	680
	S-201A	重量級Bランナー	2,100	2,500
	S-501A	重量級ステンレスBランナー	2,500	2,900
	S-401C	スナップランナー	480	680
	S-301C	スナップBランナー	800	980
	S-201C	重量級スナップBランナー	2,300	2,800
	S-501C	重量級ステンレススナップBランナー	2,700	3,200
	S-201D	重量級アジャストBランナー	2,600	3,100
	S-1PF	後入れランナー	1,200	1,500
	S-301AM	両開MGランナー	2,900	3,800
	S-301AMK	片開MGランナー	1,900	2,500
	S-301CM	両開スナップMGランナー	3,300	4,400
	S-301CMK	片開スナップMGランナー	2,100	2,800
	S-43	ハンガーランナー	3,360	4,080
	S-323	ステンレス天井ブラケット	750	800
	S-320	ステンレスブラケット	750	800
	MR-26	ステンレスエンドキャップ	850	950
	S-304	ステンレスフリーストップ	500	550
	S-180	ラク入れエンドカバー	1,900	2,800
	S-123	天井ブラケット	270	280
	S-120	ブラケット	270	280
	S-12	継カバー	670	780
	S-105	ステンレス大型伸縮吊棒(大)	7,600	8,400
	S-106	ステンレス大型伸縮吊棒(中)	5,800	6,400
	S-107	ステンレス大型伸縮吊棒(小)	4,800	5,400
	S-107-SS	ステンレス大型伸縮吊棒(ショート)	4,000	4,400
	CK-105	大型伸縮吊棒(大)	3,650	3,900
	CK-106	大型伸縮吊棒(中)	3,000	3,200
	CK-107	大型伸縮吊棒(小)	2,550	2,700
	CK-107-SS	大型伸縮吊棒(ショート)	2,200	2,400
	S-122	吊ブラケット	750	900
	S-CL-1S	クランプ付ブラケットベース(S)	700	770
	S-CL-1	クランプ付ブラケットベース(M)	840	920
	S-81	隙間隠しシート	1,450	2,500
	S-UB34/43	鋼管用ブラケットベース	1,000	1,020

カテゴリー	品 番	品 名	旧価格	► 新価格
レクト30	KX-20	ステンレスレール 2.0m	7,400	7,600
	KX-30	ステンレスレール 3.0m	11,100	11,400
	KX-40	ステンレスレール 4.0m	14,800	15,200
	KX-50	ステンレスレール 5.0m	18,500	19,000
	KS-20	アルミレール 2.0m	2,800	3,400
	KS-30	アルミレール 3.0m	4,100	5,100
	KS-40	アルミレール 4.0m	5,600	6,800
	KS-50	アルミレール 5.0m	7,300	8,500
	KS 別寸	1mにつき	1,700	2,000
	KSC-90	アルミカーブレール	4,900	5,700
	KG-20	塩ビ鋼板 レール2.0m	2,700	3,400
	KG-30	塩ビ鋼板レール 3.0m	4,000	5,100
	KG-40	塩ビ鋼板レール 4.0m	5,400	6,800
	KG-50	塩ビ鋼板レール 5.0m	6,900	8,500
	KG 別寸	1mにつき	1,650	1,900
	KGC-90	塩ビ鋼板 カーブレール	4,400	5,800
	S-2A	重量級Bランナー	2,000	2,400
	S-5A	重量級ステンレスBランナー	2,400	2,800
	S-3C	スナップランナー	440	540
	S-2C	重量級スナップBランナー	2,200	2,700
	S-5C	重量級ステンレススナップBランナー	2,600	3,100
	S-2D	重量級アジャストBランナー	2,500	3,000
	S-1	ランナー	170	180
	S-1PE	後入れスナップランナー	1,300	1,600
	S-3AM	両開MGランナー	2,000	2,200
	S-3AMK	片開MGランナー	1,400	1,550
	S-3CM	両開スナップMGランナー	2,400	2,600
	S-3CMK	片開スナップMGランナー	1,600	1,750
	MR-25	ステンレスエンドキャップ	750	850
	S-80	ラク入れエンドカバー	1,700	2,200
	S-13CJ	コーナージョイント	3,200	3,700
	S-23	天井ブラケット	220	250
	S-20	ブラケット	240	280
	S-23A	アルミ天井ブラケット	340	380
	S-20A	アルミブラケット	340	480
	S-20WA	アルミダブルブラケット	720	980
	S-39	エンドストップ	200	230
	S-4	フリーストップ	160	180
	S-13	継カバー	660	700
	S-21	壁面ブラケット	340	480
	S-22A	吊ブラケット	460	580
レクト24	O-521MG	軽量スチール棚用MGブラケット	550	670
	O-522MG	中量スチール棚用MGブラケット	550	870
	KLX5515-90	防塵シートセットNEO 900	12,000	15,000
	KLX5515-120	防塵シートセットNEO 1200	14,000	17,500
	KLX5515-150	防塵シートセットNEO 1500	15,600	19,500
	KLX5515-180	防塵シートセットNEO 1800	16,800	21,000
	KLX-900	防塵レールセット 900	4,700	5,500
	KLX-1200	防塵レールセット 1200	5,700	6,800
	KLX-1500	防塵レールセット 1500	6,700	8,300
	KLX-1800	防塵レールセット 1800	7,700	9,600
開閉ユニット	MRSST-20	サイドポール ストロング 2.0m	13,000	14,000
	MRSST-25	サイドポール ストロング 2.5m	16,250	17,500
	MRSST-30	サイドポール ストロング 3.0m	19,500	21,000
	MRSST-35	サイドポール ストロング 3.5m	22,750	24,500
	MRSST-40	サイドポール ストロング 4.0m	26,000	28,000
	MRSST 別寸	1mにつき	7,100	7,600
	MRSA-20	サイドポール アルファ 2.0m	4,800	6,000
	MRSA-25	サイドポール アルファ 2.5m	6,000	7,500
	MRSA-30	サイドポール アルファ 3.0m	7,200	9,000
	MRSA-35	サイドポール アルファ 3.5m	8,400	10,500
	MRSA-40	サイドポール アルファ 4.0m	9,600	12,000
	MRSA 別寸	1mにつき	2,800	3,500

カテゴリー	品 番	品 名	旧価格	► 新価格
開閉ユニット	MRSL-20	サイドポール ライト 2.0m	3,800	4,400
	MRSL-25	サイドポール ライト 2.5m	4,800	5,500
	MRSL-30	サイドポール ライト 3.0m	5,800	6,600
	MRSL-35	サイドポール ライト 3.5m	6,800	7,700
	MRSL-40	サイドポール ライト 4.0m	7,800	8,800
	MRSL 別寸	1mにつき	2,300	2,600
	MRCA-20	センターポール アルファ 2.0m	2,700	3,400
	MRCA-25	センターポール アルファ 2.5m	3,380	4,250
	MRCA-30	センターポール アルファ 3.0m	4,050	5,100
	MRCA-35	センターポール アルファ 3.5m	4,730	5,950
	MRCA-40	センターポール アルファ 4.0m	5,400	6,800
	MRCA 別寸	1mにつき	1,700	2,100
	MRK-20	直付アルミ枠 2.0m	1,600	1,800
	MRK-25	直付アルミ枠 2.5m	2,000	2,250
	MRK-30	直付アルミ枠 3.0m	2,400	2,700
	MRK-35	直付アルミ枠 3.5m	2,800	3,150
	MRK-40	直付アルミ枠 4.0m	3,200	3,600
	MRK 別寸	1mにつき	1,050	1,180
	MRNB-20A	ネット固定バー 2.0m	2,400	2,600
	MRNB-25A	ネット固定バー 2.5m	3,000	3,250
	MRNB-30A	ネット固定バー 3.0m	3,600	3,900
	MRNB-35A	ネット固定バー 3.5m	4,200	4,550
	MRNB-40A	ネット固定バー 4.0m	4,800	5,200
	MRNB 別寸	1mにつき	1,400	1,700
	MRB-20A	固定バー 2.0m	1,300	1,600
	MRB-25A	固定バー 2.5m	1,500	2,000
	MRB-30A	固定バー 3.0m	1,800	2,400
	MRB-35A	固定バー 3.5m	2,100	2,800
	MRB-40A	固定バー 4.0m	2,400	3,200
	MRB 別寸	1mにつき	1,100	1,200
	MRE-20	センターポール スリム 2.0m	2,300	3,000
	MRE-25	センターポール スリム 2.5m	2,900	3,750
	MRE-30	センターポール スリム 3.0m	3,500	4,500
	MRE-35	センターポール スリム 3.5m	4,100	5,250
	MRE-40	センターポール スリム 4.0m	4,700	6,000
	MRE 別寸	1mにつき	1,400	1,800
	MRJ-2ST	強化ポール用ジョイント	2,500	2,800
	MRJ-2	強力ポールジョイント	1,600	2,000
	MRJ-4	ポールジョイント	800	1,100
	MR-1	ポール吊金具	550	650
	MR-2MGF	マグネットバー	1,200	1,400
	MR-2	サイドクッション	340	480
	MR-7	パイプハンドル 184mm	2,300	2,500
	MR-7L	パイプハンドル 284mm	3,000	3,200
	MR-7SUS	ステンレス パイプハンドル 184mm	3,400	3,800
	MR-10	ポール固定金具	300	400
	MR-24	サイドハンドル ライト	900	980
	MR-18F	カバー付き丸落し受座	3,200	4,000
	MR-20L	丸落し受座ロング　ステンレス	2,000	2,300
	F-350	ステンレス フック	1,380	2,300
	HAG-226BK	タッセルベルト ブラック	880	1,200
	HAG-221W	タッセルベルト ホワイト	880	1,200
	HSW1060	ステンレス チェーン 2.0m	5,000	6,400
	HPW60	プラスチックチェーン ホワイト 1mにつき	700	1,100
	HGF-1	グランドフック1　片止用	320	900
	HGF-2	グランドフック2　両止用	340	1,000
	HLP-1	埋込用リングプル　小	1,200	1,900
	HLP-2	埋込用リングプル　大	1,600	2,500
	HLPJ-1	埋込用リングプル　薄型	3,400	5,500
	2045D-35-KD/KA	35mm南京錠	1,200	1,500
	2045D-40-KD/KA	40mm南京錠	1,800	2,000
	2045D-45-KD	45mm南京錠	2,010	2,300

カテゴリー	品 番	品 名	旧価格	► 新価格
フラットバー 定尺 4.0m	HJ185S	アルミ t 2.0×10	1,200	1,650
	HJ186S	アルミ t 2.0×15	1,700	2,440
	HJ187S	アルミ t 2.0×20	2,400	3,220
	HJ188S	アルミ t 2.0×25	3,000	4,080
	HJ189S	アルミ t 2.0×30	3,500	4,870
	HJ190S	アルミ t 2.0×35	4,100	5,660
	HJ191S	アルミ t 2.0×40	4,700	6,450
	HJ192S	アルミ t 2.0×50	5,800	8,020
	HJ195S	アルミ t 3.0×10	1,750	2,440
	HJ196S	アルミ t 3.0×12	2,200	2,940
	HJ197S	アルミ t 3.0×15	2,640	3,650
	HJ198S	アルミ t 3.0×20	3,500	4,800
	HJ199S	アルミ t 3.0×25	4,400	6,020
	HJ200S	アルミ t 3.0×30	5,300	7,230
	HJ201S	アルミ t 3.0×40	7,000	9,590
	HJ202S	アルミ t 3.0×50	8,800	12,030
	HJ206S	アルミ t 4.0×15	3,500	4,870
	HJ207S	アルミ t 4.0×20	4,700	6,450
	HJ208S	アルミ t 4.0×25	5,800	8,020
	HJ209S	アルミ t 4.0×30	7,000	9,590
	HJ210S	アルミ t 4.0×40	9,400	12,810
	HJ211S	アルミ t 4.0×50	11,600	16,030
	J400	ステンレス t 3.0×15	8,960	11,600
	J401	ステンレス t 3.0×20	11,360	14,300
	J402	ステンレス t 3.0×25	13,760	18,200
不等辺角パイプ 定尺 4.0m	HJ114S	アルミ t 1.5　10×30	6,400	8,950
	HJ116S	アルミ t 1.5　15×20	5,600	7,730
	HJ120S	アルミ t 1.5　15×25	6,400	8,950
	HJ122S	アルミ t 1.5　15×30	7,300	10,090
	HJ118S	アルミ t 2.0　15×20	7,200	9,950
	HJ127S	アルミ t 2.0　20×30	10,700	14,750
	HJ131S	アルミ t 2.0　20×40	13,000	17,970
	HJ133S	アルミ t 2.0　25×40	14,200	19,540
	HJ135S	アルミ t 2.0　25×50	16,500	22,760
	HJ139S	アルミ t 2.0　30×40	15,300	21,110
	HJ141S	アルミ t 2.0　30×50	17,600	24,340
	HJ149S	アルミ t 2.0　40×60	22,300	30,700
	HJ153S	アルミ t 2.0　50×70	26,900	37,070
等辺アングル 定尺 4.0m	HJ010S	アルミ t 1.5　15×15	2,500	3,440
	HJ013S	アルミ t 1.5　20×20	3,400	4,660
	HJ016S	アルミ t 1.5　25×25	4,250	5,870
	HJ019S	アルミ t 1.5　30×30	5,150	7,090
	HJ023S	アルミ t 1.5　38×38	6,500	9,020
	HJ027S	アルミ t 1.5　50×50	8,600	11,880
	HJ011S	アルミ t 2.0　15×15	3,280	4,510
	HJ014S	アルミ t 2.0　20×20	4,400	6,090
	HJ017S	アルミ t 2.0　25×25	5,500	7,670
	HJ020S	アルミ t 2.0　30×30	6,800	9,310
	HJ022S	アルミ t 2.0　35×35	7,900	10,950
	HJ024S	アルミ t 2.0　40×40	9,000	12,530
	HJ028S	アルミ t 2.0　50×50	11,400	15,680
	HJ012S	アルミ t 3.0　15×15	4,780	6,520
	HJ015S	アルミ t 3.0　20×20	6,400	8,950
	HJ018S	アルミ t 3.0　25×25	8,200	11,310
	HJ021S	アルミ t 3.0　30×30	10,000	13,740
	HJ025S	アルミ t 3.0　40×40	13,400	18,470
	HJ029S	アルミ t 3.0　50×50	16,900	23,330
	J303	ステンレス t 1.0　19×19	9,200	10,300
	J304	ステンレス t 1.0　25×25	11,800	13,200
不等辺アングル 定尺 4.0m	HJ086S	アルミ t 1.5　9×20	2,500	3,370
	HJ087S	アルミ t 1.5　9×30	3,300	4,580
	HJ088S	アルミ t 1.5　10×20	2,500	3,440
	HJ089S	アルミ t 1.5　10×25	3,000	4,080
	HJ090S	アルミ t 1.5　10×30	3,400	4,660
	HJ091S	アルミ t 1.5　10×40	4,250	5,870
	HJ093S	アルミ t 1.5　15×20	2,960	4,080
	HJ096S	アルミ t 1.5　15×30	3,800	5,230
	HJ085S	アルミ t 2.0　10×15	2,700	3,730
	HJ092S	アルミ t 2.0　10×50	6,700	9,310
	HJ094S	アルミ t 2.0　15×20	3,860	5,300
	HJ095S	アルミ t 2.0　15×25	4,400	6,090
	HJ097S	アルミ t 2.0　15×30	5,000	6,870
	HJ099S	アルミ t 2.0　15×35	5,600	7,730
	HJ100S	アルミ t 2.0　15×40	6,200	8,520
	HJ101S	アルミ t 2.0　20×25	5,000	6,870
	HJ102S	アルミ t 2.0　20×30	5,600	7,730
	HJ104S	アルミ t 2.0　20×40	6,800	9,310
	HJ106S	アルミ t 2.0　20×50	7,900	10,950
	HJ098S	アルミ t 3.0　15×30	7,300	10,090
	HJ103S	アルミ t 3.0　20×30	8,200	11,310
	HJ105S	アルミ t 3.0　20×40	9,900	13,670
	HJ107S	アルミ t 3.0　20×50	11,700	16,100
	HJ108S	アルミ t 3.0　25×30	9,100	12,530
	HJ109S	アルミ t 3.0　25×50	12,600	17,320

工場・倉庫

防風　防虫　空調　防疫　重量物
防雨　防塵　分煙　防犯

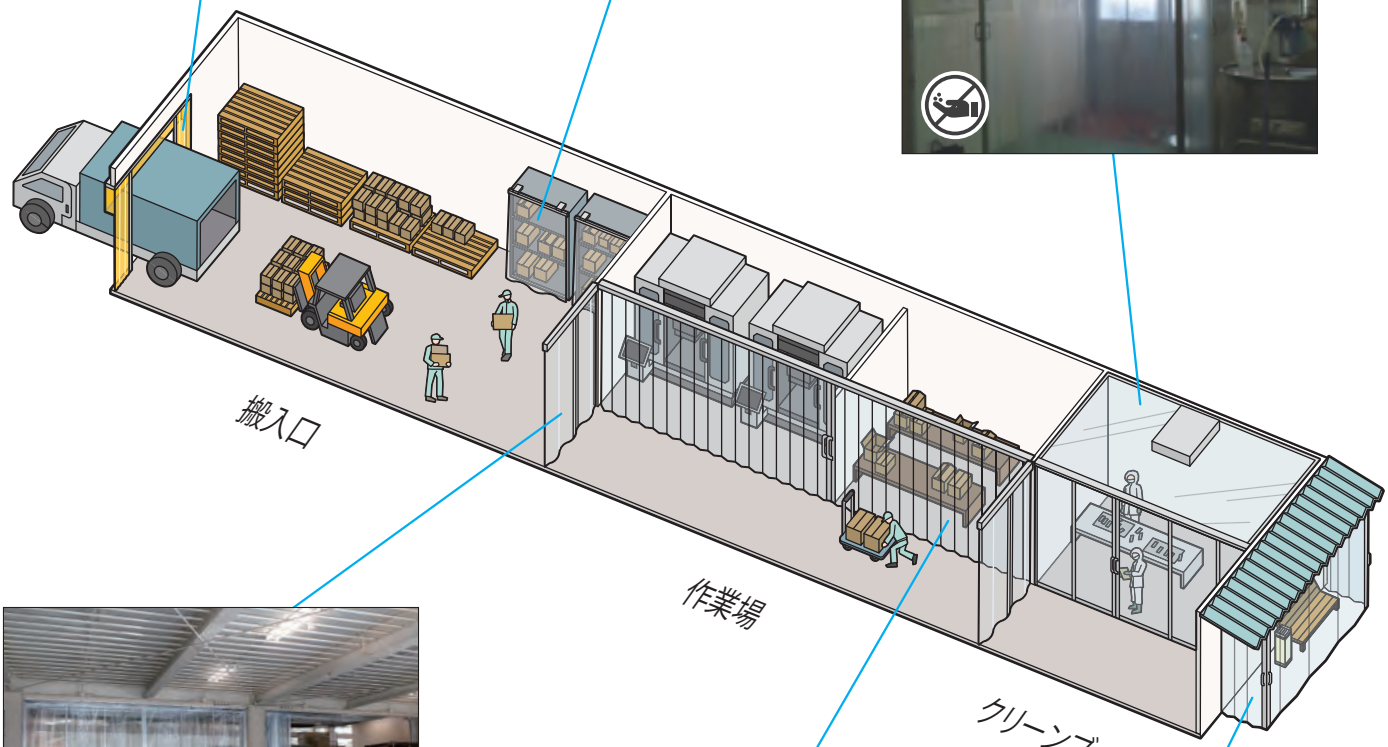

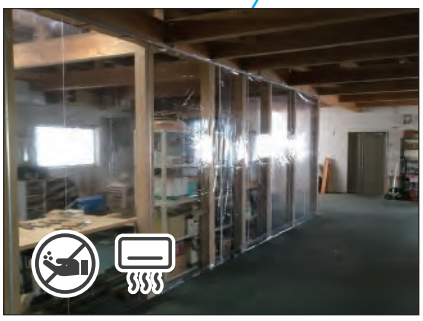

店舗

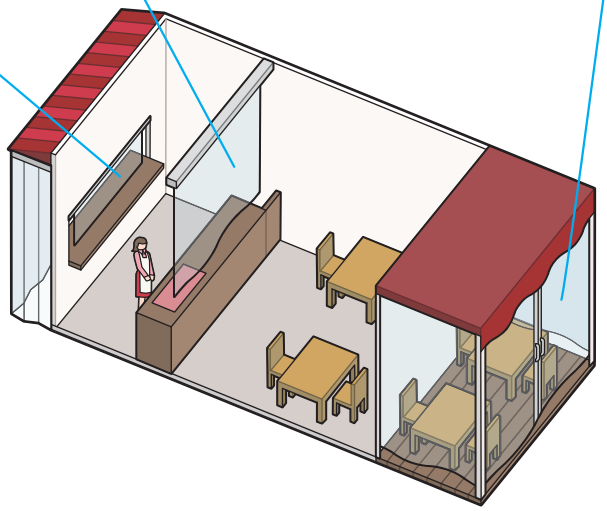

教育施設

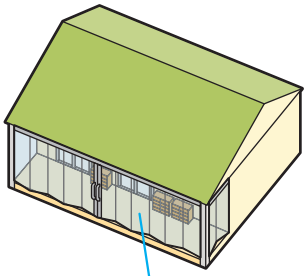

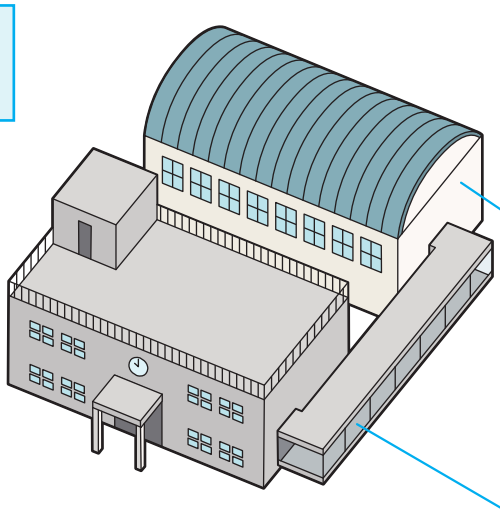

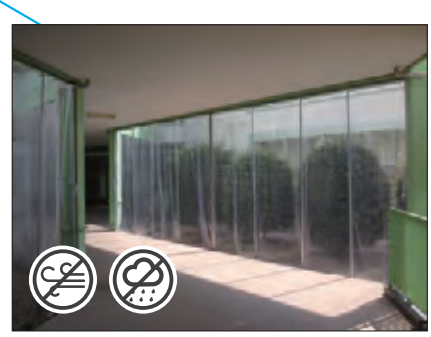

工場・倉庫（屋外）

レクト40＋標準型開閉ユニット＋ビニールカーテン

レクト40＋標準型開閉ユニット＋ビニールカーテン

アルトライン＋標準型開閉ユニット＋ビニールカーテン

レクト30＋標準型開閉ユニット＋ビニールカーテン

レクト30＋標準型開閉ユニット＋カラーターポリン

工場・倉庫（屋内）

レクト30＋標準型開閉ユニット＋ビニールカーテン

レクト40＋標準型開閉ユニット＋スパッタシート

レクト30＋標準型開閉ユニット＋ビニールカーテン

レクト30＋標準型開閉ユニット＋ビニールカーテン(防虫)

レクト30＋標準型開閉ユニット＋ビニールカーテン

工場・倉庫（屋内）

レクト24 (防塵シートセットNEO)

アルトライン＋ビニールカーテン

レクト40＋ビニールカーテン

レクト30＋ビニールカーテン

レクト30＋標準型開閉ユニット＋ビニールカーテン

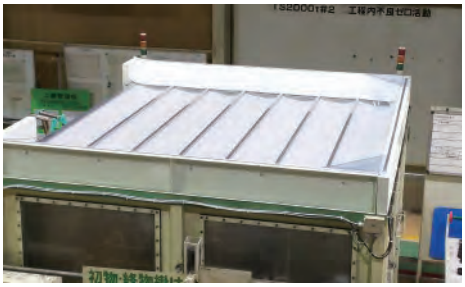

アルトライン＋小型開閉ユニット＋カラーターポリン

物流センター

レクト30＋標準型開閉ユニット＋アコーディオンシート

レクト40＋標準型開閉ユニット＋ビニールカーテン

事務所、店舗

レクト30＋ビニールカーテン

レクト30＋標準型開閉ユニット＋ビニールカーテン

レクト40＋ビニールカーテン

レクト30＋ビニールカーテン

レクト30＋標準型開閉ユニット＋カラーターポリン

レクト30＋ビニールカーテン

レクト30＋ビニールカーテン

レクト30＋防犯ネット

教育施設

レクト30＋ビニールカーテン

レクト40＋標準型開閉ユニット＋ビニールカーテン

レクト30＋標準型開閉ユニット＋ビニールカーテン

レクト40

動物園、畜産舎

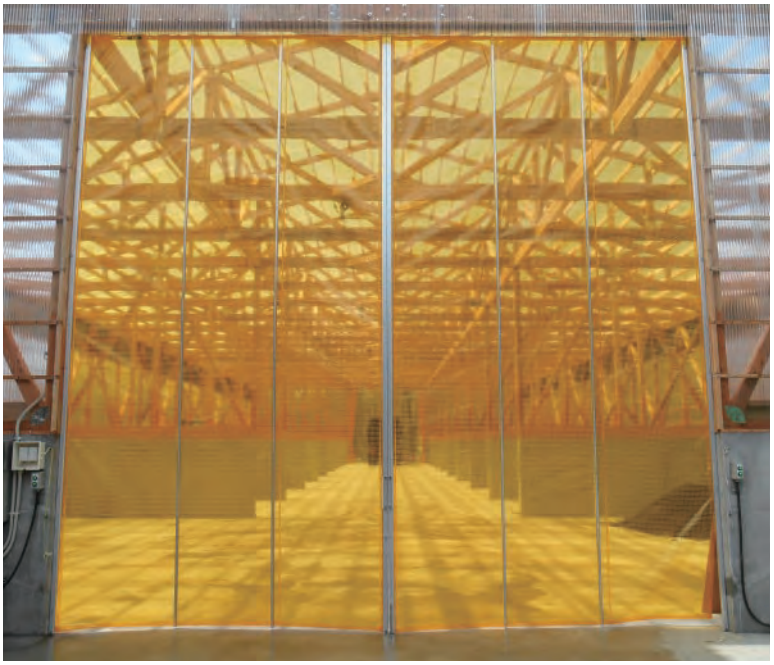

レクト40＋標準型開閉ユニット＋ビニールカーテン(防虫)

レクト30＋ビニールカーテン

レクト30＋防鳥ネット

ガレージ、トレイン車庫

アルトライン＋標準型開閉ユニット＋ビニールカーテン

レクト40＋標準型開閉ユニット＋ビニールカーテン

レクト30＋標準型開閉ユニット＋ビニールカーテン

その他（喫煙所、ゴミ捨て場、スポーツ施設、ボイラー室、寺院）

レクト30＋標準型開閉ユニット＋ビニールカーテン

レクト30＋標準型開閉ユニット＋ビニールカーテン

レクト40

レクト30＋標準型開閉ユニット＋ビニールカーテン

レクト30＋標準型開閉ユニット＋防鳥ネット

PARTS COMPOSITION 主要部品構成

■ 大型カーテンレール

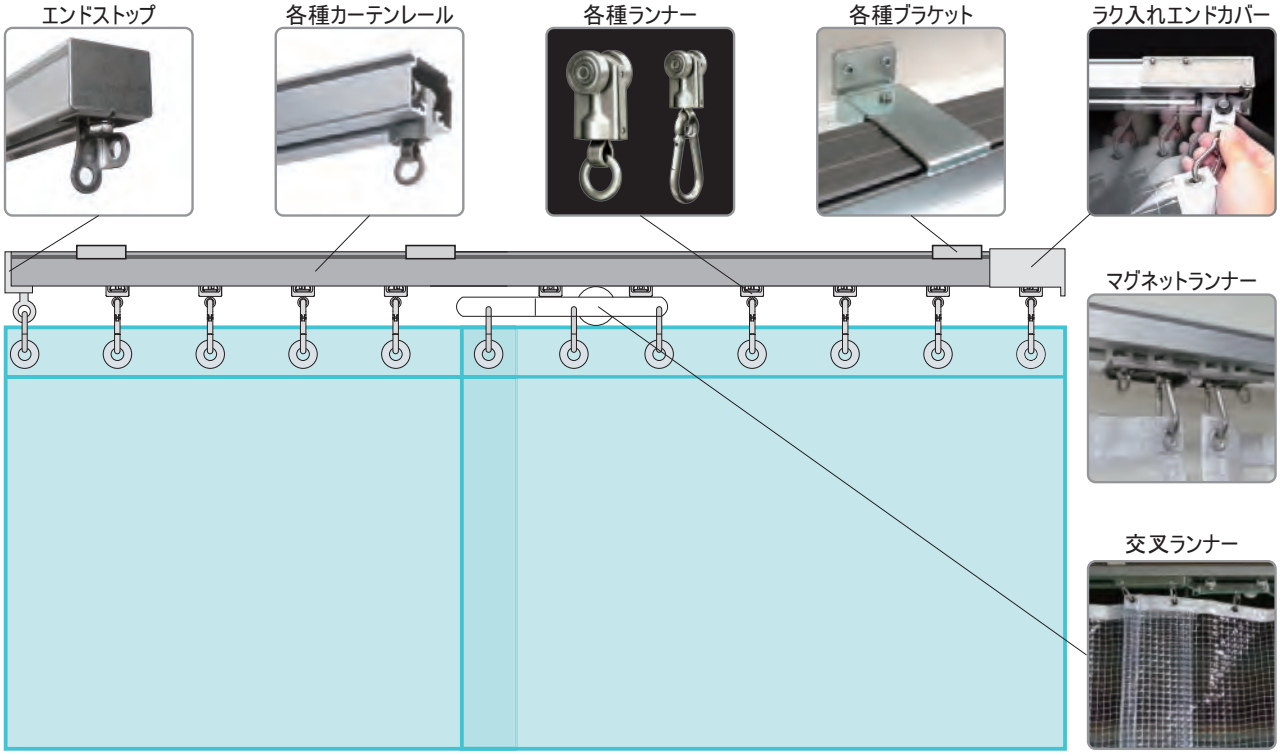

■ 仕切レール（大型カーテンレール + 開閉ユニット）

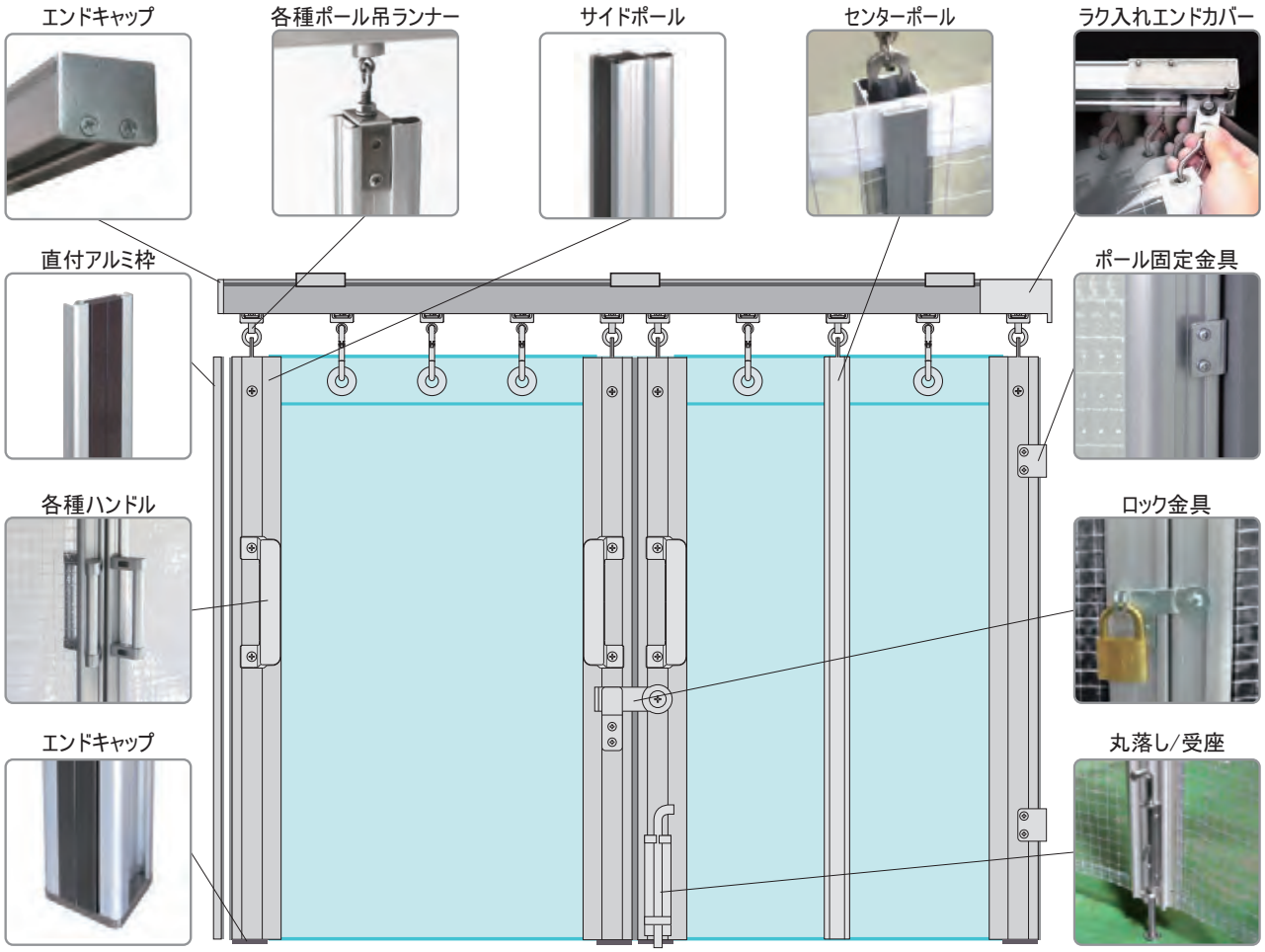

ALLOWABLE LOAD 許容荷重

レール許容荷重

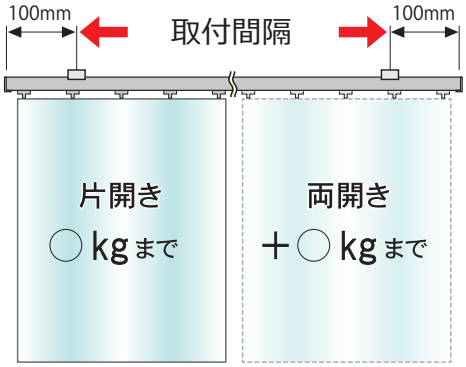

レール許容荷重は JIS A 4802 に準じた方法により
たわみ5mm時の荷重値やブラケットの耐荷重などに
基づき算出しています。

ご注意）レクト24 許容荷重について
ダブルブラケット使用の場合は、片開き8 kg
両開き+8 kg　総重量16kg以内でご使用ください。

	レールタイプ	取付間隔	取付間隔内の許容荷重 片開き	両開き
	アルトライン	900mm以内	160 kg	＋160 kg <総重量 320 kg 以内>
	レクト 40	900mm以内	50 kg	＋50 kg <総重量 100 kg 以内>
	レクト 30	600mm以内	30 kg	＋30 kg <総重量 60 kg 以内>
	レクト 24	600mm以内	16 kg	＋16 kg <総重量 32 kg 以内>

ランナー許容荷重

ランナー許容荷重は破壊荷重値及び走行試験結果、
使用材料などに基づき算出しています。

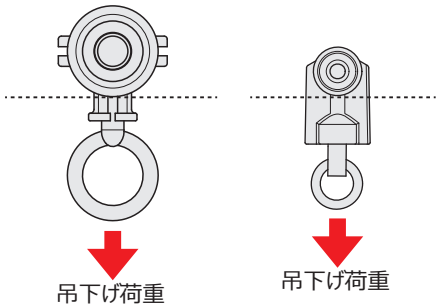

【ランナー破壊荷重試験の様子】

【レール傾斜　ランナー荷重試験の様子】

	レールタイプ	ランナー品番	破壊荷重値	許容荷重
	アルトライン	S-802D	1000kg以上 (※1)	100 kg (※2)
	アルトライン	S-801D	1000kg以上 (※1)	50 kg
	アルトライン	S-801A	1000kg以上 (※1)	50 kg
	レクト 40	S-201A (S-501A) (※3)	514 kg	30 kg
	レクト 40	S-301A (S-401A) (※3)	274 kg	20 kg
	レクト 30	S-3A (S-7A) (※3)	192 kg	15 kg
	レクト 24	L-1A	9.8 kg	1.5 kg

※1. 社内万能試験機 負荷容量上限 1000kg の為。

※2. S-802D 及び S-801D の破壊試験結果の状態 及び
ベアリング単体の破壊試験結果により、S-802D
と S-801D の許容荷重値を算出しています。

※3. 試験による破壊箇所が共通本体部品である為。

QUALITY STANDARDS 品質基準

当社で開発、製造しているカーテンレールやランナー、ブラケットは様々な品質試験を実施しています。
万能試験機を用いた強度（破壊）試験や開閉繰り返し走行試験　また、塩水噴霧キャス試験機により表面性能試験を行うことなど、安心してご使用いただける製品づくりに努めています。

強度試験

※万能試験機＝株式会社 島津製作所 製

社内　万能試験機による荷重負荷試験の値により許容荷重を算出しています。

レールたわみ強度

開閉ポールたわみ強度

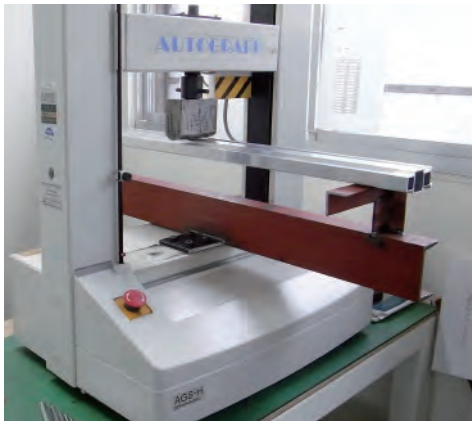

ランナー破壊強度

開閉ポール破壊強度

シート引張り保持強度

走行試験

※走行試験機＝ 自社製

社内　重量ランナー繰り返し走行試験により、規定走行回数で生じる様々な現象を確認しています。

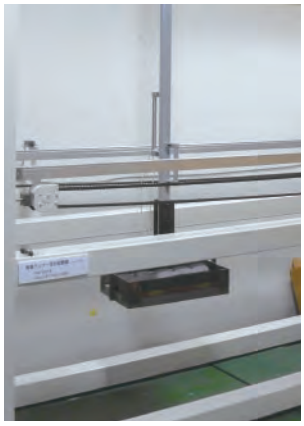

表面性能試験

※塩水噴霧・キャス試験機＝
スガ試験機株式会社製

社内　キャス試験により、
材質　また、鍍金、塗装の仕上げ処理の品質保持確認をしています。

大型レールでも隅まで囲える 小径R コーナージョイント

特許申請中

角型レールでもスペースを有効的に間仕切りできます。

什器、設備周りの間仕切りやスチール棚の埃避けに最適です。天井付け・壁面付けブラケットの取付けに加えて 天井直付けにも対応しています。

レクト40 KTアルミレール専用

2023 年 6 月発売

S-113CJ

材質 ステンレス（SUS304）
樹脂（PA6 GF30）

※PA6 GF30とは、
ポリアミド6ガラス繊維30%で、
強度が高く、摩擦に強く 摩耗
し難いことを特長とする樹脂のこと。

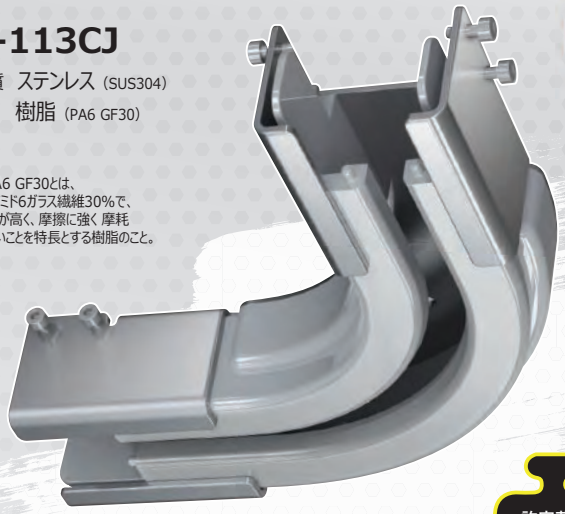

NEW!

許容荷重 50 kg

囲いたい箇所のコーナーを基準にカーテンレールを設置するから、、、

カーブレール使用の場合

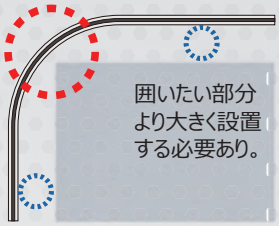

コーナージョイント使用の場合

レクト30 KSアルミレール専用

S-13CJ

材質 ステンレス（SUS304）
樹脂（PA6 GF30）

許容荷重 30 kg

本製品は
カーブレールではありません。

本製品は2本のレールを繋げることを目的としたジョイント部品です。カーテンを送り出す様に開閉させてください。

カーブレールとは用途が異なります。カーテンの開閉操作を頻繁におこなう箇所への使用には適しません。
ランナーの走行性に優れたカーブレールをご使用ください。

諦めていた こんな施工にも！ 必要なモノを無駄なく囲うことができます！

カーテン溜りを片側へまとめる優れモノ！

従来 付け合せ施工しかできなかった直角コーナー部も通し施工ができるから、利便性が格段に向上！

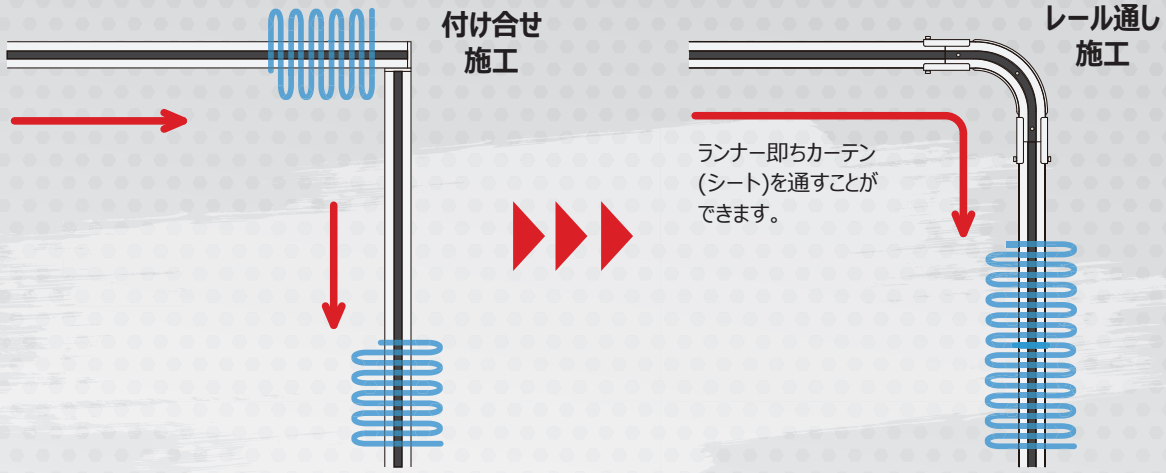

運送、搬入、設置作業の負担が大幅に軽減！

一般的なカーブレールと比較して小サイズでコンパクトだから、特別な梱包の必要もなく運送コストが軽減できます！

レクト40

最大寸法 930×930mm　　最大寸法 154×154mm

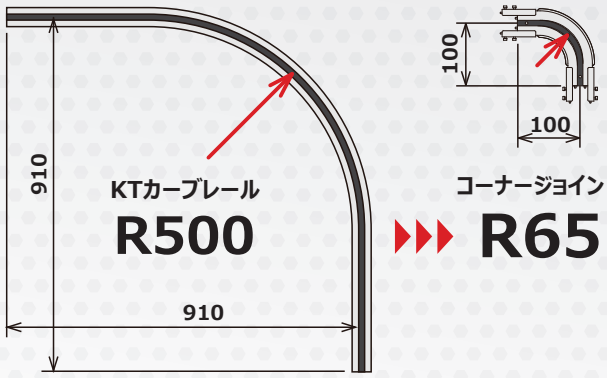

レクト30

最大寸法 925×925mm　　最大寸法 143×143mm

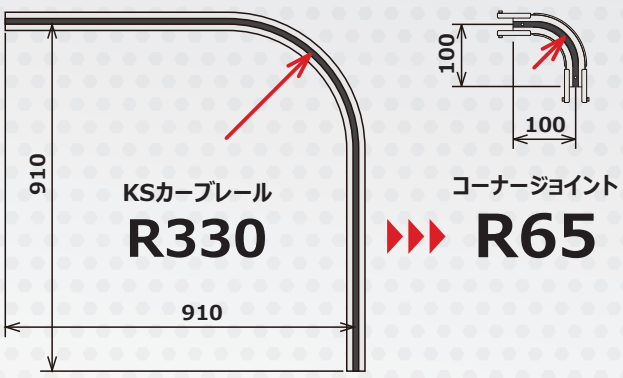

PRODUCT VARIATION 大型カーテンレール バリエーション

最重量級レール アルトライン　許容荷重 160 kg　取付間隔900mm以内

掲載ページ 21～24

AR

アルミ押出材 A6005CS-T5
アルマイト+クリア塗装仕上げ

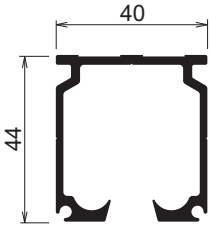

重量級レール レクト40　許容荷重 50 kg　取付間隔900mm以内

掲載ページ 25～34

KZ

ステンレス SUS304
ヘアライン仕上げ

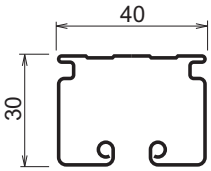

KT

アルミ押出材 A6063S-T5
アルマイト+クリア塗装仕上げ

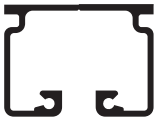

KH

塩化ビニール被膜鋼板
シルバー色仕上げ

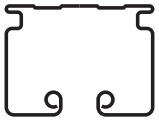

中量級レール レクト30　許容荷重 30 kg　取付間隔600mm以内

掲載ページ 35～44

KX

ステンレス SUS304
ヘアライン仕上げ

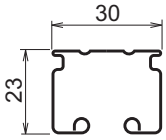

KS

アルミ押出材 A6063S-T5
アルマイト+クリア塗装仕上げ

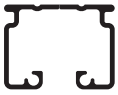

KG

塩化ビニール被膜鋼板
シルバー色仕上げ

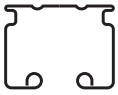

軽量級レール レクト24　許容荷重 16 kg　取付間隔600mm以内

掲載ページ 45～48

KL

アルミ押出材 A6063S-T5
アルマイト+クリア塗装仕上げ

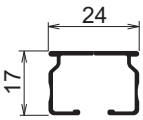

高

大型カーテンレール・開閉ユニット 強度

低

【 強化型 開閉ユニット 】 推奨レール：アルトライン

掲載ページ 51～52

MRSST
サイドポール ストロング

アルミ押出材 A6005CS-T5
アルマイト+クリア塗装仕上げ

従来型
マグネット対応

MR-3L

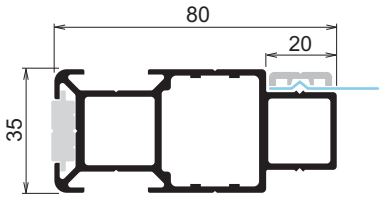

MRCST
センターポール ストロング

アルミ押出材 A6005CS-T5
アルマイト+クリア塗装仕上げ

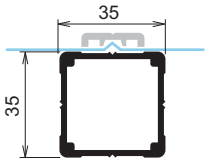

MRBST
固定バー ストロング

アルミ押出材 A6063S-T5
アルマイト+クリア塗装仕上げ

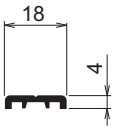

【 標準型 開閉ユニット 】 推奨レール：レクト40、レクト30

掲載ページ 53～54

MRSA
サイドポール アルファ

アルミ押出材 A6063S-T5
アルマイト+クリア塗装仕上げ

従来型
マグネット対応

MR-3

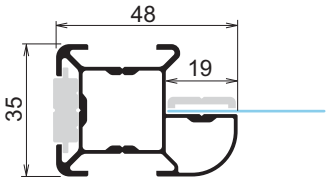

MRCA
センターポール アルファ

アルミ押出材 A6063S-T5
アルマイト+クリア塗装仕上げ

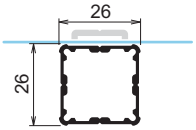

MRB
固定バー

アルミ押出材 A6063S-T5
アルマイト+クリア塗装仕上げ

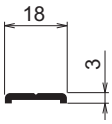

【 小型 開閉ユニット 】 推奨レール：レクト30

掲載ページ 55～56

MRSL
サイドポール ライト

アルミ押出材 A6063S-T5
アルマイト+クリア塗装仕上げ

従来型
マグネット対応

MR-3

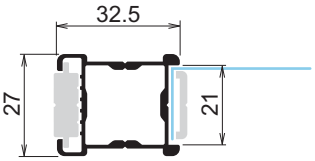

MRE
センターポール スリム

アルミ押出材 A6063S-T5
アルマイト+クリア塗装仕上げ

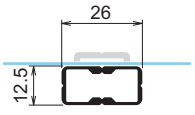

MRB
固定バー

アルミ押出材 A6063S-T5
アルマイト+クリア塗装仕上げ

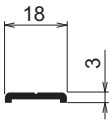

アルトライン

特許申請中

許容荷重160kg
（取付間隔 900mm）

アルミ押出材　A6005CS-T5
アルマイト+クリア塗装仕上げ

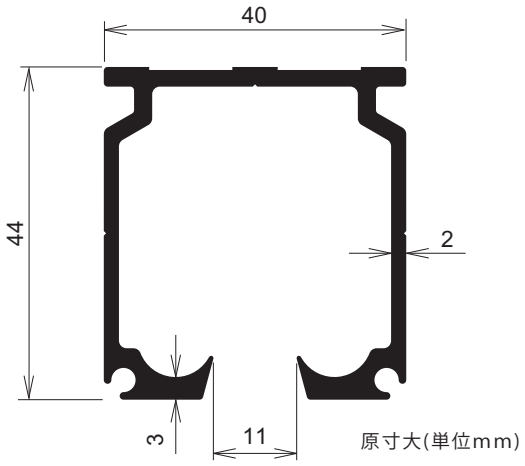

取付寸法図（単位mm）

天井付　S-623A 天井ブラケット　S-801A ランナー

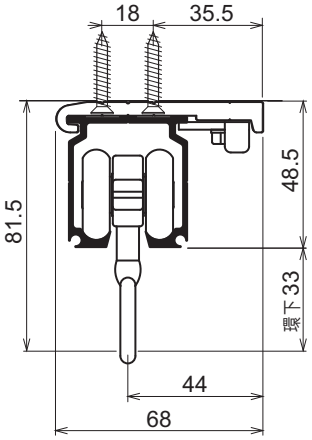

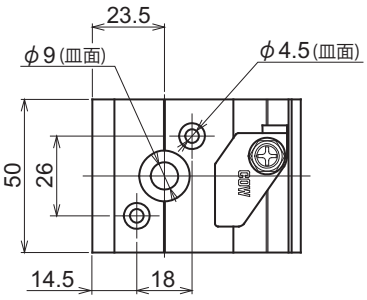

壁付　S-620A ブラケット　S-801A ランナー

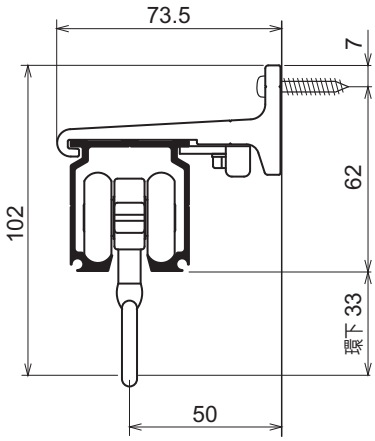

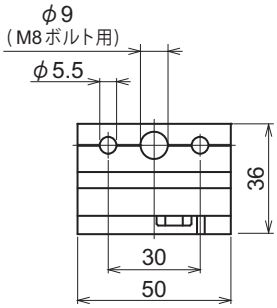

レール価格

長さ	品番	重量	単価	1梱入数
2.00m	AR-20	2.0kg	9,000	4
3.00m	AR-30	3.0kg	13,500	4
4.00m	AR-40	4.0kg	18,000	4
別寸サイズ	——	——	5,200/m	1 納
0.91m×0.91m カーブ	ARC-90	1.8kg	13,000	——

※別寸カーブレール(500R)の対応(価格、納期など)は、都度お問合せください。
納 マークのある商品は納期がかかります。

ARC-90
90° 曲げカーブレール

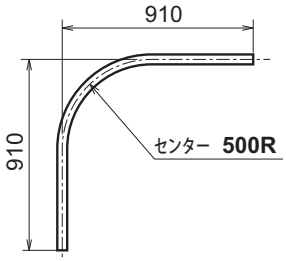

参考組み合せ価格 ※直付けの場合、ラク入れエンドカバーは取付けしません。

幅(長さ)	直付	天井付	壁付	レール長さ	ラク入れエンドカバー S-880	エンドストップ S-810	ブラケット S-623A/620A	ランナー S-801A	継カバー S-812	継芯 S-211
2.0m	52,800	57,800	57,800	2.0m×1	1個	1個	3個	12個	-	-
3.0m	77,700	83,600	83,600	3.0m×1	1個	1個	4個	18個	-	-
4.0m	102,600	110,300	110,300	4.0m×1	1個	1個	6個	24個	-	-
5.0m	127,720	138,520	138,520	2.0m×1＋3.0m×1	1個	1個	7個	30個	1個	2本
6.0m	152,620	164,320	164,320	3.0m×2	1個	1個	8個	36個	1個	2本
7.0m	177,520	191,020	191,020	3.0m×1＋4.0m×1	1個	1個	10個	42個	1個	2本
8.0m	202,420	217,720	217,720	4.0m×2	1個	1個	12個	48個	1個	2本

※継カバーは天井付と壁付の場合に使用します。

のれんシート用アタッチメント

	のれんシート用アタッチメント	ボルト式単車ランナー	ボルト式複車ランナー
品番	S-605	S-801B	S-802B
	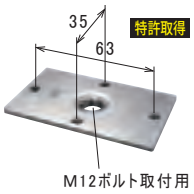 特許取得 M12ボルト取付用 M5×10 フレーム取付ねじ付	φ30 ベアリング 許容荷重 50kg M12ボルト	φ30 ベアリング 許容荷重 100kg M12ボルト
材質	スチール	ステンレス/樹脂	ステンレス/樹脂
単価	270	4,600	7,200
入数	20個入	10個入	5個入
重量	78g/個	230g/個	420g/個

■のれんフレーム組立て手順　（単車・複車併用の場合）

①使用するボルト式ランナーにアタッチメントをセットする。
タイヤとアタッチメントの間を 33mmに調整する。

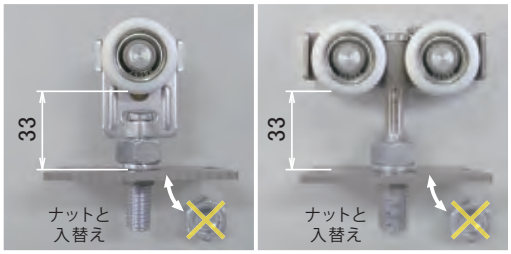

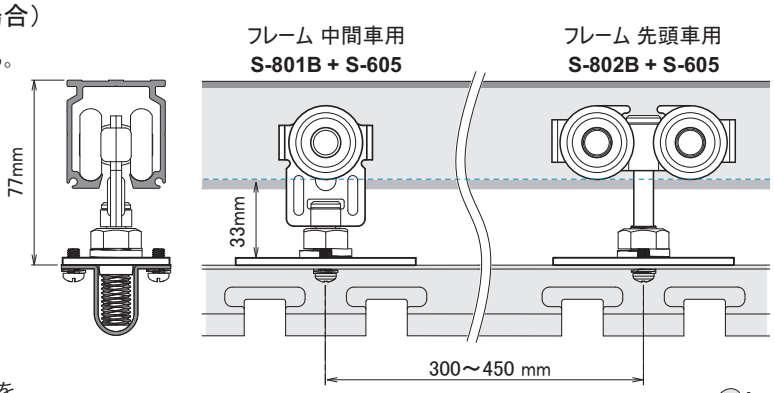

②のれんフレームの取付け穴とアタッチメントの取付け穴を
合わせて付属のM5ねじで固定する。
※取付け間隔：300～450mm推奨

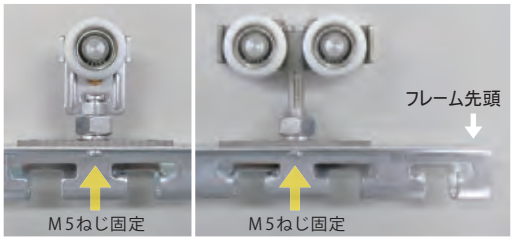

③アルトラインへ②で組立てたフレームを入れる。

④最後にハンガーをフレームに掛けて完了。

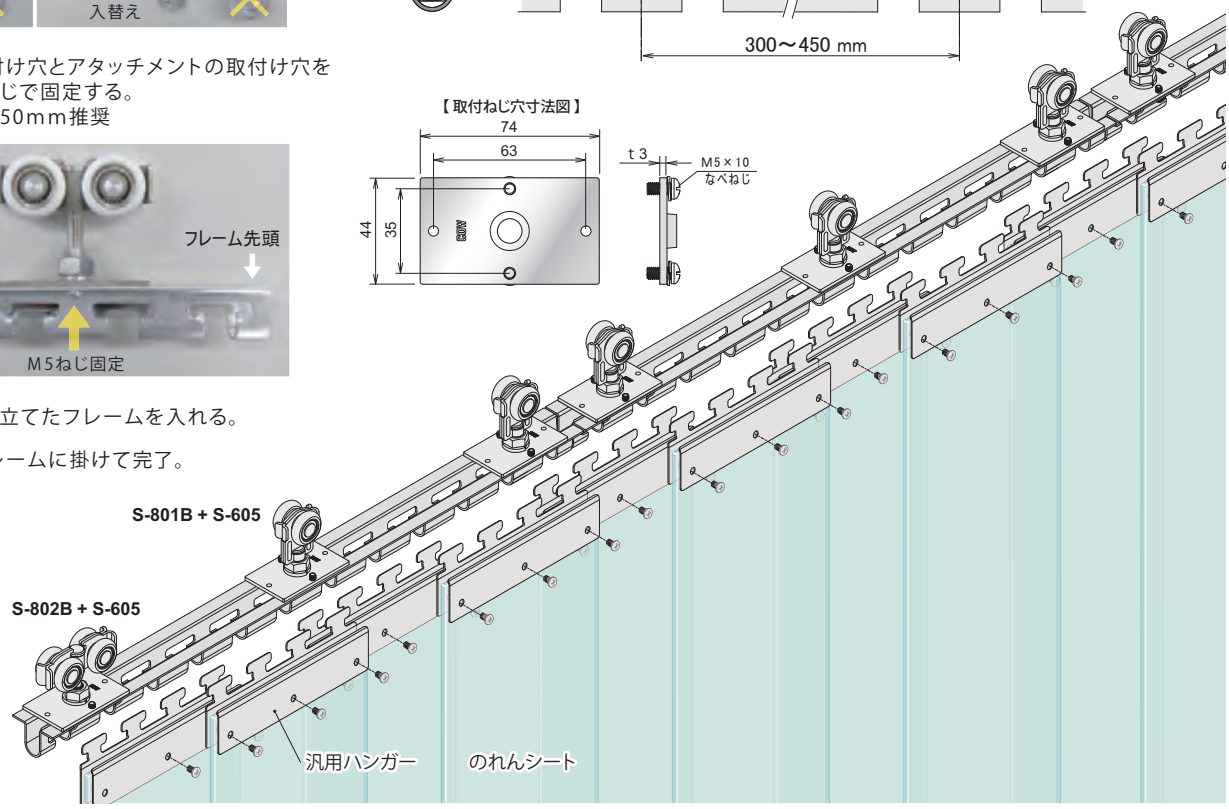

ラク入れエンドカバー　アルトライン用

当社オリジナル 特許取得製品を更に追求しました **特許申請中**

末永く施工負担を軽減します!

- 予めランナーにポールやシートをセットすれば一度に吊り込み作業が完了!
- 取替えメンテナンス時は一人でも作業できます!

品番	S-880
材質	ステンレス/アルミ/樹脂
単価	3,800
入数	5個入
重量	270 g/個

フリーストップを追加すると端部にフック掛けできます。

S-804

メリット ハッチを開けたままにできるから両手で作業できます!

- 設置作業の簡略
- 設置時間の短縮
- 作業負担の軽減
- 高所作業の軽減
- メンテナンス
- SUS304

注意 レールブラケット付け仕様を推奨しています。
レール呑込み寸法は60㎜です。

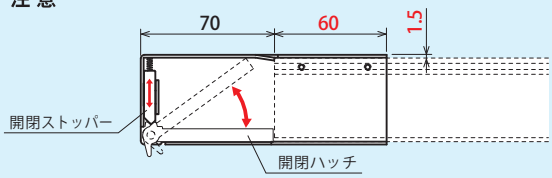

天井ブラケットアダプター

M8ボルトで下地への確実な固定が可能です。

天井ブラケットの 角度・位置調整が可能! t＝3mm スチール製

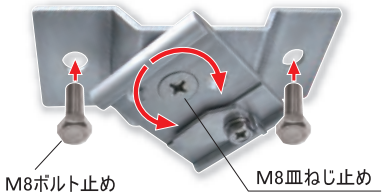

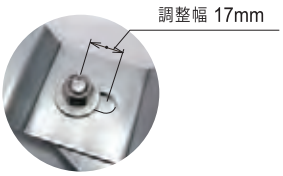

天井ブラケット
アダプター

品番	S-624
材質	スチール
単価	680
入数	10個入
重量	160 g/個

天井ブラケット

品番	S-623A
材質	アルミ/ステンレス
単価	900
入数	10個入
重量	60 g/個

大型伸縮吊棒＆吊ブラケット【ステンレス製】

取付座寸法図

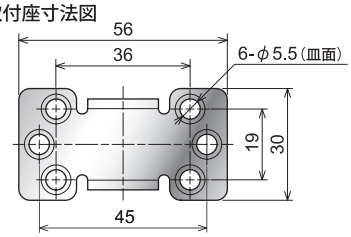

V吊時 許容荷重160kg

垂直破壊荷重　767 kg

パイプの長さ調整

	(大) 1,600～865mm	(中) 880～505mm	(小) 520～325mm	(ショート) 340～235mm
品番	S-105	S-106	S-107	S-107-SS
単価	8,400	6,400	5,400	4,400
入数	10本入	10本入	10本入	10本入
重量	760 g/本	470 g/本	330 g/本	260 g/本

吊ブラケット

品番	S-322
単価	1,800
入数	10個入
重量	83 g/個

◎各種レール及び標準部品は P.21～P.22 に掲載しています。　◎製品寸法図はP.73～P.75 に掲載しています。

S-401A	S-301A	S-201A	S-501A	S-401C	S-301C	S-201C
ランナー	Bランナー	重量級ステンレス Bランナー	重量級オール ステンレスBランナー	スナップランナー	スナップ Bランナー	重量級ステンレス スナップBランナー
許容荷重 20kg	(ベアリング) 許容荷重 20kg	(ベアリング) 許容荷重 30kg	(ベアリング) 許容荷重 30kg	許容荷重 20kg	(ベアリング) 許容荷重 20kg	(ベアリング) 許容荷重 30kg
樹脂/ステンレス	樹脂/ステンレス	ステンレス/樹脂	ステンレス	樹脂/ステンレス	樹脂/ステンレス	ステンレス/樹脂
380	680	2,500	2,900	680	980	2,800
50個入	50個入	10個入	10個入	50個入	50個入	10個入
18g/個	21g/個	36g/個	39g/個	31g/個	34g/個	50g/個

※Bランナーの「B」はベアリングの略称です。

S-501C	S-201D	S-323	S-320	S-310	MR-26	S-304
重量級オールステンレス スナップBランナー	重量級ステンレス アジャストランナー	ステンレス 天井ブラケット	ステンレス ブラケット	ステンレス エンドストップ	ステンレス エンドキャップ	ステンレス フリーストップ
	高さ調整 15mm					
(ベアリング) 許容荷重 30kg	(ベアリング) 許容荷重 30kg				ドリルねじ 3.5×19付	
ステンレス	ステンレス/樹脂	ステンレス	ステンレス	ステンレス	ステンレス	ステンレス
3,200	3,100	800	800	650	950	550
10個入	10個入	20個入	20個入	10個入	16個入	20個入
54g/個	92g/個	56g/個	72g/個	41g/個	28g/個	31g/個

S-312	S-211	S-305	S-270
ステンレス 継カバー	ステンレス継芯	ステンレス 後入れストッパー	ステンレス ロングスナップ
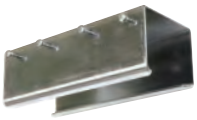			
ブラケット使用の場合 S-211継芯2本と一緒に ご使用ください。			許容荷重 30kg
ステンレス	ステンレス	ステンレス	ステンレス
1,680	110	600	350
10個入	10個入	30個入	50個入
130g/個	5g/個	13g/個	16g/個

注 意

ステンレスSUS304鋼板は耐食性に優れていますが、使用環境により「錆」が発生します。「錆」が発生した場合は早く清掃、除去することが大切です。清掃後は洗剤などが残らないように乾いた布で拭いていただくことで、長期間ご使用いただくことができます。

ランナー環下寸法図 (単位mm)

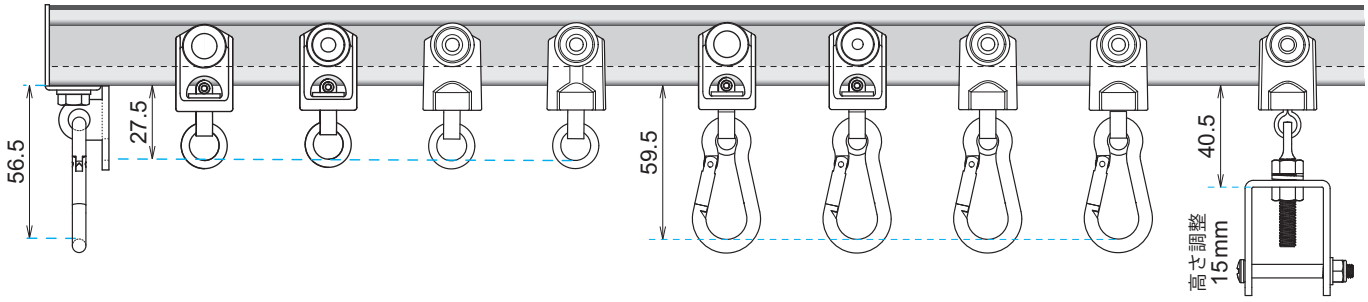

許容荷重	20kg	20kg	30kg	30kg	20kg	20kg	30kg	30kg	30kg

◎その他オプション部品は P.31～P.34 に掲載しています。　◎製品寸法図は P.76～P.79 に掲載しています。

KT レクト 40

アルミ押出材　A6063S-T5
アルマイト+クリア塗装仕上げ

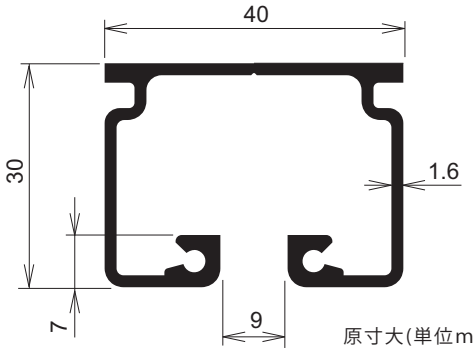

原寸大(単位mm)

許容荷重50kg
(取付間隔 900mm)

取付寸法図(単位mm)

天井付　S-123A 天井ブラケット
S-401A ランナー

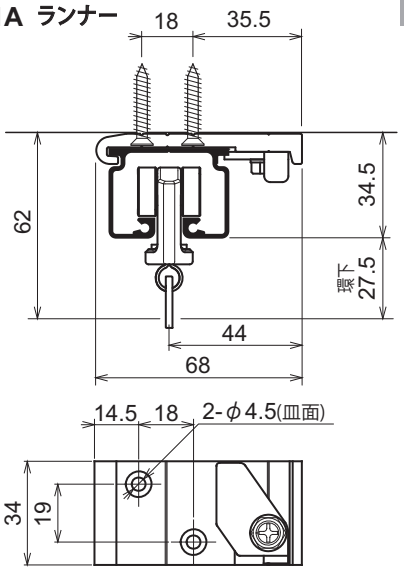

壁付　S-120A ブラケット
S-401A ランナー

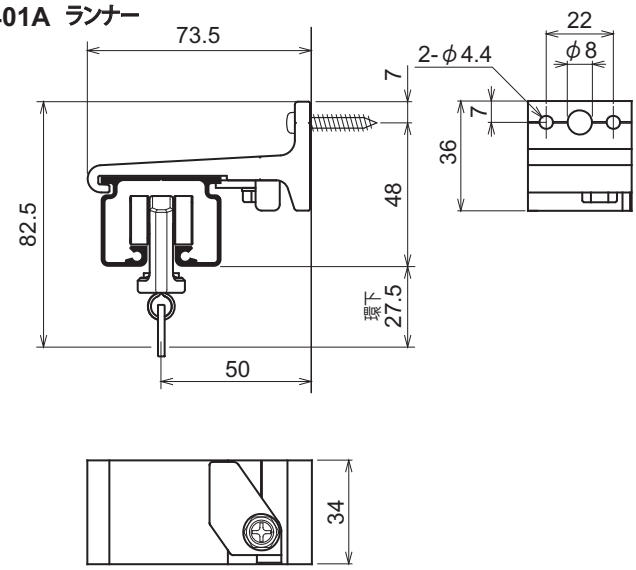

レール価格

長さ	品番	重量	単価	1梱入数
2.00m	KT-20	1.4kg	6,600	10
3.00m	KT-30	2.1kg	9,900	10
4.00m	KT-40	2.7kg	13,200	10
5.00m	KT-50	3.4kg	16,500	10 納
別寸サイズ	——	——	3,800/m	1 納
0.91m×0.91m カーブ	KTC-90	1.1kg	8,900	——

※5mレールは運送事情により配送不可の配達エリアが御座います。
また配送の場合は、ご注文金額に関わらず配送費は実費請求とさせていただきます。予めご了承ください。
※別寸カーブレール(500R)の対応(価格、納期など)は、都度お問合せください。
納 マークのある商品は納期がかかります。

KTC-90
90° 曲げカーブレール

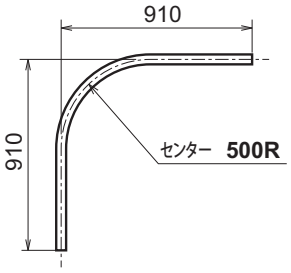

参考組み合せ価格　※直付けの場合、ラク入れエンドカバーは取付けしません。

幅(長さ)	直付	天井付	壁付	レール長さ	ラク入れエンドカバー S-180	エンドストップ S-110N	ブラケット S-123/120	ランナー S-701A	継カバー S-12	継芯 S-11
2.0m	10,760	14,000	14,000	2.0m×1	1個	1個	3個	12個	-	-
3.0m	15,740	19,260	19,260	3.0m×1	1個	1個	4個	18個	-	-
4.0m	20,720	24,800	24,800	4.0m×1	1個	1個	6個	24個	-	-
5.0m	25,820	30,960	30,960	2.0m×1＋3.0m×1	1個	1個	7個	30個	1個	2本
6.0m	30,800	36,220	36,220	3.0m×2	1個	1個	8個	36個	1個	2本
7.0m	35,780	41,760	41,760	3.0m×1＋4.0m×1	1個	1個	10個	42個	1個	2本
8.0m	40,760	47,300	47,300	4.0m×2	1個	1個	12個	48個	1個	2本
9.0m	45,860	53,180	53,180	3.0m×3	1個	1個	12個	54個	2個	4本
10.0m	50,840	58,720	58,720	3.0m×2＋4.0m×1	1個	1個	14個	60個	2個	4本

※継カバーは天井付と壁付の場合に使用

S-701A	S-401A	S-301A	S-201A	S-701C	S-401C	S-301C	S-201C	S-201D
ランナー	ランナー	Bランナー	重量級ステンレス Bランナー	スナップランナー	スナップランナー	スナップ Bランナー	重量級ステンレス スナップBランナー	重量級ステンレス アジャストランナー
								高さ調整 15mm
許容荷重 20kg	許容荷重 20kg	（ベアリング） 許容荷重 20kg	（ベアリング） 許容荷重 30kg	許容荷重 20kg	許容荷重 20kg	（ベアリング） 許容荷重 20kg	（ベアリング） 許容荷重 30kg	（ベアリング） 許容荷重 30kg
樹脂/スチール	樹脂/ステンレス	樹脂/ステンレス	ステンレス/樹脂	樹脂/スチール	樹脂/ステンレス	樹脂/ステンレス	ステンレス/樹脂	ステンレス/樹脂
280	380	680	2,500	380	680	980	2,800	3,100
50 個入	50 個入	50 個入	10 個入	50 個入	50 個入	50 個入	10 個入	10 個入
18g/個	18g/個	21g/個	36g/個	31g/個	31g/個	34g/個	50g/個	92g/個

※Bランナーの「B」はベアリングの略称です。

S-101S	S-101H	S-180	S-113CJ	S-123	S-123A	S-120	S-120A
Sランナー	Hランナー	ラク入れ エンドカバー	コーナー ジョイント	天井ブラケット	アルミ天井 ブラケット	ブラケット	アルミ ブラケット
		特許取得	特許申請中 NEW!				
許容荷重 15kg	許容荷重 15kg		2023年6月発売				
スチール/樹脂	スチール/樹脂	ステンレス	ステンレス/樹脂	スチール	アルミ/ステンレス	スチール	アルミ/ステンレス
480	540	2,800	5,700	280	680	280	680
30 個入	30 個入	10 個入	1 個入	10 個入	20 個入	20 個入	20 個入
23g/個	27g/個	200g/個	330g/個	70g/個	48g/個	95g/個	67g/個

S-110N	MR-16	S-104N	S-305	S-12	S-11	S-70	S-71
エンドストップ	エンドキャップ	フリーストップ	ステンレス 後入れストッパー	継カバー	継芯	ロングスナップ	ショートスナップ
	タッピン 3.5×20 付			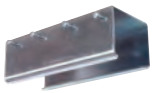 ブラケット使用の場合 S-11継芯 2本と一緒に ご使用ください。		許容荷重 10kg	許容荷重 10kg
スチール	スチール	スチール	ステンレス	スチール	スチール	スチール	スチール
400	400	300	600	780	60	200	200
10 個入	40 個入	20 個入	30 個入	10 個入	10 個入	100 個入	100 個入
39g/個	22g/個	28g/個	13g/個	137g/個	6g/個	11g/個	9g/個

ランナー環下寸法図 (単位mm)

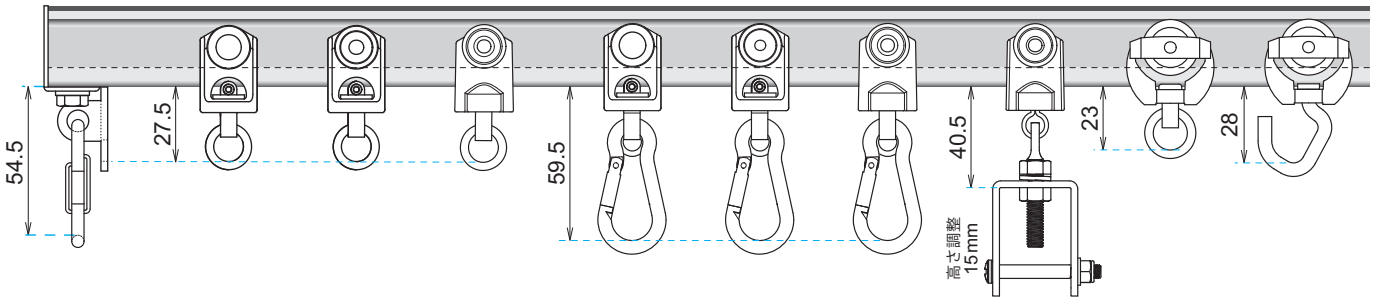

許容荷重	20kg	20kg	30kg	20kg	20kg	30kg	30kg	15kg	15kg

◎その他オプション部品は P.31～P.34 に掲載しています。　◎製品寸法図は P.76～P.79 に掲載しています。

S-701A	S-401A	S-301A	S-201A	S-701C	S-401C	S-301C	S-201C	S-201D
ランナー	ランナー	Bランナー	重量級ステンレス Bランナー	スナップランナー	スナップランナー	スナップ Bランナー	重量級ステンレス スナップBランナー	重量級ステンレス アジャストランナー
								高さ調整 15mm
許容荷重 20kg	許容荷重 20kg	（ベアリング） 許容荷重 20kg	（ベアリング） 許容荷重 30kg	許容荷重 20kg	許容荷重 20kg	（ベアリング） 許容荷重 20kg	（ベアリング） 許容荷重 30kg	（ベアリング） 許容荷重 30kg
樹脂/スチール	樹脂/ステンレス	樹脂/ステンレス	ステンレス/樹脂	樹脂/スチール	樹脂/ステンレス	樹脂/ステンレス	ステンレス/樹脂	ステンレス/樹脂
280	380	680	2,500	380	680	980	2,800	3,100
50個入	50個入	50個入	10個入	50個入	50個入	50個入	10個入	10個入
18g/個	18g/個	21g/個	36g/個	31g/個	31g/個	34g/個	50g/個	92g/個

※Bランナーの「B」はベアリングの略称です。

S-101S	S-101H	S-123	S-123A	S-120	S-120A	S-110N	MR-26
Sランナー	Hランナー	天井ブラケット	アルミ天井 ブラケット	ブラケット	アルミ ブラケット	エンドストップ	ステンレス エンドキャップ
許容荷重 15kg	許容荷重 15kg						ドリルねじ 3.5×19付
スチール/樹脂	スチール/樹脂	スチール	アルミ/ステンレス	スチール	アルミ/ステンレス	スチール	ステンレス
480	540	280	680	280	680	400	950
30個入	30個入	10個入	20個入	20個入	20個入	10個入	16個入
23g/個	27g/個	70g/個	48g/個	95g/個	67g/個	39g/個	28g/個

S-104N	S-305	S-12	S-11	S-70	S-71
フリーストップ	ステンレス 後入れストッパー	継カバー	継芯	ロングスナップ	ショートスナップ
		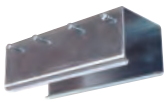 ブラケット使用の場合 S-11継芯2本と一緒に ご使用ください。			
				許容荷重 10kg	許容荷重 10kg
スチール	ステンレス	スチール	スチール	スチール	スチール
300	600	780	60	200	200
20個入	30個入	10個入	10個入	100個入	100個入
28g/個	13g/個	137g/個	6g/個	11g/個	9g/個

ランナー環下寸法図 （単位mm）

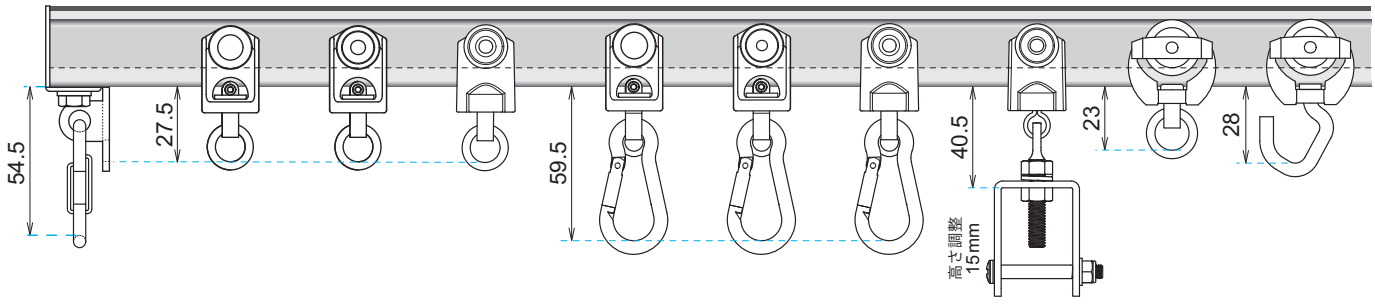

許容荷重	20kg	20kg	30kg	20kg	20kg	30kg	30kg	15kg	15kg

◎その他オプション部品は P.31～P.34 に掲載しています。◎製品寸法図は P.76～P.79 に掲載しています。

ラク入れエンドカバー　レクト40アルミレール用

特許取得

施工負担が大幅に軽減!

当社オリジナルの特許取得製品です。

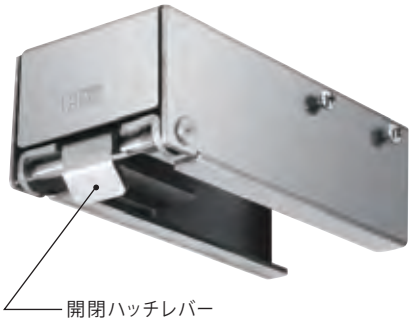

エンドフック金具付属

品番	S-180
材質	ステンレス
単価	2,800
入数	10個入
重量	200g/個

面倒な三方枠内での設置物件でも
開閉ハッチレバーを押すだけで
簡単にランナーを取り出せます。
レールを取り外す手間が要りません!

- 設置作業の簡略
- 設置時間の短縮
- 作業負担の軽減
- 高所作業の軽減
- メンテナンス
- SUS304

注意　レールブラケット付け仕様を推奨しています。
レール呑込み寸法は50mmです。

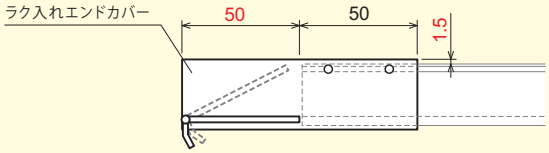

コーナージョイント　レクト40アルミレール用

自在に囲える!

継レール長＝ハトメ間隔以上の長さが必要です。但し、最小寸法200mmです。

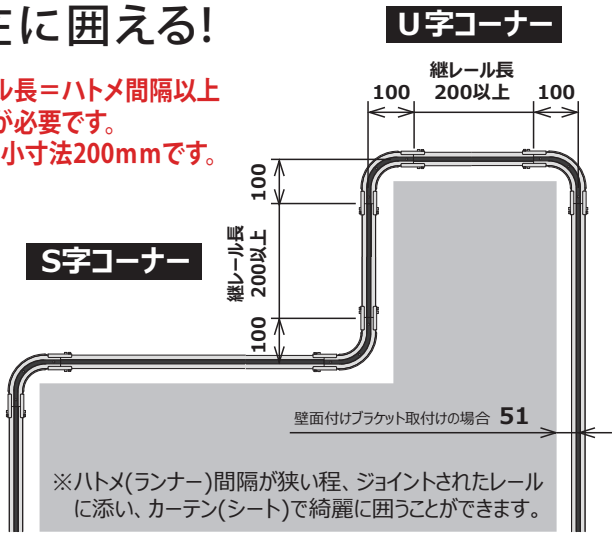

※ハトメ(ランナー)間隔が狭い程、ジョイントされたレールに添い、カーテン(シート)で綺麗に囲うことができます。

業界初!　特許申請中

隅まで囲える小径Rジョイント

什器、設備周りの間仕切りやスチール棚の埃避けに最適です。
運送、搬入、設置作業の負担にならないコンパクトサイズ。

コーナー R65

2023年6月発売

許容荷重50kg

品番	S-113CJ
材質	ステンレス/樹脂
単価	5,700
入数	1個入
重量	330g/個

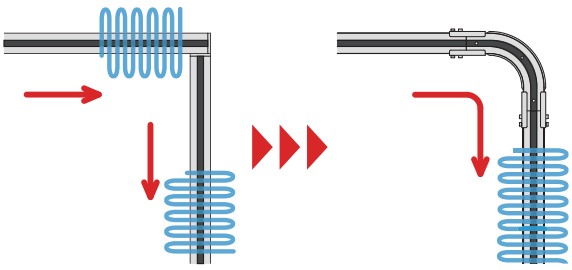

直角コーナー部のレール通し施工が可能になります。

本製品はカーブレールではありません

本製品は2本のレールを繋げることを目的としたジョイント部品です。
カーブレールとは用途が異なりますので、カーテンの開閉を頻繁におこなう箇所への使用には適しません。
ランナーの走行性に優れたカーブレールをご使用ください。

後入れランナー/後入れスナップランナー

特許取得

後入れランナー

品番	S-1PF
材質	樹脂/真鍮/スチール
単価	1,500
入数	10個入
重量	27g/個

許容荷重10kg　環下 28mm

後入れスナップランナー

品番	S-101PE
材質	樹脂/スチール
単価	1,600
入数	10個入
重量	26g/個

許容荷重10kg　環下 58mm

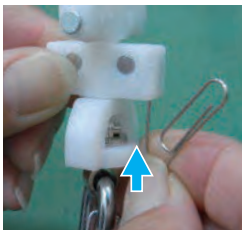

下穴にピンを押し込み
回して解除してください。

マグネットランナー

特許取得

S-301Aタイプ
両開マグネットランナー

品番	S-301AM
材質	スチール/樹脂
単価	3,800
入数	10個入 納
重量	141g/個

許容荷重20kg
(ベアリング)
環下 27.5mm

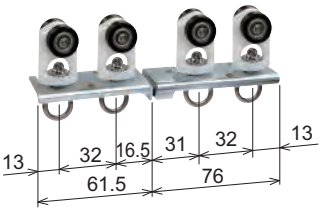

S-301Aタイプ
片開マグネットランナー

品番	S-301AMK
材質	スチール/樹脂
単価	2,500
入数	10個入 納
重量	128g/個

許容荷重20kg
(ベアリング)
環下 27.5mm

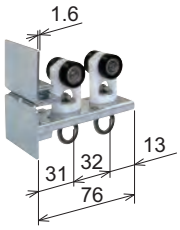

S-301Cタイプ
両開スナップマグネットランナー

品番	S-301CM
材質	スチール/樹脂
単価	4,400
入数	10個入 納
重量	167g/個

許容荷重15kg
(ベアリング)
環下 59.5mm

S-301Cタイプ
片開スナップマグネットランナー

品番	S-301CMK
材質	スチール/樹脂
単価	2,800
入数	10個入 納
重量	142g/個

許容荷重15kg
(ベアリング)
環下 59.5mm

手引き交叉ランナー

手引き交叉ランナー
(ベアリング)

品番	S-103TB
材質	スチール/樹脂
単価	7,800
入数	10個入
重量	290g/個

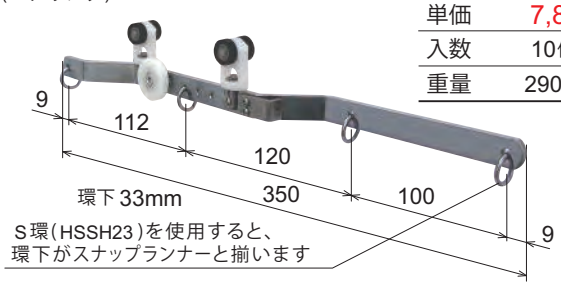

MG付き手引き交叉ランナー
(ベアリング)

品番	S-103TBM
材質	スチール/樹脂
単価	8,800
入数	10個入
重量	295g/個

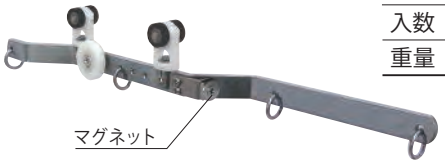

環下 33mm

S-103TB手引交叉ランナーと併用します。
(MG付き同士は使用できません)

⚠注 意

通常のビニールカーテンのハトメピッチは300mmです。
手引交叉ランナーの取付けの際は、ビニールカーテンのハトメを増やすなどして吊下げてください。
シートの弛みが交叉の妨げになり、スムーズな開閉ができない恐れがあります。
カーブレールで手引交叉ランナーを使用する場合は、カーブ部分での隙間隠しシートのご使用はできません。

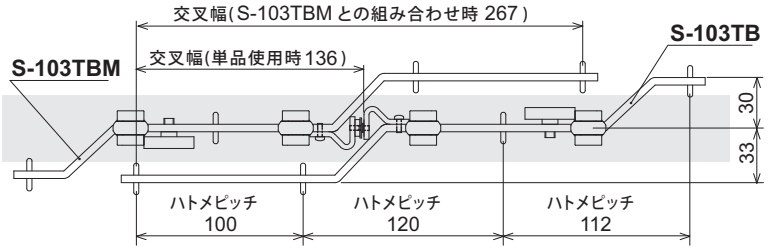

点滴ランナー (フック線径φ5) 許容荷重15kg

品番	S-42
材質	樹脂/ステンレス
単価	2,180
入数	10個入
重量	45g/個

ランナーに荷重が掛かると自動的にロックされて横滑りしません。また、少し持ち上げるとロックが解除されスムーズに走行します。
※400R未満のカーブには使用できません。

ハンガーランナー (フック線径φ7) 許容荷重15kg

品番	S-43
材質	樹脂/アルミ/スチール
単価	4,080
入数	10個入 納
重量	74g/個

本体がアルミ製、線径φ7mmの丈夫なフックランナー。
※300R未満のカーブには使用できません。
※在庫無くなり次第販売終了

◎各種レール及び標準部品は P.25～P.30 に掲載しています。 ◎製品寸法図は P.76～P.79 に掲載しています。

大型伸縮吊棒＆吊ブラケット

V吊時 許容荷重 160kg　垂直 破壊荷重 767 kg

スチール製大型伸縮吊棒

スチール製
吊ブラケット

	(大) 1,600～865mm	(中) 880～505mm	(小) 520～325mm	(ショート) 340～235mm	
品番	CK-105	CK-106	CK-107	CK-107-SS	S-122
単価	3,900	3,200	2,700	2,400	900
入数	10本入	10本入	10本入	10本入	10個入
重量	750g/本	460g/本	320g/本	250g/本	81g/個

ステンレス製大型伸縮吊棒

ステンレス製
吊ブラケット

	(大) 1,600～865mm	(中) 880～505mm	(小) 520～325mm	(ショート) 340～235mm	
品番	S-105	S-106	S-107	S-107-SS	S-322
単価	8,400	6,400	5,400	4,400	1,800
入数	10本入	10本入	10本入	10本入	10個入
重量	760g/本	470g/本	330g/本	260g/本	83g/個

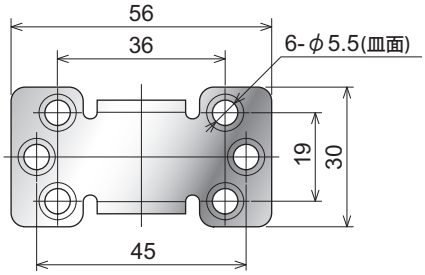

取付座寸法図

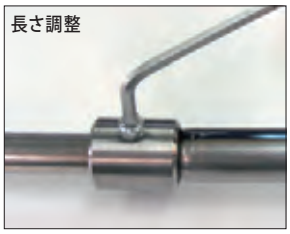

六角ボルトを軽く締めて仮止めし、
固定はパイプが変形するまで強く
締めてください。

クランプ付ブラケットベース　レクト40/30/24 共通部品

「天井ブラケット」や「大型伸縮吊棒」と組み合わせ施工が可能。

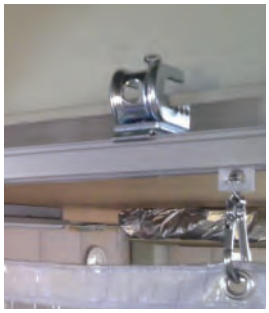

クランプ付
ブラケットベースS

品番	S-CL-1S
材質	スチール
単価	770
入数	5個入
重量	120g/個

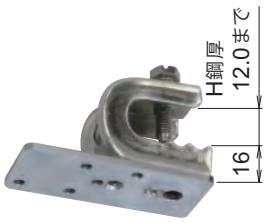

クランプ付
ブラケットベースM

品番	S-CL-1
材質	スチール
単価	920
入数	5個入
重量	135g/個

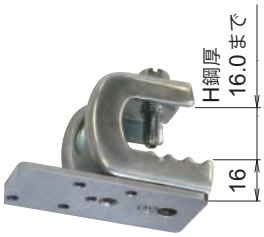

ブラケットとクランプの取付位置を調整できます。

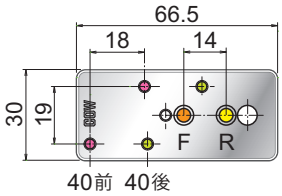

- 前付け 天井ブラケット取付位置
- 後付け 天井ブラケット取付位置
- クランプ固定位置 F
- クランプ固定位置 R(出荷時)

ブラケット取付けねじ付属
皿頭M4×8(2本)
なべ頭M4×6(2本)

※レクト24用/30用ブラケット及び大型伸縮吊棒の取付位置は1箇所です。

部品: S-CL-1S+S-123
クランプ固定位置: R
S-123 前付け

部品: S-CL-1S+S-123
クランプ固定位置: F
S-123 後付け

部品: S-CL-1S+CK-105
クランプ固定位置: R

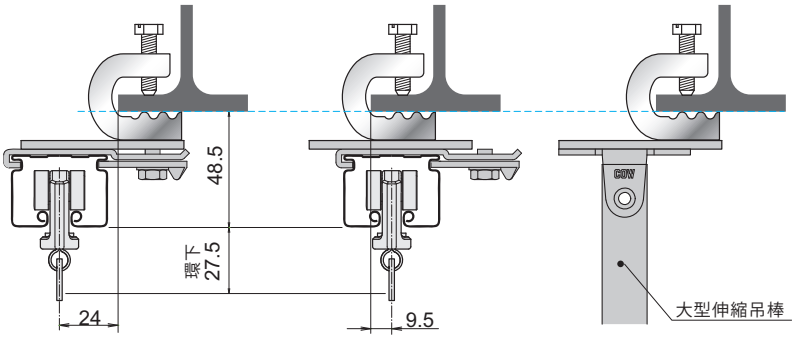

KX レクト30

ステンレス SUS304
ヘアライン仕上げ

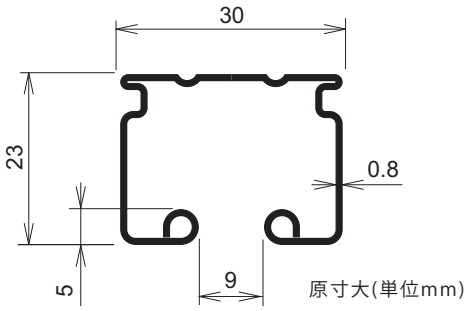

取付寸法図 (単位mm)

天井付 S-223 天井ブラケット
S-5A ランナー

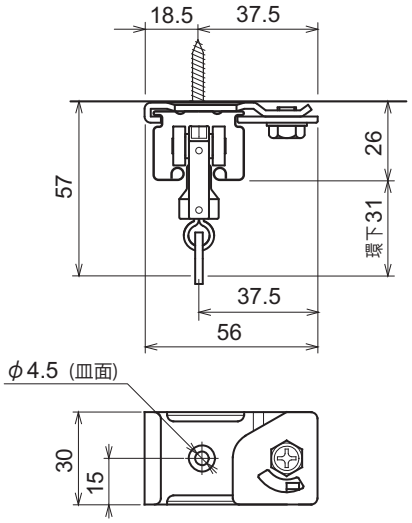

壁付 S-220 ブラケット
S-5A ランナー

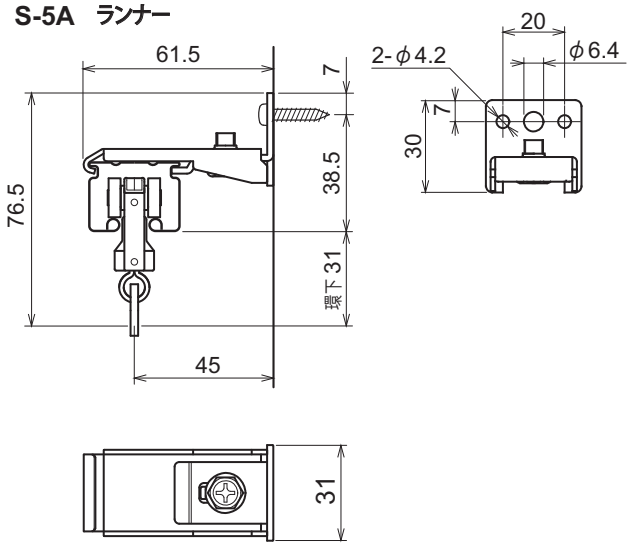

レール価格

長さ	品番	重量	単価	1梱入数
2.00m	KX-20	1.4kg	7,600	10
3.00m	KX-30	2.1kg	11,400	10
4.00m	KX-40	2.8kg	15,200	10
5.00m	KX-50	3.4kg	19,000	5 納
別寸サイズ	——	——	4,400/m	1 納
0.91m×0.91mカーブ 90°	KXC-300-90	1.3kg	14,000	——

※5mレールは運送事情により配送不可の配達エリアが御座います。
また配送の場合は、ご注文金額に関わらず配送費は実費請求とさせていただきます。
予めご了承ください。
※「別寸」「別角度」のカーブレールは受注生産となります。価格、納期など都度お問合せください。
納 マークのある商品は納期がかかります。

KXC-300-90

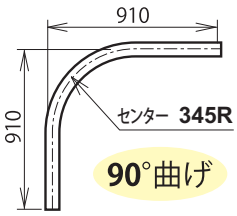

納「別寸」「別角度」カーブレールの例

「別寸」 直線とカーブを含むレールの長さは2〜4mの範囲内となります。

「別角度」 90〜150°曲げの範囲内となります。曲げRは345R(mm)です。

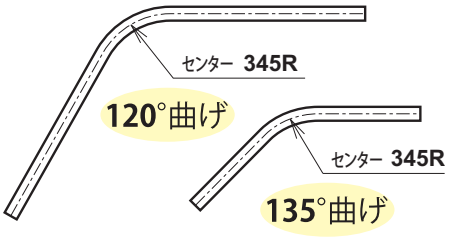

参考組み合せ価格

幅(長さ)	直付	天井付	壁付	レール長さ	エンドストップ S-239	ブラケット S-223/220	ランナー S-3A	継カバー S-213	継芯 S-211
2.0m	12,880	15,680	15,680	2.0m×1	2個	4個	12個	-	-
3.0m	18,720	22,920	22,920	3.0m×1	2個	6個	18個	-	-
4.0m	24,560	30,160	30,160	4.0m×1	2個	8個	24個	-	-
5.0m	30,620	39,120	39,120	2.0m×1＋3.0m×1	2個	10個	30個	1個	2本
6.0m	36,460	46,360	46,360	3.0m×2	2個	12個	36個	1個	2本
7.0m	42,300	53,600	53,600	3.0m×1＋4.0m×1	2個	14個	42個	1個	2本
8.0m	48,140	60,840	60,840	4.0m×2	2個	16個	48個	1個	2本
9.0m	54,200	69,800	69,800	3.0m×3	2個	18個	54個	2個	4本
10.0m	60,040	77,040	77,040	3.0m×2＋4.0m×1	2個	20個	60個	2個	4本

※継カバーは天井付と壁付の場合に使用します。

S-3A	S-2A	S-5A	S-3C	S-2C	S-5C
ランナー	重量級ステンレス Bランナー	重量級オール ステンレスBランナー	スナップ ランナー	重量級ステンレス スナップBランナー	重量級オールステンレス スナップBランナー
許容荷重 15kg	(ベアリング) 許容荷重 30kg	(ベアリング) 許容荷重 30kg	許容荷重 15kg	(ベアリング) 許容荷重 30kg	(ベアリング) 許容荷重 30kg
樹脂/ステンレス	ステンレス/樹脂	ステンレス	樹脂/ステンレス	ステンレス/樹脂	ステンレス
340	2,400	2,800	540	2,700	3,100
50個入	10個入	10個入	50個入	10個入	10個入
13g/個	32g/個	35g/個	25g/個	45g/個	49g/個

※Bランナーの「B」はベアリングの略称です。

S-2D	S-223	S-220	MR-25	S-239	S-204
重量級ステンレス アジャストランナー	ステンレス天井 ブラケット	ステンレス ブラケット	ステンレス エンドキャップ	ステンレス エンドストップ	ステンレス フリーストップ
高さ調整 15mm					
(ベアリング) 許容荷重 30kg			ドリルねじ 3.5×19付		
ステンレス/樹脂	ステンレス	ステンレス	ステンレス	ステンレス	ステンレス
3,000	700	700	850	600	480
10個入	20個入	20個入	24個入	20個入	20個入
88g/個	37g/個	44g/個	30g/個	28g/個	21g/個

S-213	S-211	S-205	S-270
ステンレス 継カバー	ステンレス継芯	後入れストッパー	ステンレス ロングスナップ
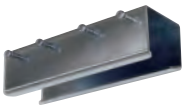			
ブラケット使用の場合 S-211継芯2本と一緒にご使用ください。			許容荷重 30kg
ステンレス	ステンレス	ステンレス	ステンレス
1,500	110	500	350
10個入	10個入	30個入	50個入
100g/個	5g/個	12g/個	16g/個

注 意

ステンレスSUS304鋼板は耐食性に優れていますが、使用環境により「錆」が発生します。「錆」が発生した場合は早く清掃、除去することが大切です。清掃後は洗剤などが残らないように乾いた布で拭いていただくことで、長期間ご使用いただくことができます。

ランナー環下寸法図 (単位mm)

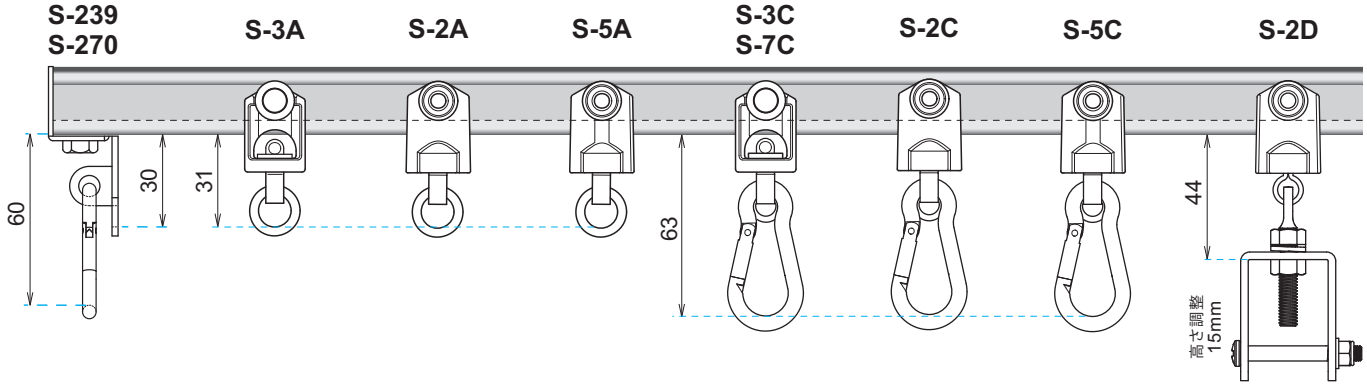

許容荷重	15kg	30kg	30kg	15kg	30kg	30kg	30kg

◎その他オプション部品は P.41～P.44 に掲載しています。　◎製品寸法図は P.80～P.84 に掲載しています。

KS レクト30

アルミ押出材　A6063S-T5
アルマイト+クリア塗装仕上げ

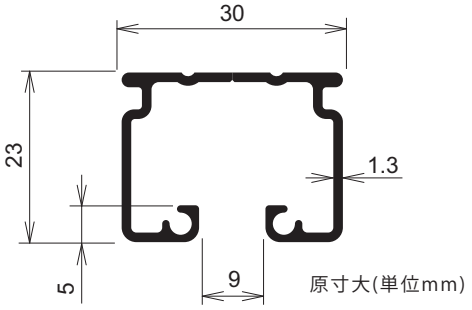

許容荷重30kg
(取付間隔 600mm)

取付寸法図 (単位mm)

天井付　S-23A 天井ブラケット
S-7A　ランナー

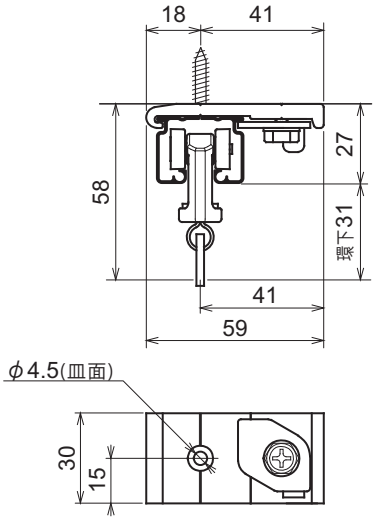

壁付　S-20A ブラケット
S-7A　ランナー

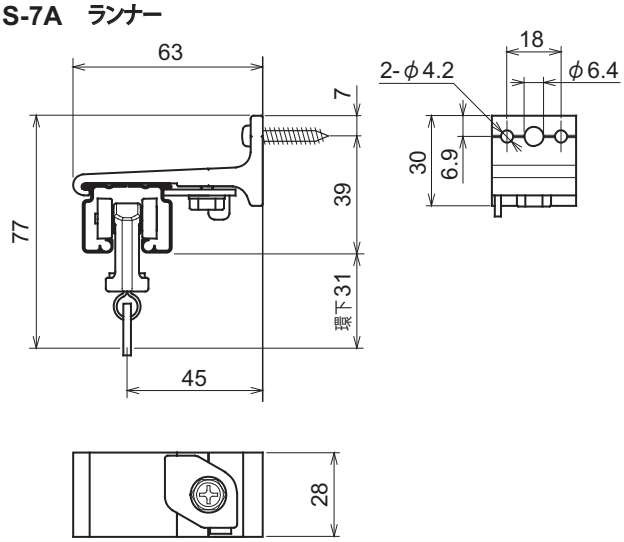

レール価格

長さ	品番	重量	単価	1梱入数
2.00m	KS-20	0.7kg	3,400	20
3.00m	KS-30	1.1kg	5,100	20
4.00m	KS-40	1.4kg	6,800	20
5.00m	KS-50	1.8kg	8,500	20 納
別寸サイズ	——	——	2,000/m	1 納
0.91m×0.91mカーブ　90°	KSC-90	0.6kg	5,700	——

※5mレールは運送事情により配送不可の配達エリアが御座います。
また配送の場合は、ご注文金額に関わらず配送費は実費請求とさせていただきます。
予めご了承ください。
※「別寸」「別角度」のカーブレールは受注生産となります。価格、納期など都度お問合せください。
納 マークのある商品は納期がかかります。

KSC-90

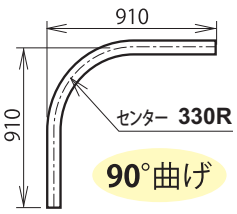

納「別寸」「別角度」カーブレールの例

「別寸」 直線とカーブを含むレールの長さは2～4mの範囲内となります。

「別角度」 90～150°曲げの範囲内となります。曲げRは330R (mm)です。

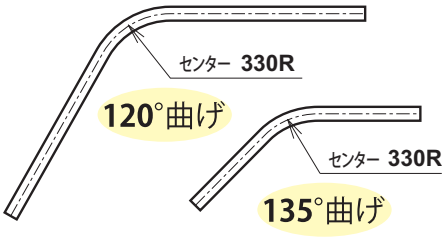

参考組み合せ価格 ※直付けの場合、ラク入れエンドカバーは取付けしません。

幅(長さ)	直付	天井付	壁付	レール長さ	ラク入れエンドカバー S-80	エンドストップ S-39	ブラケット S-23/20	ランナー S-1	継カバー S-13	継芯 S-11
2.0m	6,020	8,990	9,110	2.0m×1	1個	1個	4個	12個	-	-
3.0m	8,800	12,270	12,450	3.0m×1	1個	1個	6個	18個	-	-
4.0m	11,580	15,550	15,790	4.0m×1	1個	1個	8個	24個	-	-
5.0m	14,480	19,650	19,950	2.0m×1＋3.0m×1	1個	1個	10個	30個	1個	2本
6.0m	17,260	22,930	23,290	3.0m×2	1個	1個	12個	36個	1個	2本
7.0m	20,040	26,210	26,630	3.0m×1＋4.0m×1	1個	1個	14個	42個	1個	2本
8.0m	22,820	29,490	29,970	4.0m×2	1個	1個	16個	48個	1個	2本
9.0m	25,720	33,590	34,130	3.0m×3	1個	1個	18個	54個	2個	4本
10.0m	28,500	36,870	37,470	3.0m×2＋4.0m×1	1個	1個	20個	60個	2個	4本

※継カバーは天井付と壁付の場合に使用します。

S-1	S-7A	S-3A	S-2A	S-7C	S-3C	S-2C	S-2D
ランナー	ランナー	ランナー	重量級ステンレス Bランナー	スナップ ランナー	スナップ ランナー	重量級ステンレス スナップBランナー	重量級ステンレス アジャストランナー
							高さ調整 15mm
許容荷重 5kg	許容荷重 15kg	許容荷重 15kg	（ベアリング） 許容荷重 30kg	許容荷重 15kg	許容荷重 15kg	（ベアリング） 許容荷重 30kg	（ベアリング） 許容荷重 30kg
樹脂/スチール	樹脂/スチール	樹脂/ステンレス	ステンレス/樹脂	樹脂/スチール	樹脂/ステンレス	ステンレス/樹脂	ステンレス/樹脂
180	240	340	2,400	340	540	2,700	3,000
100個入	50個入	50個入	10個入	50個入	50個入	10個入	10個入
7g/個	14g/個	13g/個	32g/個	25g/個	25g/個	45g/個	88g/個

※Bランナーの「B」はベアリングの略称です。

S-80	S-13CJ	S-23	S-23T	S-23A	S-20	S-20T	S-20A	S-20WA
ラク入れ エンドカバー	コーナー ジョイント	天井ブラケット	天井ワンタッチ ブラケット	アルミ 天井ブラケット	ブラケット	ワンタッチ ブラケット	アルミ ブラケット	アルミ ダブルブラケット
特許取得	特許申請中							
ステンレス	ステンレス/樹脂	スチール	スチール	アルミ/ステンレス	スチール	スチール	アルミ/ステンレス	アルミ/ステンレス
2,200	3,700	250	290	380	280	320	480	980
10個入	1個入	20個入	20個入	20個入	20個入	20個入	20個入	20個入
142g/個	250g/個	41g/個	31g/個	31g/個	61g/個	47g/個	41g/個	96g/個

S-39	MR-15	S-4	S-21	S-205	S-13	S-11	S-70	S-71
エンドストップ	エンドキャップ	フリーストップ	壁面ブラケット	ステンレス 後入れストッパー	継カバー	継芯	ロングスナップ	ショートスナップ
					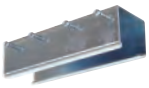			
	タッピン 3.5×20付				ブラケット使用の場合 S-11継芯2本と一緒にご使用ください。		φ4.5 許容荷重 10kg	φ4.5 許容荷重 10kg
スチール	スチール	スチール	スチール	ステンレス	スチール	スチール	スチール	スチール
230	300	180	480	500	700	60	200	200
20個入	60個入	20個入	20個入	30個入	10個入	10個入	100個入	100個入
28g/個	12g/個	24g/個	43g/個	12g/個	100g/個	6g/個	11g/個	9g/個

ランナー環下寸法図 （単位mm）

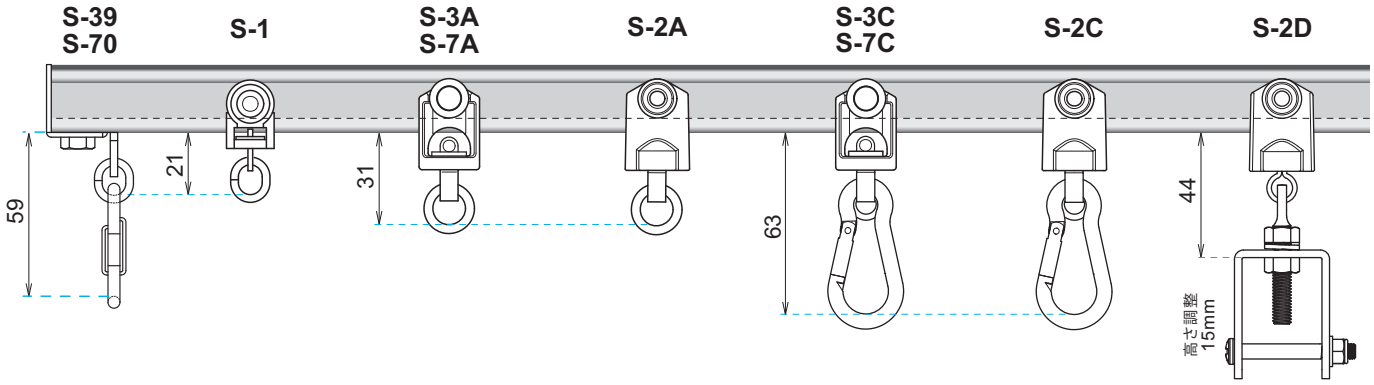

許容荷重	5kg	15kg	30kg	15kg	30kg	30kg

◎その他オプション部品は P.41～P.44 に掲載しています。　◎製品寸法図は P.80～P.84 に掲載しています。

KG レクト30

塩ビ皮膜鋼板
シルバー色仕上げ

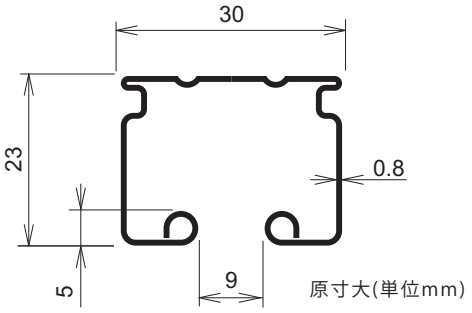

許容荷重30kg
(取付間隔 600mm)

取付寸法図 (単位mm)

天井付 S-23 天井ブラケット
S-7A ランナー

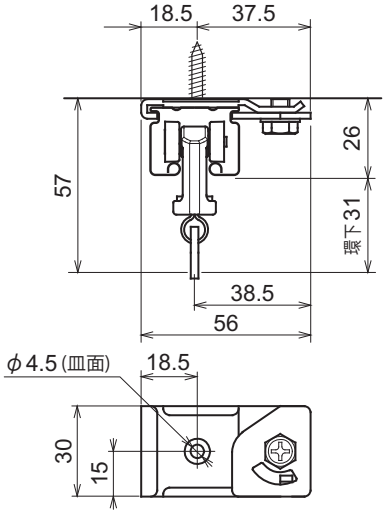

壁付 S-20 ブラケット
S-7A ランナー

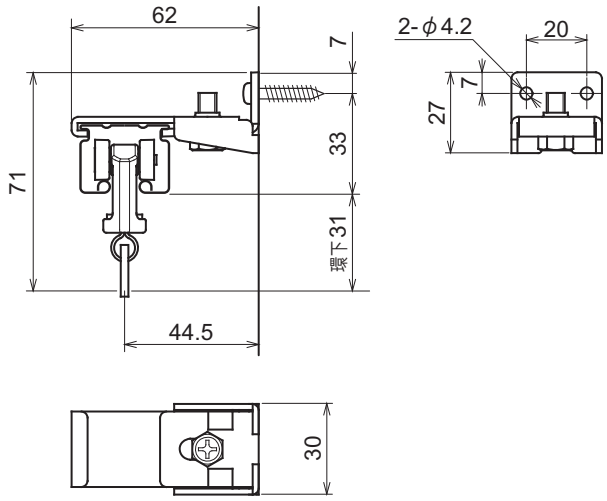

レール価格

長さ	品番	重量	単価	1梱入数
2.00m	KG-20	1.3kg	3,400	10
3.00m	KG-30	1.9kg	5,100	10
4.00m	KG-40	2.5kg	6,800	10
5.00m	KG-50	3.2kg	8,500	10 納
別寸サイズ	——	——	1,900/m	1 納
0.91m×0.91mカーブ 90°	KGC-90	1.1kg	5,800	——

※5mレールは運送事情により配送不可の配達エリアが御座います。
また配送の場合は、ご注文金額に関わらず配送費は実費請求とさせていただきます。
予めご了承ください。
※「別寸」「別角度」のカーブレールは受注生産となります。価格、納期など都度お問合せください。
納 マークのある商品は納期がかかります。

KGC-90

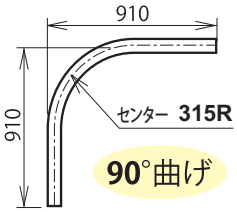

90°曲げ

納 「別寸」「別角度」カーブレールの例

「別寸」 直線とカーブを含むレールの長さは2〜4mの範囲内となります。

「別角度」 90〜150°曲げの範囲内となります。曲げRは315R(mm)です。

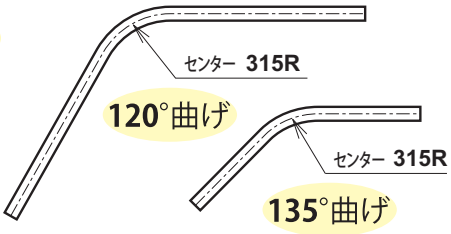

120°曲げ
135°曲げ

参考組み合せ価格

幅(長さ)	直付	天井付	壁付	レール長さ	エンドストップ S-39	ブラケット S-23/20	ランナー S-1	継カバー S-13	継芯 S-11
2.0m	6,020	7,020	7,140	2.0m×1	2個	4個	12個	-	-
3.0m	8,800	10,300	10,480	3.0m×1	2個	6個	18個	-	-
4.0m	11,580	13,580	13,820	4.0m×1	2個	8個	24個	-	-
5.0m	14,480	17,680	17,980	2.0m×1＋3.0m×1	2個	10個	30個	1個	2本
6.0m	17,260	20,960	21,320	3.0m×2	2個	12個	36個	1個	2本
7.0m	20,040	24,240	24,660	3.0m×1＋4.0m×1	2個	14個	42個	1個	2本
8.0m	22,820	27,520	28,000	4.0m×2	2個	16個	48個	1個	2本
9.0m	25,720	31,620	32,160	3.0m×3	2個	18個	54個	2個	4本
10.0m	28,500	34,900	35,500	3.0m×2＋4.0m×1	2個	20個	60個	2個	4本

※継カバーは天井付と壁付の場合に使用します。

S-1	S-7A	S-3A	S-2A	S-7C	S-3C	S-2C	S-2D
ランナー	ランナー	ランナー	重量級ステンレス Bランナー	スナップ ランナー	スナップ ランナー	重量級ステンレス スナップBランナー	重量級ステンレス アジャストランナー
							高さ調整 15mm
許容荷重 5kg	許容荷重 15kg	許容荷重 15kg	（ベアリング） 許容荷重 30kg	許容荷重 15kg	許容荷重 15kg	（ベアリング） 許容荷重 30kg	（ベアリング） 許容荷重 30kg
樹脂/スチール	樹脂/スチール	樹脂/ステンレス	ステンレス/樹脂	樹脂/スチール	樹脂/ステンレス	ステンレス/樹脂	ステンレス/樹脂
180	240	340	2,400	340	540	2,700	3,000
100個入	50個入	50個入	10個入	50個入	50個入	10個入	10個入
7g/個	14g/個	13g/個	32g/個	25g/個	25g/個	45g/個	88g/個

※Bランナーの「B」はベアリングの略称です。

S-23	S-23T	S-23A	S-20	S-20T	S-20A	S-20WA	S-39
天井ブラケット	天井ワンタッチ ブラケット	アルミ 天井ブラケット	ブラケット	ワンタッチ ブラケット	アルミ ブラケット	アルミ ダブルブラケット	エンドストップ
スチール	スチール	アルミ/ステンレス	スチール	スチール	アルミ/ステンレス	アルミ/ステンレス	スチール
250	290	380	280	320	480	980	230
20個入	20個入	20個入	20個入	20個入	20個入	20個入	20個入
41g/個	31g/個	31g/個	61g/個	47g/個	41g/個	96g/個	28g/個

MR-25	S-4	S-21	S-205	S-13	S-11	S-70	S-71
ステンレス エンドキャップ	フリーストップ	壁面ブラケット	後入れストッパー	継カバー	継芯	ロングスナップ	ショートスナップ
				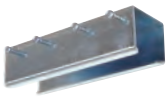		38	29
ドリルねじ 3.5×19付				ブラケット使用の場合 S-11継芯2本と一緒に ご使用ください。		φ4.5 許容荷重 10kg	φ4.5 許容荷重 10kg
ステンレス	スチール	スチール	ステンレス	スチール	スチール	スチール	スチール
850	180	480	500	700	60	200	200
24個入	20個入	20個入	30個入	10個入	10個入	100個入	100個入
30g/個	24g/個	43g/個	12g/個	100g/個	6g/個	11g/個	9g/個

ランナー環下寸法図 （単位mm）

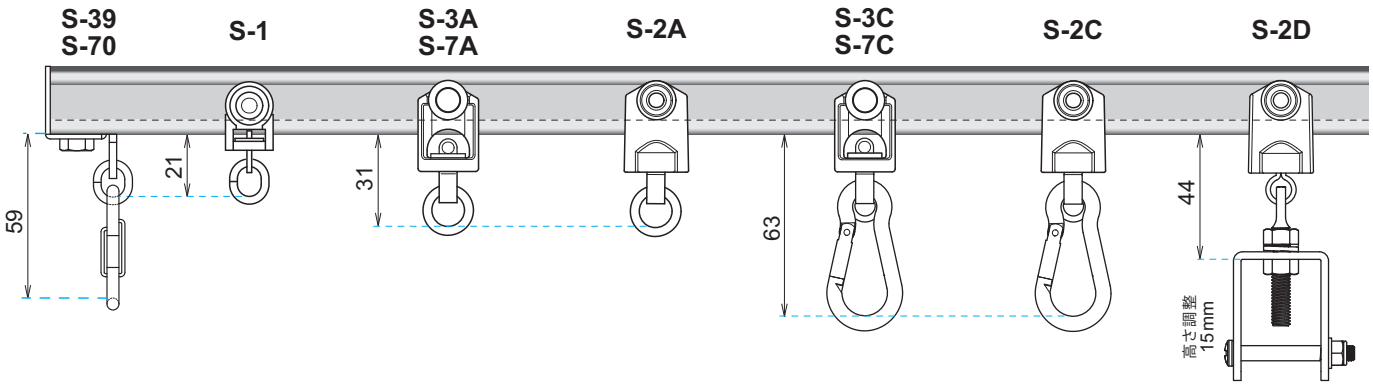

許容荷重	5kg	15kg	30kg	15kg	30kg	30kg

◎その他オプション部品は P.41～P.44 に掲載しています。　◎製品寸法図は P.80～P.84 に掲載しています。

後入れランナー/後入れスナップランナー

特許取得

後入れランナー

品番	S-1PF
材質	樹脂/真鍮/スチール
単価	1,500
入数	10個入
重量	27g/個

許容荷重10kg　環下30mm

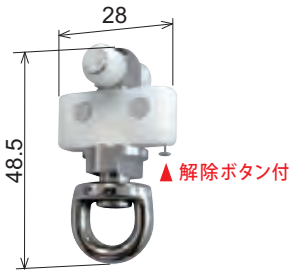

後入れスナップランナー

品番	S-1PE
材質	樹脂/スチール
単価	1,600
入数	10個入
重量	24g/個

許容荷重10kg　環下60mm

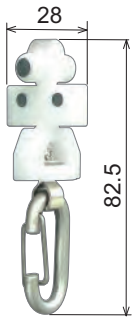

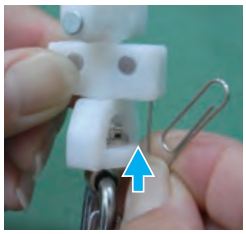

下穴にピンを押し込み
回して解除してください。

マグネットランナー

特許取得

S-3Aタイプ
両開マグネットランナー

品番	S-3AM
材質	スチール/樹脂
単価	2,200
入数	10個入 納
重量	110g/個

許容荷重15kg　環下31mm

S-3Aタイプ
片開マグネットランナー

品番	S-3AMK
材質	スチール/樹脂
単価	1,550
入数	10個入 納
重量	100g/個

許容荷重15kg　環下31mm

S-3Cタイプ
両開スナップマグネットランナー

品番	S-3CM
材質	スチール/樹脂
単価	2,600
入数	10個入 納
重量	140g/個

許容荷重15kg　環下60mm

S-3Cタイプ
片開スナップマグネットランナー

品番	S-3CMK
材質	スチール/樹脂
単価	1,750
入数	10個入 納
重量	111g/個

許容荷重15kg　環下60mm

手引き交叉ランナー

手引き交叉ランナー
(ベアリング)

品番	S-3TB
材質	スチール/樹脂
単価	6,800
入数	10個入
重量	160g/個

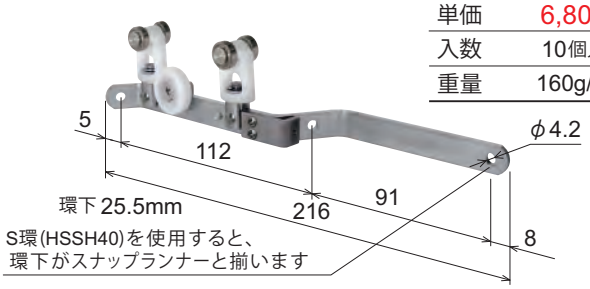

MG付き手引き交叉ランナー
(ベアリング)

品番	S-3TBM
材質	スチール/樹脂
単価	7,800
入数	10個入
重量	165g/個

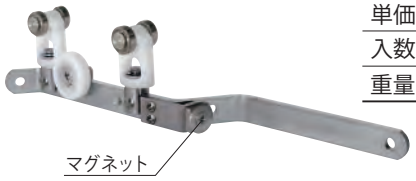

環下25.5mm

S-3TB手引き交叉ランナーと併用します。
(MG付き同士は使用できません)

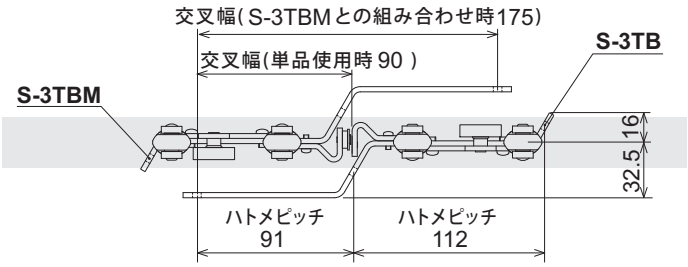

⚠注意

通常のビニールカーテンのハトメピッチは300mmです。
手引交叉ランナーの取付けの際は、ビニールカーテンのハトメを増やすなどして吊下げてください。
シートの弛みが交叉の妨げになり、スムーズな開閉ができない恐れがあります。
※カーブレールとの組み合わせは、ご使用できません。

点滴ランナー (フック線径φ5)

許容荷重15kg

環下80mm

品番	S-42
材質	樹脂/ステンレス
単価	2,180
入数	10個入
重量	45g/個

ランナーに荷重が掛かると自動的にロックされて横滑りしません。また、少し持ち上げるとロックが解除されスムーズに走行します。
※400R未満のカーブには使用できません。

ハンガーランナー (フック線径φ7)

許容荷重15kg

環下74mm

品番	S-43
材質	樹脂/アルミ/スチール
単価	4,080
入数	10個入 納
重量	74g/個

本体がアルミ製、線径φ7mmの丈夫なフックランナー。
※300R未満のカーブには使用できません。
※在庫無くなり次第販売終了

◎各種レール及び標準部品はP.35～P.40 に掲載しています。 ◎製品寸法図はP.80～P.84 に掲載しています。

大型伸縮吊棒＆吊ブラケット

V吊時 許容荷重 160kg　垂直 破壊荷重 767 kg

スチール製大型伸縮吊棒

(大) 1,600～865mm　(中) 880～505mm　(小) 520～325mm　(ショート) 340～235mm

スチール製吊ブラケット

品番	CK-105	CK-106	CK-107	CK-107-SS	S-22A
単価	3,900	3,200	2,700	2,400	580
入数	10本入	10本入	10本入	10本入	10個入
重量	750g/本	460g/本	320g/本	250g/本	75g/個

ステンレス製大型伸縮吊棒

(大) 1,600～865mm　(中) 880～505mm　(小) 520～325mm　(ショート) 340～235mm

ステンレス製吊ブラケット

品番	S-105	S-106	S-107	S-107-SS	S-222
単価	8,400	6,400	5,400	4,400	1,600
入数	10本入	10本入	10本入	10本入	10個入
重量	760g/本	470g/本	330g/本	260g/本	61g/個

伸縮吊棒

V吊時 許容荷重 15kg

スチール製伸縮吊棒

(大) 1,595～840mm　(中) 855～470mm　(小) 485～285mm　(ショート) 320～200mm

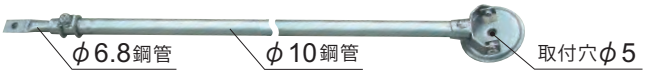

品番	CK-5	CK-6	CK-7	CK-7-SS
単価	1,580	1,300	1,000	720
入数	20本入	20本入	20本入	20本入
重量	260g/本	155g/本	100g/本	70g/本

S-22A　S-222

ブラケットは大型伸縮吊棒と共通のS-22AかS-222をご使用ください。

クランプ付ブラケットベース　レクト40/30/24 共通部品

「天井ブラケット」や「大型伸縮吊棒」と組み合わせ施工が可能。

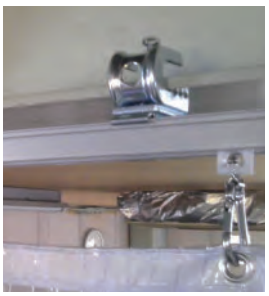

クランプ付ブラケットベースS

品番	S-CL-1S
材質	スチール
単価	770
入数	5個入
重量	120g/個

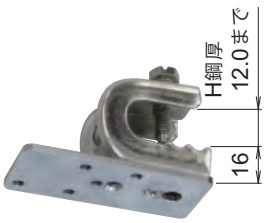

クランプ付ブラケットベースM

品番	S-CL-1
材質	スチール
単価	920
入数	5個入
重量	135g/個

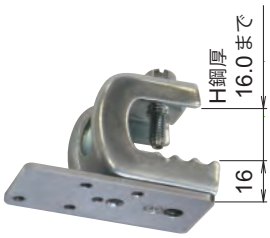

ブラケットとクランプの取付位置を調整できます。

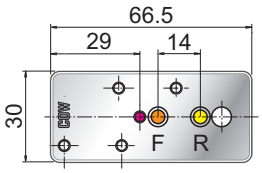

- 天井ブラケット取付位置
- クランプ固定位置 F
- クランプ固定位置 R(出荷時)

ブラケット取付けねじ付属
皿頭 M4×8(2本)
なべ頭 M4×6(2本)

※レクト30用ブラケット及び大型伸縮吊棒の取付位置は1箇所です。

部品: S-CL-1S+S-23
クランプ固定位置: R

部品: S-CL-1S+S-23
クランプ固定位置: F

部品: S-CL-1S+CK-105
クランプ固定位置: F

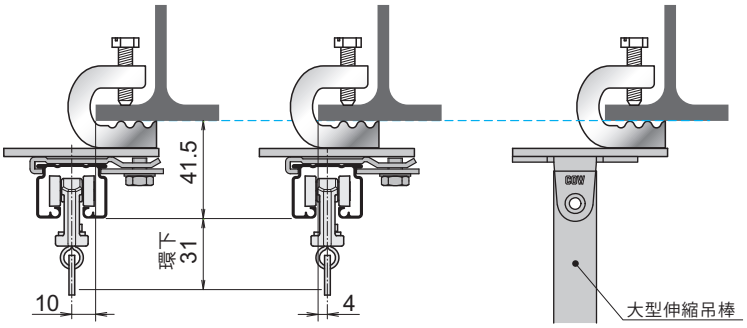

隙間隠しブラケット

特許取得

専用レールを別途手配不要!当社既成レールにワンタッチで取付けできます。

両側用 隙間隠しブラケット

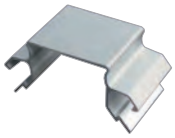

片側用 隙間隠しブラケット

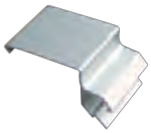

隙間隠しシート

隙間隠しアダプター (既成シート用)

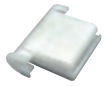

品番	S-84	S-82	S-81	S-83
材質	アルミ	アルミ	軟質樹脂	樹脂
単価	240	200	2,500/m	150
入数	50個入	50個入	20m/巻	50個入
重量	7g/個	4g/個	114g/m	3g/個

両側用 **S-84**

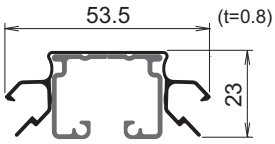

片側用 **S-82**

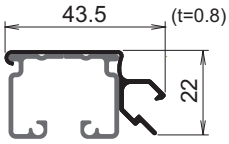

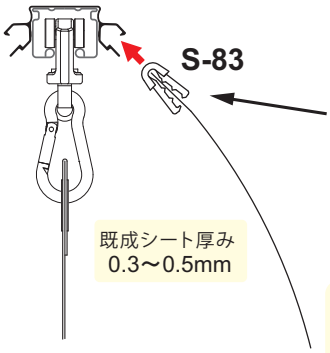

隙間隠しアダプターを既成シートに挟み込んで差し込む。

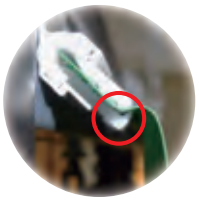

隙間隠しアダプターは長い方を下側にします。

注 意

隙間隠しブラケットはレールの施工前に取付けてください。

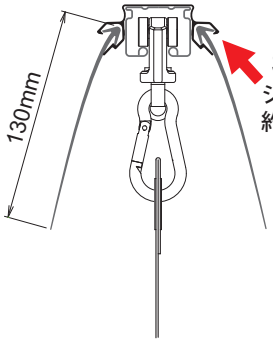

隙間隠しシートを隙間隠しブラケットに差し込むだけ。

鋼管用ブラケットベース　レクト40/30/24 共通部品

天井ブラケットと組み合わせて使用します。

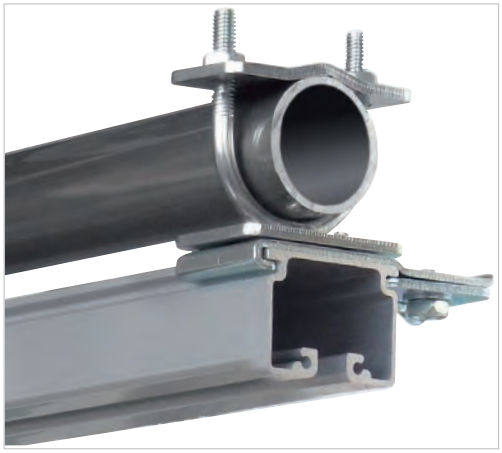

ブラケット取付けねじ:皿頭M4×8(2本)
なべ頭M4×10(2本)付属
なべ頭M4×6(1本)付属

※アルトラインには使用できません

φ34/43鋼管用 ブラケットベース

品番	S-UB34/43
材質	スチール
単価	1,020
入数	10個入
重量	各105/115g

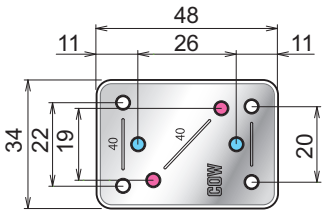

●レクト40天井ブラケット取付位置
●レクト30(レクト24)天井ブラケット取付位置

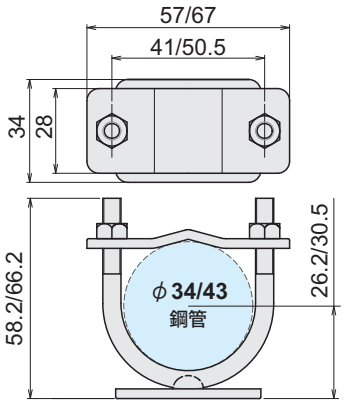

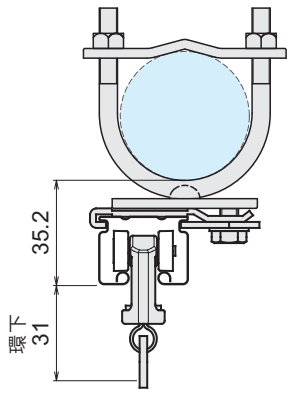

部品: S-UB43+S-23

◎各種レール及び標準部品はP.35～P.40 に掲載しています。 ◎製品寸法図はP.80～P.84 に掲載しています。

L-1A	L-2	L-1JA	L-2JA	L-212JA
ランナー	マグネットランナー	Jフックランナー	マグネット Jフックランナー	片マグネット Jフックランナー
許容荷重 1.5kg	許容荷重 1.5kg	許容荷重 1.5kg	許容荷重 1.5kg	許容荷重 1.5kg
樹脂/ステンレス	樹脂/スチール	樹脂/スチール	樹脂/スチール	樹脂/スチール/ステンレス
60	480	180	580	380
640 個入	10 個入	50 個入	10 個入	10 個入
2g/個	18g/ 個	5g/個	20g/ 個	18g/ 個

O-521MG	O-522MG	O-523	O-533	O-520	O-530
軽量スチール棚用 マグネットブラケット 特許取得	中量スチール棚用 マグネットブラケット 特許取得	天井ブラケット	天井ダブル ブラケット	ワンタッチ ブラケット	ワンタッチ ダブルブラケット
許容荷重 2kg	許容荷重 2kg				
樹脂/フェライト磁石	樹脂/フェライト磁石	スチール	樹脂/スチール	樹脂/スチール	樹脂/スチール
670	870	190	400	220	430
10 個入	10 個入	40 個入	20 個入	50 個入	20 個入
130g/個	145g/個	17g/個	32g/個	22g/個	49g/個

O-510	CK-4	L-24	L-111
エンドキャップ	フリーストップ	壁面ブラケット	アルミレール用 ジョイント
樹脂/スチール/ステンレス	スチール	スチール/ステンレス	ステンレス
80	60	140	290
50 個入	50 個入	20 個入	20 個入
7g/個	5g/個	14g/個	16g/個

注意

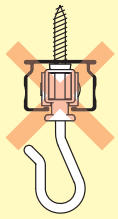

※直付け不可

L-2JA 及び L-212JA
マグネットJフックランナーは
直付けレールに使用できません。
ねじ頭とマグネット部分が接触
する可能性があります。

ランナー環下寸法図（単位mm）

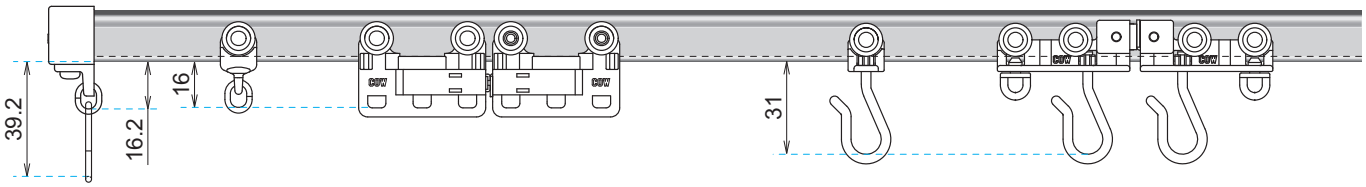

許容荷重	1.5kg	1.5kg	1.5kg	1.5kg

◎その他オプション部品は P.47～P.48 に掲載しています。　◎製品寸法図は P.85～P.86 に掲載しています。

伸縮吊棒&吊ブラケット

V吊時 許容荷重 15kg

スチール製伸縮吊棒

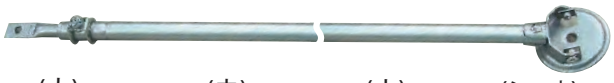

スチール製
吊ブラケット

	(大) 1,595～840mm	(中) 855～470mm	(小) 485～285mm	(ショート) 320～200mm	
品番	CK-5	CK-6	CK-7	CK-7-SS	L-522
単価	1,580	1,300	1,000	720	130
入数	20個入	20個入	20個入	20個入	20個入
重量	260g/本	155g/本	100g/本	70g/本	11g/個

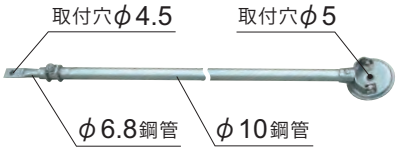

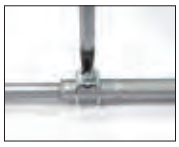

長さ調整

ねじを軽く締めて仮止めし、
強く締め込んで固定します。

鋼管用ブラケットベース

レクト40/30/24 共通部品

天井ブラケットと組み合わせて使用します。

仮設テントなどにシートを施工可能。
汎用パイプにレールを取付けできます。

φ34/43 鋼管用
ブラケットベース

品番	S-UB34/43
材質	スチール
単価	1,020
入数	10個入
重量	各105/115g

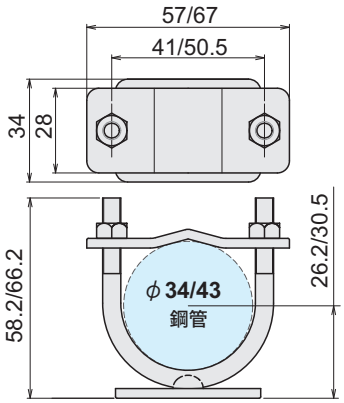

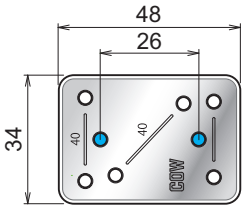

● 天井ブラケット取付位置

ブラケット取付けねじ付属
(皿頭M4×8,2本/なべ頭M4×10,2本
なべ頭M4×6,1本)

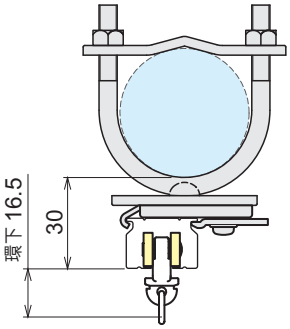

部品: S-UB43+O-523

◎各種レール及び標準部品はP.45～P.46 に掲載しています。 ◎製品寸法図は P.85～P.86 に掲載しています。

Wind protection
Rain proof
Dust proof
Insecticide
Partition
Screen
Crime prevention
Energy saving

POLE COMMON PARTS サイドポール / センターポール 部品表

共通部品名	サイドポール			センターポール		
	強化型 ストロング	標準型 アルファ	小型 ライト	ストロング	アルファ	スリム
	MRSST	MRSA	MRSL	MRCST	MRCA	MRE
アルトライン 複車吊ランナー S-802D	●					
アルトライン 単車吊ランナー S-801D				●		
重量級 アジャストランナー S-201D S-2D		●	●		●	
ポール吊金具 MR-1		●	●		●	●
MB マグネットバー MR-2MGF	● MB タイプ	● MB タイプ	● MB タイプ			
MG サイドクッション MR-2	● MG タイプ	● MG タイプ	● MG タイプ			
MG マグネット MR-3 MG ロングマグネット MR-3L	● MG タイプ	● MG タイプ	● MG タイプ			
エンドキャップ MR-33/34/35/36 MR-5CP/5SP	● MR-35	● MR-33	● MR-34	● MR-36	● MR-5CP	● MR-5SP
両開きロック金具 MR-8NK	●	●				
片開きロック金具 MR-9NK MR-9	● MB:MR-9NK MG:MR-9	● MB:MR-9NK MG:MR-9				
両開きロック金具 MR-27			●			
片開きロック金具 MR-28			●			
スライドロック金具 MR-21	● MG タイプ	● MG タイプ				
ポール固定金具 MR-10	●	●	●	● ※端部使用時に限る	● ※端部使用時に限る	
サイドハンドル MR-6S MR-7/7L/7SUS	●	●				
サイドハンドル ライト MR-24			●			
丸落し 受座 MR-17/19 MR-18/18L/18F/20/20L		●	●		●	●
丸落しロング 受座 MR-29/39 MR-30	●	●		●	●	
ポールジョイント MRJ-2ST MRJ-2/MRJ-4	● MRJ-2ST	● MRJ-2	● MRJ-2／MRJ-4	● MRJ-2ST	● MRJ-4	
固定バー MRB/MRBST	● MRBST	● MRB	● MRB	● MRBST	● MRB	● MRB
ネット固定バー MRNB	●	●	●			
片開用 直付アルミ枠 MRK	●	●	●			

PARTS サイドポール ストロング 使用部品

	MRSST サイドポール ストロング	MRCST センターポール ストロング	MRK 直付アルミ枠	MRBST 固定バー ストロング	MRNB ネット固定バー
			 ジョイント延長はできません。	【シート用】 孔あけ済 ステンレス ドリルねじ付属 （3.5×13mm） ジョイント延長はできません。	【ネット用】 孔あけ済 ステンレス ドリルねじ付属 （3.5×25mm） ジョイント延長はできません。
材質	アルミ	アルミ	アルミ	アルミ	アルミ
2.0m	MRSST−20 14,000 3.1kg	MRCST−20 8,000 1.6kg	MRK−20 1,800 0.5kg	MRBST−20A 2,000 260g	MRNB−20A 2,600 370g
2.5m	MRSST−25 17,500 3.8kg	MRCST−25 10,000 2.1kg	MRK−25 2,250 0.6kg	MRBST−25A 2,500 320g	MRNB−25A 3,250 460g
3.0m	MRSST−30 21,000 4.6kg	MRCST−30 12,000 2.5kg	MRK−30 2,700 0.7kg	MRBST−30A 3,000 390g	MRNB−30A 3,900 550g
3.5m	MRSST−35 24,500 5.3kg	MRCST−35 14,000 2.9kg	MRK−35 3,150 0.8kg	MRBST−35A 3,500 450g	MRNB−35A 4,550 640g
4.0m	MRSST−40 28,000 6.1kg	MRCST−40 16,000 3.3kg	MRK−40 3,600 1.0kg	MRBST−40A 4,000 510g	MRNB−40A 5,200 730g
別寸	− 納 7,600/m	− 納 4,400/m	− 納 1,180/m	− 納 1,300/m	− 納 1,700/m
入数	4本入	6本入	12本入	40本入	20本入

	S-801A リングランナー 特許申請中	S-801C スナップランナー 特許申請中	S-802D サイドポール専用 複車吊ランナー	S-801D センターポール専用 単車吊ランナー
	 （ベアリング） 許容荷重50kg	 （ベアリング） 許容荷重30kg	 （ベアリング） 許容荷重100kg	 （ベアリング） 許容荷重50kg
材質	ステンレス/樹脂	ステンレス/樹脂	ステンレス/樹脂	ステンレス/樹脂
価格	3,400	3,600	8,700	5,800
入数	10個入	10個入	4個入	5個入
重量	145g/個	157g/個	420g/個	185g/個

組立方法は P.65~P.66

MRJ-2ST
強化ポール用
ジョイント

サイドポール/センターポール兼用
ボルト・ナット付属

材質	アルミ押出材
価格	2,800
入数	1本入
重量	400g/本

	MR-2MGF MBタイプ マグネットバー 特許取得	MR-2 MGタイプ サイドクッション	MR-3L MGタイプ ロングマグネット	MR-4L MGタイプ ロングマグネット受座	MR-10 ポール 固定金具
			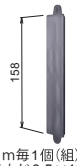 158 1m毎1個（組） ドリルねじ3.5×13付	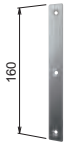 160 タッピンねじ3×20付	 タッピンねじ3×20付
材質	ゴム磁石	軟質樹脂	スチール/樹脂	スチール	スチール
価格	1,400/m	480/m	540	210	400
入数	12m巻	100m巻	25個入	50個入	20個入
重量	420g/m	50g/m	75g/個	46g/個	45g/個

	MR-6S サイドハンドル	MR-7 パイプハンドル 184mm	MR-7L パイプハンドル 284mm	MR-7SUS パイプハンドル 184mm	MR-35 サイドポール ストロング用 エンドキャップ	MR-36 センターポール ストロング用 エンドキャップ
	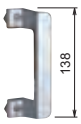 138 シルバー塗装	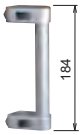 184	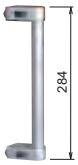 284 アルマイト/シルバー塗装	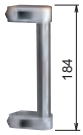 184 ステンレス/シルバー塗装	 タッピン3.5×16付	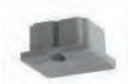 タッピン3.5×16付
材質	亜鉛ダイカスト等	アルミパイプ/アルミダイカスト等		ステンレスパイプ/アルミダイカスト等	樹脂	樹脂
価格	1,900	2,500	3,200	3,800	200	150
入数	1個入	1個入	1個入	1個入	20個入	20個入
重量	270g/個	150g/個	185g/個	210g/個	18g/個	10g/個

	MR-8NK 錠掛穴付き 両開きロック金具	MR-9NK 錠掛穴付き 片開きロック金具 特許申請中	MR-9 MGタイプ 片開きロック金具	MR-21 MGタイプ スライドロック金具	MR-22 両開き用 南京錠取付金具
	 掛穴φ10 ドリルねじ3.5×13付	 コーナースペーサー2個付 掛穴φ10 タッピン4×20他付	 タッピン3×20付	 ドリルねじ3.5×13他付	 掛穴φ12 ねじナット M5×30付
材質	スチール	スチール	スチール	ステンレス/樹脂	ステンレス
価格	3,200	3,400	2,800	2,400	1,200
入数	5個入	5個入	5個入	1個入	20個入
重量	175g/個	300g/個	136g/個	140g/個	42g/個

丸落しは P.57

◎その他オプション部品はP.57～P.58 に掲載。 ◎組立て、取付け方法はP.59～P.70 に掲載。 ◎部品寸法図はP.89～P.96 に掲載。

特許取得

標準型 開閉ユニット

MRSA
アルミ押出材　A6063S-T5
アルマイト+クリア塗装仕上げ

一般汎用タイプ。 ジョイント延長が可能な
ポールは㈱日中製作所オリジナル製品です。

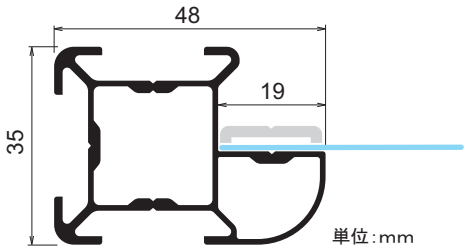

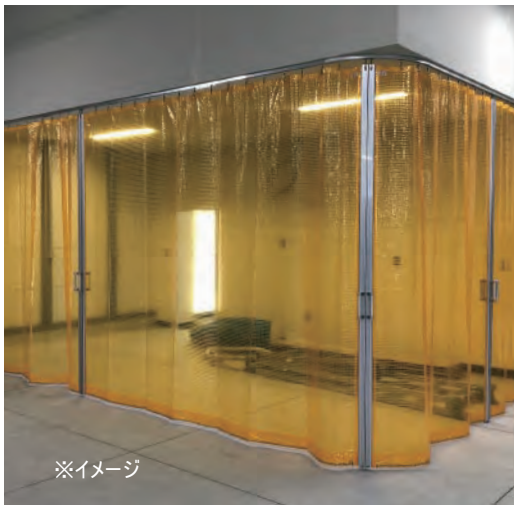

【サイドポール／センターポール／アルミ枠組立図】

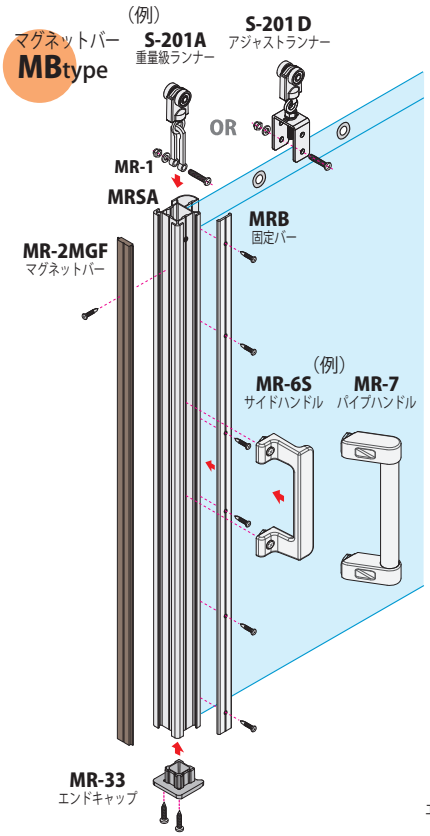

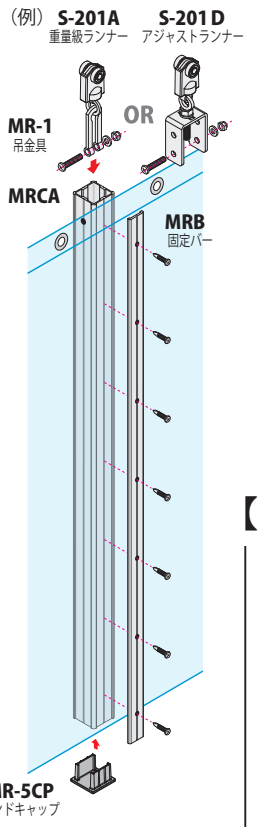

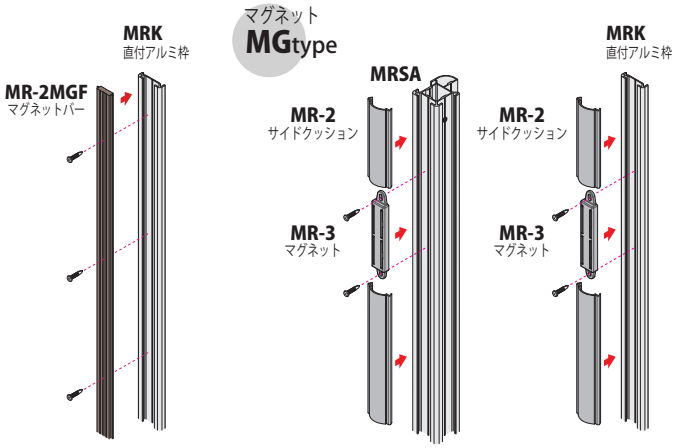

【レクト40取付け寸法図】

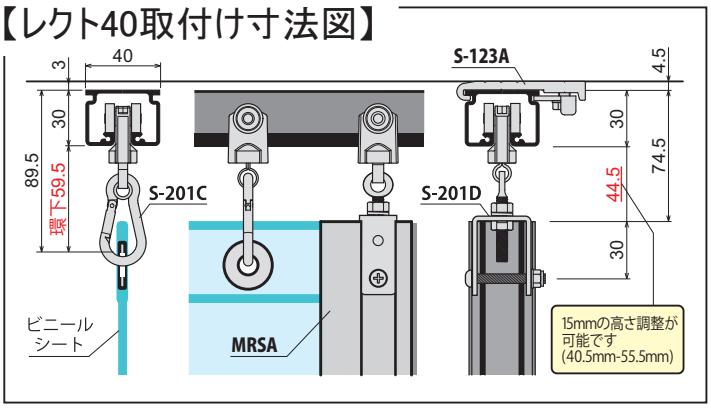

【参考組合せ価格表】

レクト40 + 両開き MBタイプ仕様

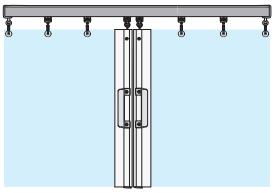

ポール長さ	組合せ価格	サイドポール MRSA	固定バー MRB	マグネットバー MR-2MGF	エンドキャップ MR-33	サイドハンドル MR-6S	吊ランナー S-201D
2.0m	34,900	2 本	2 本	4 m	2 個	4 本	2 個
2.5m	40,100	2 本	2 本	5 m	2 個	4 本	2 個
3.0m	45,300	2 本	2 本	6 m	2 個	4 本	2 個
3.5m	50,500	2 本	2 本	7 m	2 個	4 本	2 個
4.0m	55,700	2 本	2 本	8 m	2 個	4 本	2 個

レクト40 + 片開き MBタイプ仕様

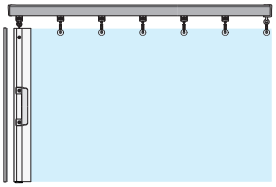

ポール長さ	組合せ価格	サイドポール MRSA	固定バー MRB	アルミ枠 MRK	マグネットバー MR-2MGF	エンドキャップ MR-33	サイドハンドル MR-6S	吊ランナー S-201D
2.0m	22,050	1 本	1 本	1 本	4 m	1 個	2 本	1 個
2.5m	25,800	1 本	1 本	1 本	5 m	1 個	2 本	1 個
3.0m	29,550	1 本	1 本	1 本	6 m	1 個	2 本	1 個
3.5m	33,300	1 本	1 本	1 本	7 m	1 個	2 本	1 個
4.0m	37,050	1 本	1 本	1 本	8 m	1 個	2 本	1 個

	MRSA サイドポール アルファ	MRCA センターポール アルファ	MRK 直付アルミ枠	MRB 固定バー	MRNB ネット固定バー
			ジョイント延長はできません。	【シート用】 孔あけ済 ステンレス ドリルねじ付属 (3.5×13mm) ジョイント延長はできません。	【ネット用】 孔あけ済 ステンレス ドリルねじ付属 (3.5×25mm) ジョイント延長はできません。
材質	アルミ	アルミ	アルミ	アルミ	アルミ
2.0m	MRSA−20 6,000 1.4kg	MRCA−20 3,400 0.8kg	MRK−20 1,800 0.5kg	MRB−20A 1,600 210g	MRNB−20A 2,600 370g
2.5m	MRSA−25 7,500 1.8kg	MRCA−25 4,250 1.0kg	MRK−25 2,250 0.6kg	MRB−25A 2,000 260g	MRNB−25A 3,250 460g
3.0m	MRSA−30 9,000 2.2kg	MRCA−30 5,100 1.2kg	MRK−30 2,700 0.7kg	MRB−30A 2,400 320g	MRNB−30A 3,900 550g
3.5m	MRSA−35 10,500 2.5kg	MRCA−35 5,950 1.4kg	MRK−35 3,150 0.8kg	MRB−35A 2,800 370g	MRNB−35A 4,550 640g
4.0m	MRSA−40 12,000 2.9kg	MRCA−40 6,800 1.6kg	MRK−40 3,600 1.0kg	MRB−40A 3,200 420g	MRNB−40A 5,200 730g
別寸	− 納 3,500/m	− 納 2,100/m	− 納 1,180/m	− 納 1,200/m	− 納 1,700/m
入数	4本入	8本入	12本入	40本入	20本入

	S-2A 30用重量級 ステンレスBランナー	S-201A 40用重量級 ステンレスBランナー	S-2C 30用重量級 ステンレスBスナップランナー	S-201C 40用重量級 ステンレスBスナップランナー	S-2D 30用重量級 アジャストランナー	S-201D 40用重量級 アジャストランナー
	(ベアリング) 許容荷重30kg	(ベアリング) 許容荷重30kg	(ベアリング) 許容荷重30kg	(ベアリング) 許容荷重30kg	(ベアリング) 許容荷重30kg	(ベアリング) 許容荷重30kg
材質	ステンレス/樹脂	ステンレス/樹脂	ステンレス/樹脂	ステンレス/樹脂	ステンレス/樹脂	ステンレス/樹脂
価格	2,400	2,500	2,700	2,800	3,000	3,100
入数	10個入	10個入	10個入	10個入	10個入	10個入
重量	32g/個	36g/個	45g/個	50g/個	88g/個	92g/個

	MR-1 30/40兼用 ポール吊金具	MR-2MGF MBタイプ マグネットバー 特許取得	MR-2 MGタイプ サイドクッション	MR-3 MGタイプ マグネット	MR-4 MGタイプ マグネット受座	MR-10 ポール 固定金具
	ねじ M5×35mm ナイロンナット付			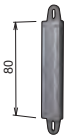 1m毎1個(組) ドリルねじ3.5×13付	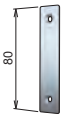 タッピンねじ3×20付	タッピンねじ3×20付
材質	ステンレス	ゴム磁石	軟質樹脂	スチール/樹脂	スチール	スチール
価格	650	1,400/m	480/m	340	140	400
入数	50個入	12m巻	100m巻	50個入	50個入	20個入
重量	17g/個	420g/m	50g/m	40g/個	24g/個	45g/個

	MR-6S サイドハンドル	MR-7 パイプハンドル 184mm	MR-7L パイプハンドル 284mm	MR-7SUS パイプハンドル 184mm	MR-33 サイドポールアルファ用 エンドキャップ	MR-5CP センターポールアルファ用 エンドキャップ
	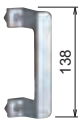 シルバー塗装	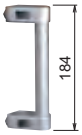 アルマイト/シルバー塗装	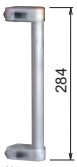 アルマイト/シルバー塗装	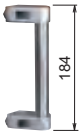 ステンレス/シルバー塗装	タッピン3.5×16付	圧入タイプ
材質	亜鉛ダイカスト等	アルミパイプ/アルミダイカスト等	アルミパイプ/アルミダイカスト等	ステンレスパイプ/アルミダイカスト等	樹脂	樹脂
価格	1,900	2,500	3,200	3,800	150	100
入数	1個入	1個入	1個入	1個入	20個入	40個入
重量	270g/個	150g/個	185g/個	210g/個	8g/個	3g/個

丸落しは P.57

	MR-8NK 錠掛穴付き 両開きロック金具	MR-9NK 錠掛穴付き 片開きロック金具 特許申請中	MR-9 MGタイプ 片開きロック金具	MR-21 MGタイプ スライドロック金具	MR-22 両開き用 南京錠取付金具
	掛穴φ10 ドリルねじ3.5×13付	コーナースペーサー2個付 掛穴φ10 タッピン4×20他付	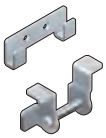 タッピン3×20付	ドリルねじ3.5×13他付	掛穴φ12 ねじナット M5×30付
材質	スチール	スチール	スチール	ステンレス/樹脂	ステンレス
価格	3,200	3,400	2,800	2,400	1,200
入数	5個入	5個入	5個入	1個入	20個入
重量	175g/個	300g/個	136g/個	140g/個	42g/個

組立方法は P.65~P.66

	MRJ-2 強力ポールジョイント	MRJ-4 ポールジョイント
	ねじ・ナット付属	ドリルねじ付属
材質	アルミ押出材	アルミ押出材
価格	2,000	1,100
入数	1本入	1本入
重量	220g/本	165g/本

◎その他オプション部品はP.57～P.58 に掲載。 ◎組立て、取付け方法はP.59～P.70 に掲載。 ◎部品寸法図はP.89～P.96 に掲載。

	MRSL サイドポール ライト	MRE センターポール スリム	MRK 直付アルミ枠	MRB 固定バー	MRNB ネット固定バー
		 ジョイント延長はできません。	 ジョイント延長はできません。	【シート用】 孔あけ済 ステンレス ドリルねじ付属 （3.5×13mm） ジョイント延長はできません。	【ネット用】 孔あけ済 ステンレス ドリルねじ付属 （3.5×25mm） ジョイント延長はできません。
材質	アルミ	アルミ	アルミ	アルミ	アルミ
2.0m	MRSL−20 4,400 0.9kg	MRE−20 3,000 0.5kg	MRK−20 1,800 0.5kg	MRB−20A 1,600 210g	MRNB−20A 2,600 370g
2.5m	MRSL−25 5,500 1.2kg	MRE−25 3,750 0.7kg	MRK−25 2,250 0.6kg	MRB−25A 2,000 260g	MRNB−25A 3,250 460g
3.0m	MRSL−30 6,600 1.4kg	MRE−30 4,500 0.8kg	MRK−30 2,700 0.7kg	MRB−30A 2,400 320g	MRNB−30A 3,900 550g
3.5m	MRSL−35 7,700 1.6kg	MRE−35 5,250 9.3kg	MRK−35 3,150 0.8kg	MRB−35A 2,800 370g	MRNB−35A 4,550 640g
4.0m	MRSL−40 8,800 1.8kg	MRE−40 6,000 1.1kg	MRK−40 3,600 1.0kg	MRB−40A 3,200 420g	MRNB−40A 5,200 730g
別寸	− 納 2,600/m	− 納 1,800/m	− 納 1,180/m	− 納 1,200/m	− 納 1,700/m
入数	8本入	12本入	12本入	40本入	20本入

	S-2A 30用重量級 ステンレスBランナー	S-3A ランナー	S-2C 30用重量級 ステンレスBスナップランナー	S-3C スナップランナー	S-2D 30用重量級 アジャストランナー
	 （ベアリング） 許容荷重30kg	 許容荷重15kg	 （ベアリング） 許容荷重30kg	 許容荷重15kg	 （ベアリング） 許容荷重30kg
材質	ステンレス/樹脂	樹脂/ステンレス	ステンレス/樹脂	樹脂/ステンレス	ステンレス/樹脂
価格	2,400	340	2,700	540	3,000
入数	10個入	50個入	10個入	50個入	10個入
重量	32g/個	13g/個	45g/個	25g/個	88g/個

	MR-1 30/40兼用 ポール吊金具	MR-2MGF MBタイプ マグネットバー 特許取得	MR-2 MGタイプ サイドクッション	MR-3 MGタイプ マグネット	MR-4 MGタイプ マグネット受座
	 ねじ M5×35mm ナイロンナット付			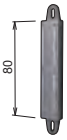 1m毎1個（組） ドリルねじ3.5×13付	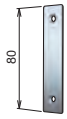 タッピンねじ3×20付
材質	ステンレス	ゴム磁石	軟質樹脂	スチール/樹脂	スチール
価格	650	1,400/m	480/m	340	140
入数	50個入	12m巻	100m巻	50個入	50個入
重量	17g/個	420g/m	50g/m	40g/個	24g/個

	MR-10 ポール 固定金具	MR-24 サイドハンドル ライト	MR-34 サイドポールライト用 エンドキャップ	MR-5SP センターポールスリム用 エンドキャップ
	 タッピンねじ3×20付	 ドリルねじ4×19付	 タッピン3.5×16付	 圧入タイプ
材質	スチール	樹脂	樹脂	樹脂
価格	400	980	150	100
入数	20個入	1個入	20個入	60個入
重量	45g/個	65g/個	7g/個	3g/個

	MR-27 サイドポールライト用 錠掛穴付き両開きロック金具	MR-28 サイドポールライト用 片開きロック金具	MR-22 両開き用 南京錠取付金具
	 掛穴φ10 ドリルねじ4×13付	 タッピン4×20付	 掛穴φ12 ねじナット M5×30付
材質	スチール/樹脂	スチール/樹脂	ステンレス
価格	2,400	2,400	1,200
入数	5個入	5個入	20個入
重量	148g/個	135g/個	42g/個

組立方法は P.65~P.66

	MRJ-2 強力ポールジョイント	MRJ-4 ポールジョイント
	 ねじ・ナット付属	 ドリルねじ付属
材質	アルミ押出材	アルミ押出材
価格	2,000	1,100
入数	1本入	1本入
重量	220g/本	165g/本

◎その他オプション部品はP.57～P.58 に掲載。 ◎組立て、取付け方法はP.59～P.70 に掲載。 ◎部品寸法図はP.89～P.96 に掲載。

OPTION オプション部材

【丸落し】

組立方法は P.69~P.70

MR-17	MR-18	MR-18L	MR-18F	MR-19	MR-20	MR-20L	MR-39	MR-29	MR-30
丸落し	丸落し受座	丸落し受座ロング	カバー付き丸落し受座	丸落し	丸落し受座	丸落し受座ロング	丸落し	丸落しロング	丸落しロング用受座
スチール(φ13)	スチール(孔φ15)	スチール(孔φ15)	スチール(孔φ15)	ステンレス(φ12)	ステンレス(孔φ14)	ステンレス(孔φ14)	スチール(φ16)	スチール(φ16)	スチール(孔φ18)
			特許取得						
	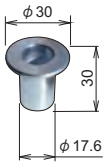	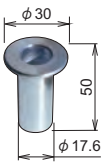	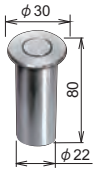						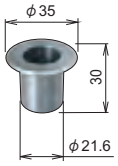
ストローク 140mm ねじナット付	下穴φ18 深さ30~80	下穴φ18 深さ50~80	ストローク 45mm 下穴φ22.5 深さ80	ストローク 140mm ねじナット付	下穴φ18 深さ30~80	下穴φ18 深さ50~80	ストローク 190mm ねじナット付	ストローク 300mm ねじナット付	下穴φ22 深さ30~250
スチール	スチール	スチール	スチール	ステンレス	ステンレス	ステンレス	スチール	スチール	スチール
1,580	600	750	4,000	3,700	1,240	2,300	4,000	6,300	680
5個入	20個入	20個入	5個入	5個入	20個入	20個入	4個入	4個入	20個入
480g/個	27g/個	30g/個	130g/個	430g/個	26g/個	40g/個	1.2kg/個	1.8kg/個	35g/個

【吊部材】

S-272	S-72	S-270	S-70	S-71	HSSH23	HSSH30	HSSH40	HSSH48
ステンレス シャックル	シャックル	ステンレス ロングスナップ	スチール ロングスナップ	スチール ショートスナップ	ステンレスS環	ステンレスS環	ステンレスS環	ステンレスS環
	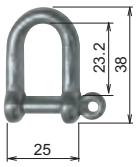		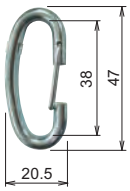	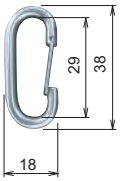				
					納	納	納	納
線径φ6.0	線径φ6.0	線径φ5.0	線径φ4.5	線径φ4.5	線径φ2.3	線径φ3.0	線径φ4.0	線径φ4.8
許容荷重 100kg	許容荷重 50kg	許容荷重 30kg	許容荷重 10kg	許容荷重 10kg	許容荷重 2kg	許容荷重 3kg	許容荷重 6kg	許容荷重 7kg
ステンレス	スチール	ステンレス	スチール	スチール	ステンレス	ステンレス	ステンレス	ステンレス
600	200	350	200	200	35	50	90	180
50 個入	50 個入	50 個入	100 個入	100 個入	300 個入	200 個入	100 個入	100 個入
25g/個	25g/個	16g/個	11g/個	9g/個	2g/個	5g/個	11g/個	17g/個

【止部材】

F-350	HAG-226BK	HAG-221W	HSW 1060	HPW 60
ステンレスフック	バックル式 タッセルベルト ブラック	バックル式 タッセルベルト ホワイト	ステンレス チェーン 2.0 m	プラスチック チェーン ホワイト
		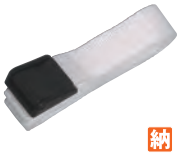		
	納	納	納	納
ドリルねじ4×16付	25mm幅	25mm幅	線径φ6.0	線径φ6.0
ステンレス	樹脂/ナイロン	樹脂/ナイロン	ステンレス	ポリエチレン樹脂
2,300	1,200	1,200	6,400	1,100/m
10 個入	2m巻	2m巻	2m巻	30m巻
46g/個	44g/m	44g/m	650g/m	88g/m

HGF-1	HGF-2	HLP-1	HLP-2	HLPJ-1
グランドフック 1 片止用	グランドフック 2 両止用	埋込用リングプル 小 鏡面	埋込用リングプル 大 鏡面	埋込用リングプル 薄型
				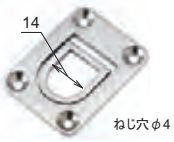
w 34×d 21×h 26	w 34×d 34×h 26	w 44×d 57×h 8.5	w 56×d 66×h 9.5	w 34×d 45×h 3.5
納	納	納	納	納
線径φ4.0	線径φ4.0			
ステンレス	ステンレス	ステンレス	ステンレス	ステンレス
900	1,000	1,900	2,500	5,500
100個入	100個入	20個入	20個入	20個入
16g/個	15g/個	32g/個	45g/個	29g/個

【フラットバー】

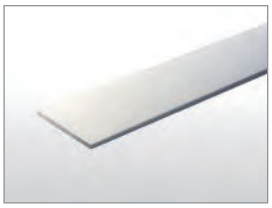

定尺：4000 mm
定尺販売品

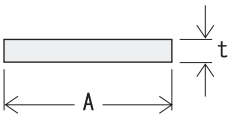

材質	寸法 mm t	寸法 mm A	品番	単価
アルミ	2.0	10	HJ185S	1,650
		15	HJ186S	2,440
		20	HJ187S	3,220
		25	HJ188S	4,080
		30	HJ189S	4,870
		35	HJ190S	5,660
		40	HJ191S	6,450
		50	HJ192S	8,020
	3.0	10	HJ195S	2,440
		12	HJ196S	2,940
		15	HJ197S	3,650
		20	HJ198S	4,800
		25	HJ199S	6,020
		30	HJ200S	7,230
		40	HJ201S	9,590
		50	HJ202S	12,030
	4.0	15	HJ206S	4,870
		20	HJ207S	6,450
		25	HJ208S	8,020
		30	HJ209S	9,590
		40	HJ210S	12,810
		50	HJ211S	16,030
ステンレス	3.0	15	J400	11,600
		20	J401	14,300
		25	J402	18,200

【等辺アングル】

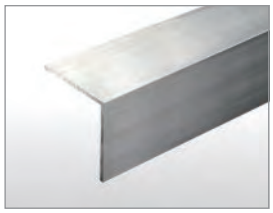

定尺：4000 mm
定尺販売品

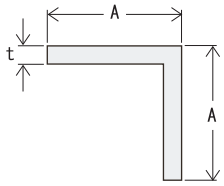

材質	寸法 mm t	寸法 mm A	品番	単価
アルミ	1.5	15	HJ010S	3,440
		20	HJ013S	4,660
		25	HJ016S	5,870
		30	HJ019S	7,090
		38	HJ023S	9,020
		50	HJ027S	11,880
	2.0	15	HJ011S	4,510
		20	HJ014S	6,090
		25	HJ017S	7,670
		30	HJ020S	9,310
		35	HJ022S	10,950
		40	HJ024S	12,530
		50	HJ028S	15,680
	3.0	15	HJ012S	6,520
		20	HJ015S	8,950
		25	HJ018S	11,310
		30	HJ021S	13,740
		40	HJ025S	18,470
		50	HJ029S	23,330
ステンレス	1.0	19	J303	10,300
		25	J304	13,200

【不等辺角パイプ】

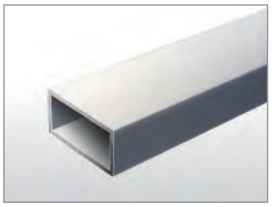

定尺：4000 mm
定尺販売品

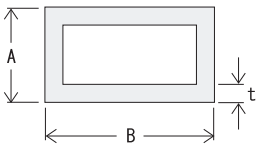

材質	寸法 mm t	寸法 mm A	寸法 mm B	品番	単価
アルミ	1.5	10	30	HJ114S	8,950
		15	20	HJ116S	7,730
		15	25	HJ120S	8,950
		15	30	HJ122S	10,090
	2.0	15	20	HJ118S	9,950
		20	30	HJ127S	14,750
		20	40	HJ131S	17,970
		25	40	HJ133S	19,540
		25	50	HJ135S	22,760
		30	40	HJ139S	21,110
		30	50	HJ141S	24,340
		40	60	HJ149S	30,700
		50	70	HJ153S	37,070

【不等辺アングル】

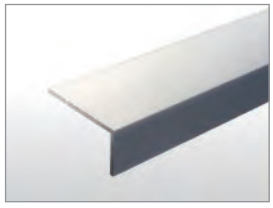

定尺：4000 mm
定尺販売品

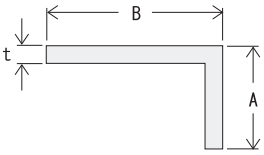

材質	寸法 mm t	寸法 mm A	寸法 mm B	品番	単価
アルミ	1.5	9	20	HJ086S	3,370
		9	30	HJ087S	4,580
		10	20	HJ088S	3,440
		10	25	HJ089S	4,080
		10	30	HJ090S	4,660
		10	40	HJ091S	5,870
		15	20	HJ093S	4,080
		15	30	HJ096S	5,230
	2.0	10	15	HJ085S	3,730
		10	50	HJ092S	9,310
		15	20	HJ094S	5,300
		15	25	HJ095S	6,090
		15	30	HJ097S	6,870
		15	35	HJ099S	7,730
		15	40	HJ100S	8,520
		20	25	HJ101S	6,870
		20	30	HJ102S	7,730
		20	40	HJ104S	9,310
		20	50	HJ106S	10,950
	3.0	15	30	HJ098S	10,090
		20	30	HJ103S	11,310
		20	40	HJ105S	13,670
		20	50	HJ107S	16,100
		25	30	HJ108S	12,530
		25	50	HJ109S	17,320

【南京錠】 個別で使用する場合 KD(鍵違い)、複数箇所で同じ鍵を使用する場合 KA(同一鍵)

2045D-35-KD 鍵違い
2045D-35-KA 同一鍵

弦径 φ4.8

付属キー３本入り

2045D-40-KD 鍵違い
2045D-40-KA 同一鍵

弦径 φ6.3

付属キー３本入り

2045D-45-KD 鍵違い

弦径 φ6.3

付属キー３本入り

真鍮	真鍮	真鍮
1,500	2,000	2,300
12個入	12個入	12個入
87g/個	140g/個	160g/個

南京錠使用例

MR-8NK
MB/MGタイプ
錠掛穴付き両開きロック金具

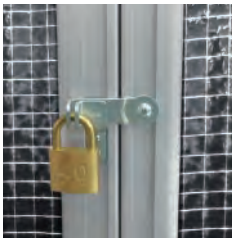

MR-27
サイドポール ライト用
錠掛穴付き両開きロック金具

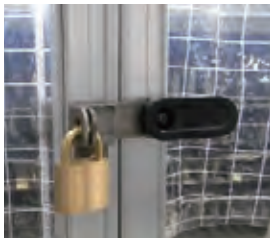

■ 組立て、取付け方法は P59～P70 に掲載。

■ 部品寸法図は P89～P96 に掲載。

MRSST
【強化型】 サイドポール ストロング

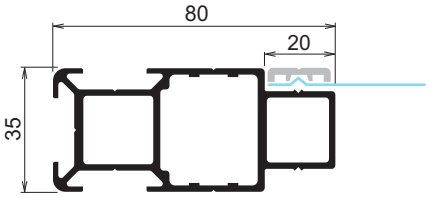

単位：mm

※アルトライン用
S-802D
穴あけ加工 φ6.5

吊ランナー取付け方向図

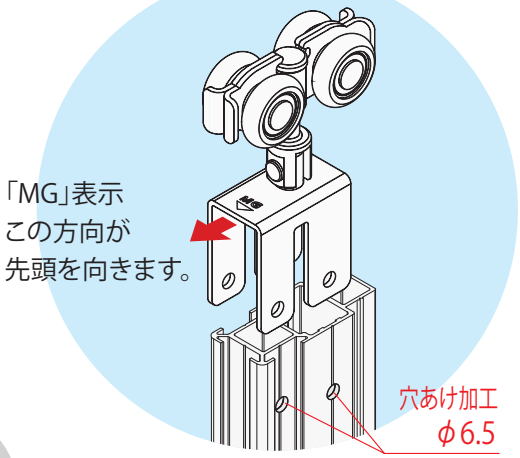

マグネットバー MBtype

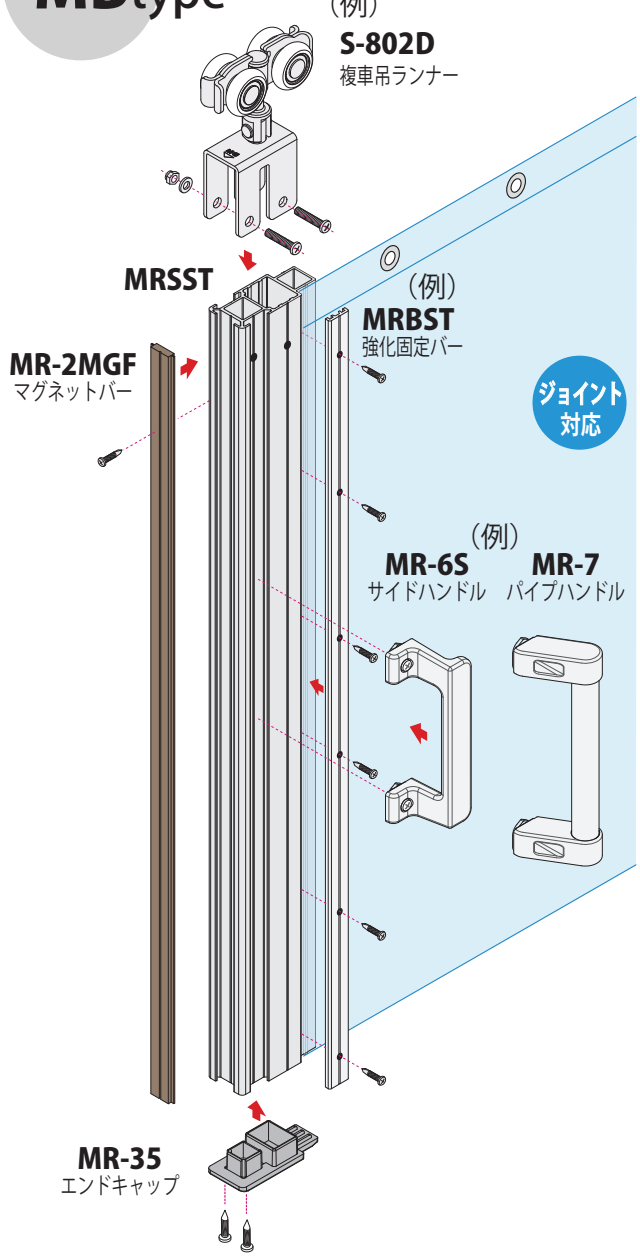

マグネット MGtype

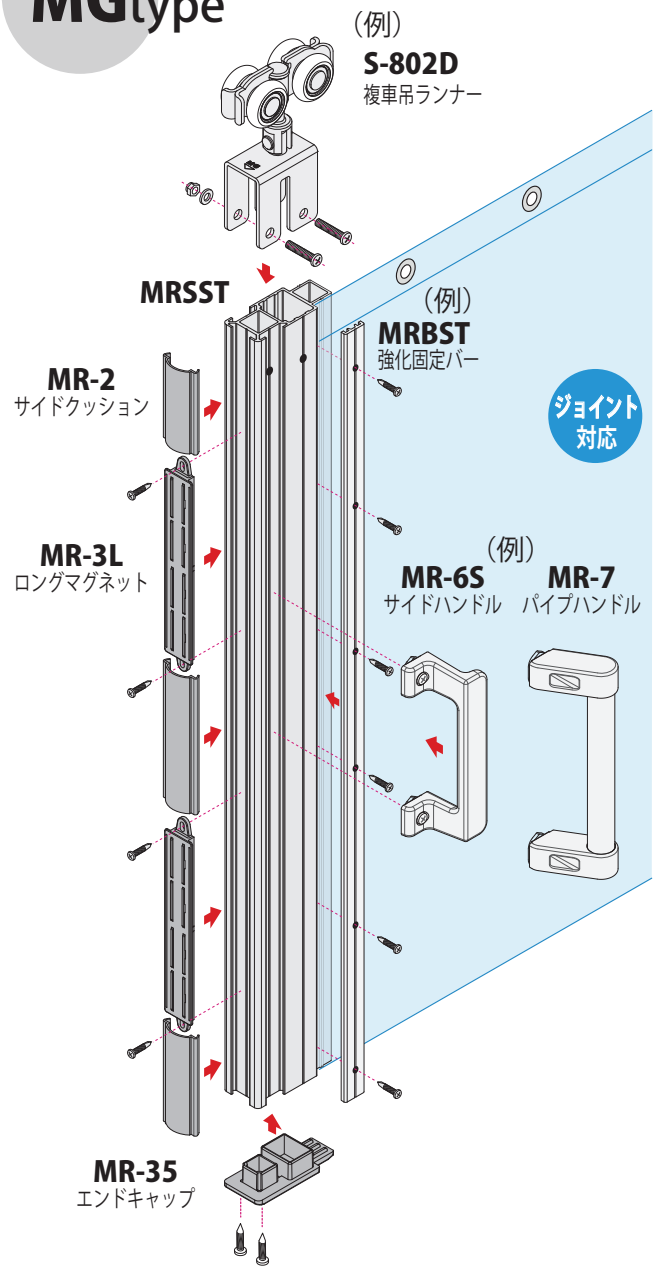

MRSA
【標準型】 サイドポール アルファ

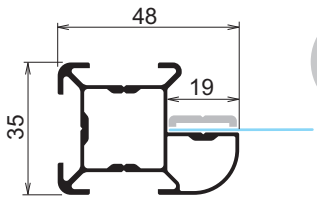

単位：mm

穴あけ加工 φ5.5

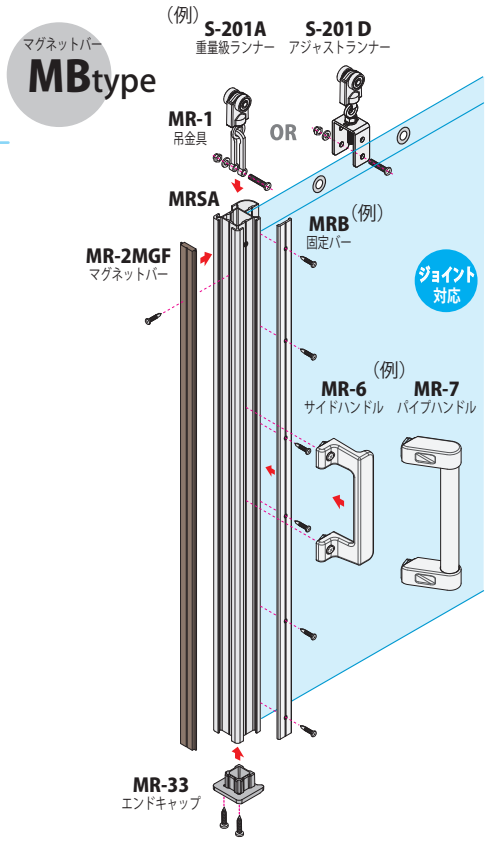

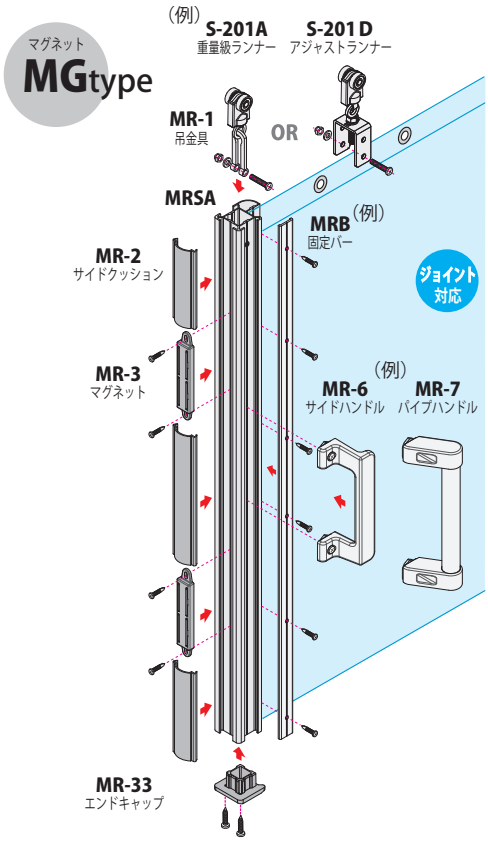

MRSL
【小型】 サイドポール ライト

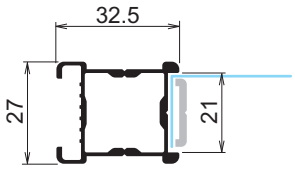

単位：mm

穴あけ加工 φ5.5

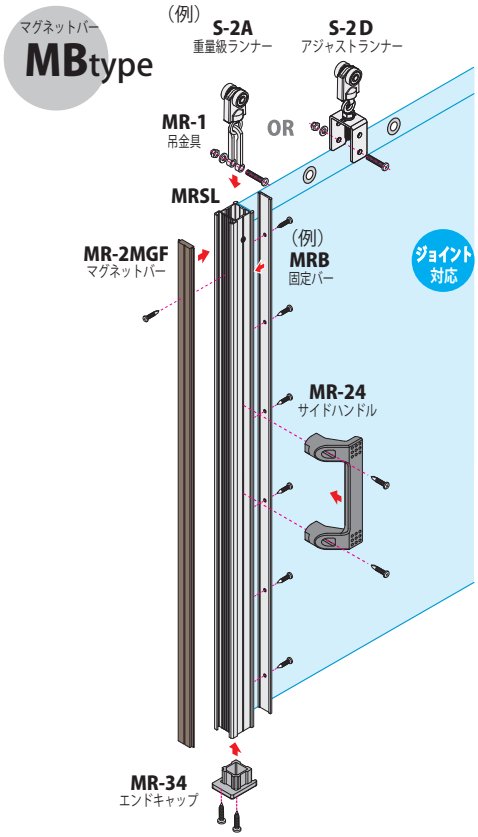

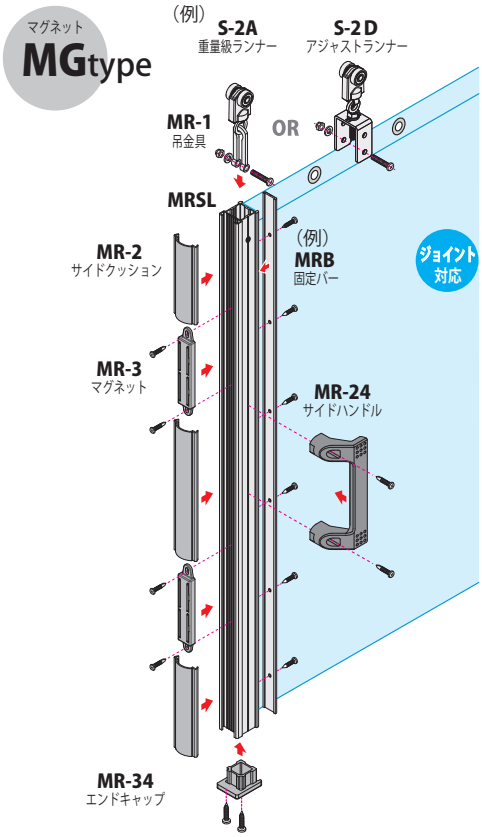

MRCST
センターポール ストロング

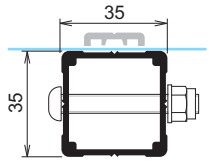

単位：mm

※アルトライン用
S-801D
穴あけ加工 φ6.5

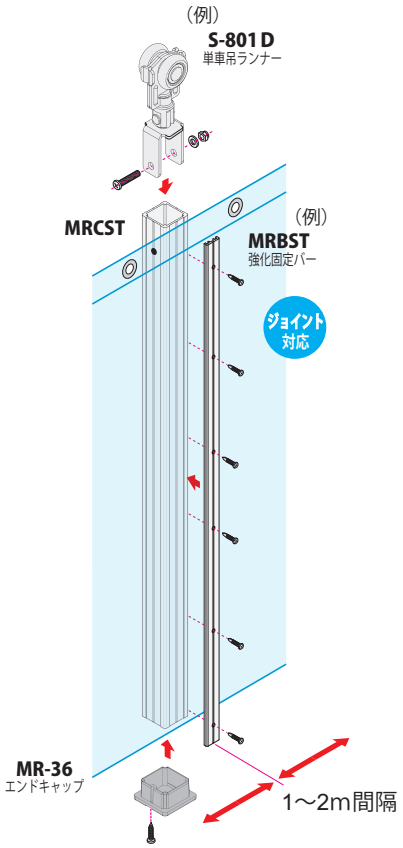

MRCA
センターポール アルファ

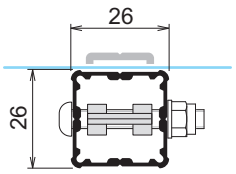

単位：mm

穴あけ加工 φ5.5

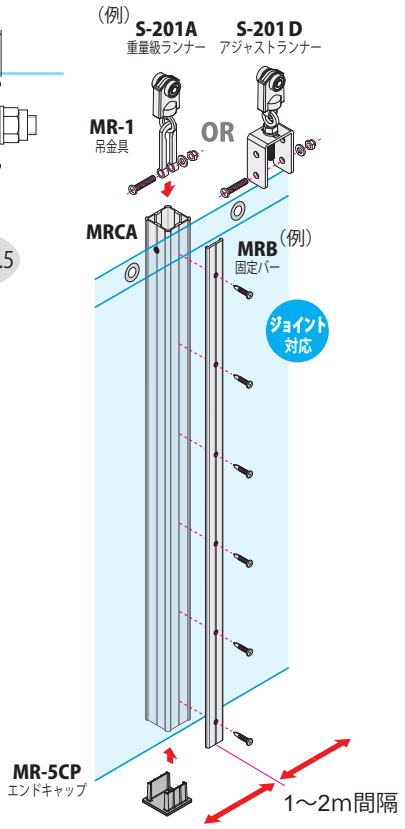

MRE
センターポール スリム

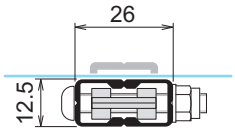

単位：mm

穴あけ加工 φ5.5

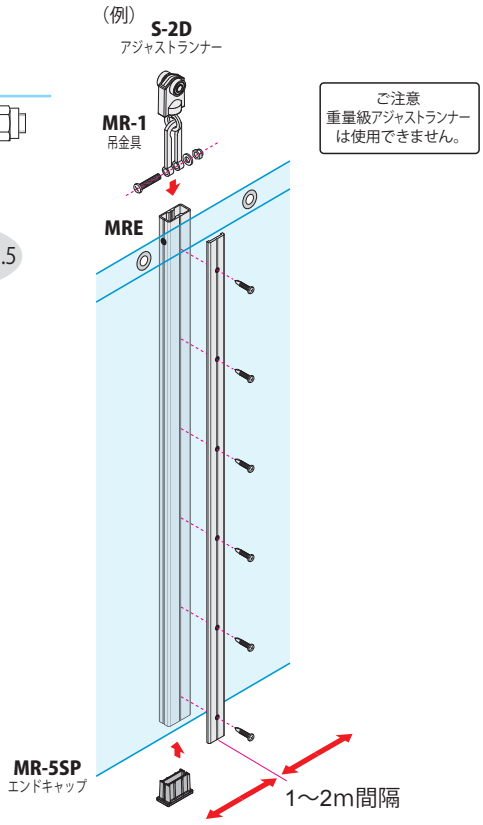

ご注意
重量級アジャストランナーは使用できません。

吊ランナー／吊金具の取付け

【MRSA サイドポール アルファの場合】

上面より30mmの位置に
φ5.5mmの貫通孔をあける。

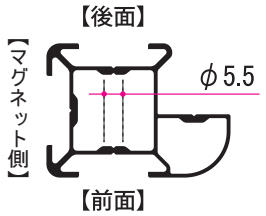

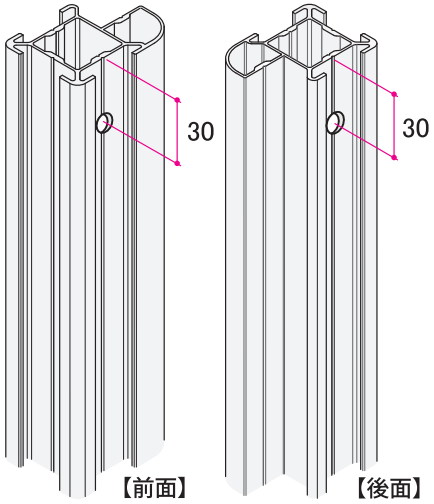

サイドポールの前後方向はどちらでも良いが、
上図の方向が綺麗に見えて納まります。

■ 吊金具（MR-1）

※高さ調整不可

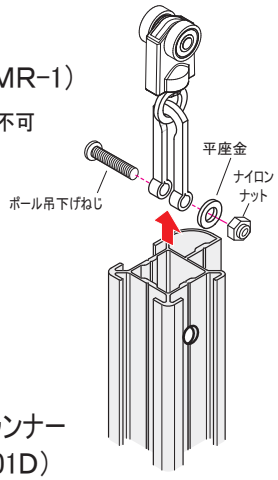

■ アジャストランナー
（S-2D/201D）

※高さ調整15mm可能

① 矢印のナットをスパナで固定しポールごと「左」に回して、高さを調整。

② 矢印のナットをしっかりと締め付けて固定し完了。

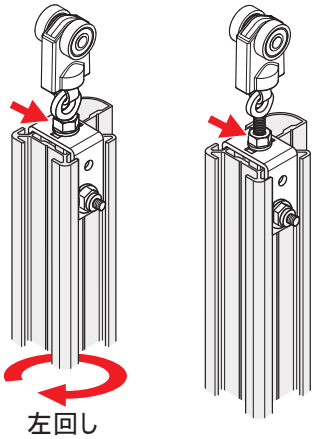

【MRSST サイドポール ストロングの場合】

上端から30mmの位置に
φ6.5mmの貫通孔をあける。

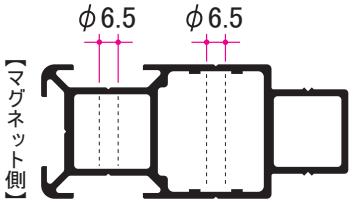

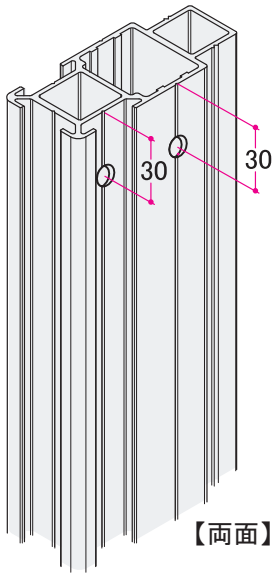

ＭＢマグネットバーの挿入 【MRSA サイドポール アルファの場合】

マグネットバーはNS両面着磁。
吸着面の溝数に注意して、サイドポールに挿入。

マグネットバーは、
コーナーや三方合
わせの場合でも
サイドポール3面に
取付け可能です。

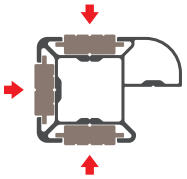

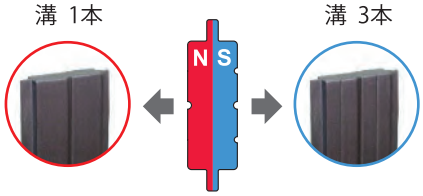

両開き組立例

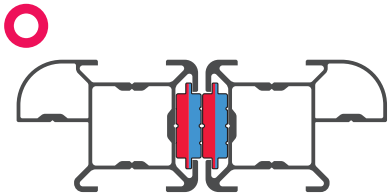

✖ 同じ溝数面は吸着しません。

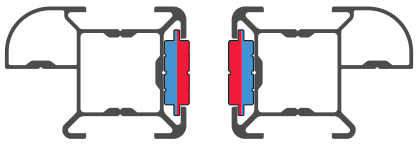

【両開きの場合】

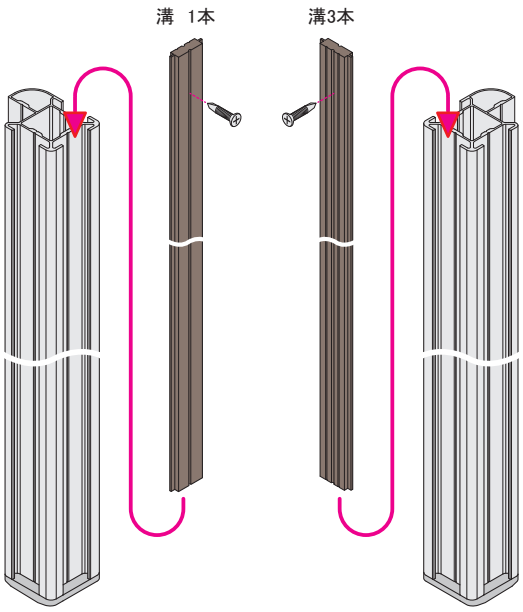

【片開きの場合】

MRK 直付アルミ枠へ
挿入後、皿ねじ止め

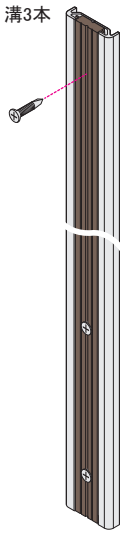

ＭＧマグネットの取付け 【MRSA サイドポール アルファの場合】

①両開き　向い合うマグネットが正しく接合することを確認する。

②片開き　マグネット受座に接合させるため、マグネットに取付け方向はありません。

注意　マグネットは中央を境に、Ｎと Ｓ の磁極に分かれています。

マグネット　（通常タイプ）

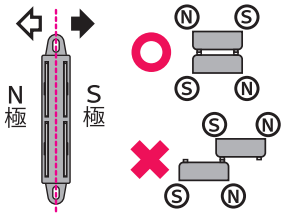

ロングマグネット（強力タイプ）

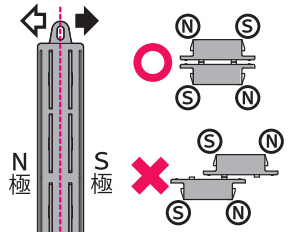

ロングマグネット中央を指で押し込む。

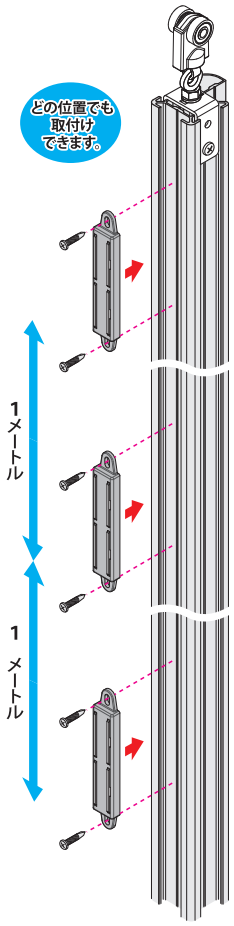

● サイドクッション（MR−2）で隙間をなくす

マグネットを除く、サイドポール合わせ面の隙間をなくします。

はさみでカットして寸法調整します

① 折り曲げて挿入

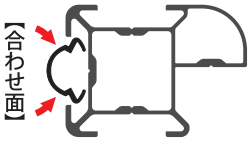

② 押し広げて完了

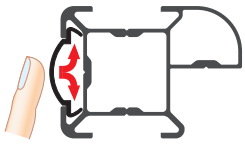

サイドクッションは、コーナーや三方合わせの場合でもサイドポール3面に取付け可能です。

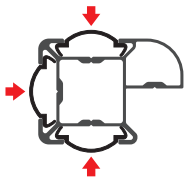

※ MRK 直付アルミ枠にも取付できます。

ハンドルの取付け

【MRSA　サイドポール アルファの場合】

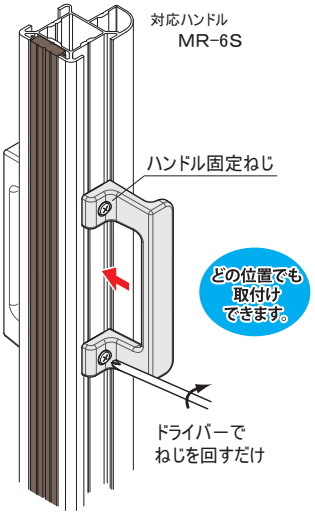

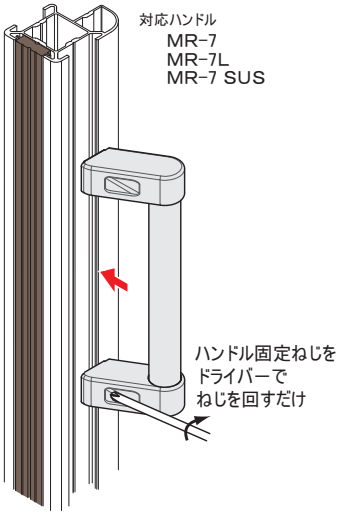

【MRSL　サイドポール ライトの場合】

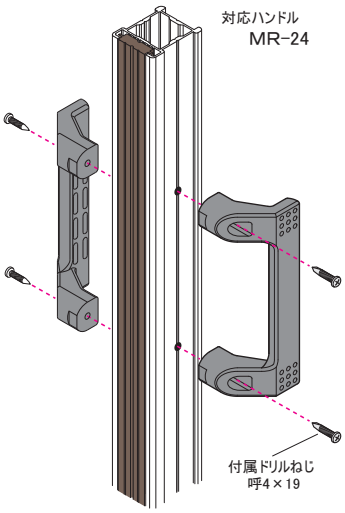

【固定方法】

ハンドル固定はドリルねじを締め付けるだけ。ねじが重ならない様3mm～以上ずらして固定します。

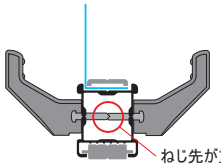

ねじ先が重なるため、両側に取付ける場合は、3mm以上ずらして固定します。

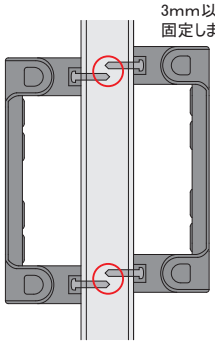

【固定方法の解説】

ハンドル固定ねじをドライバーで締め付けて、固定板とハンドル本体でサイドポールを挟んで固定します。

なので、ポールに穴をあける必要がなく、傷も目立ちません。

～固定板を内側から見た透視図～

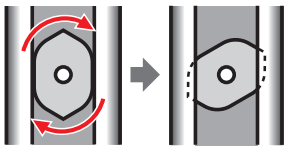

ハンドル挿入時　ドライバー締込時

強力型ポールジョイント（MRJ-2）

長さ200mm　A6063S-T5 アルミ製

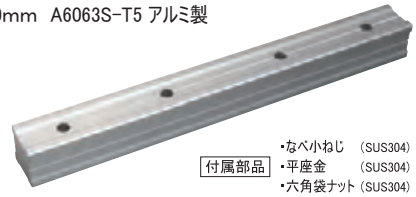

付属部品
- なべ小ねじ　（SUS304）　M5×30　4本
- 平座金　（SUS304）　呼5　8枚
- 六角袋ナット（SUS304）　M5　4個

ポールジョイント（MRJ-4）

長さ200mm　A6063S-T5 アルミ製

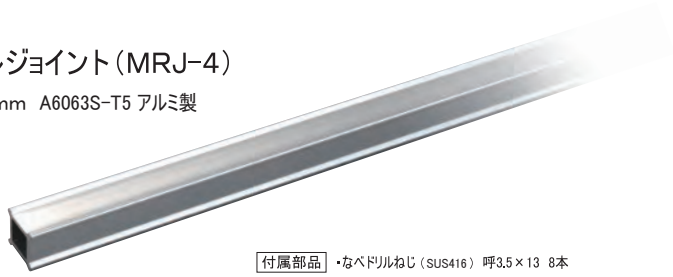

付属部品　・なべドリルねじ（SUS416）呼3.5×13　8本

【サイドポール アルファ】

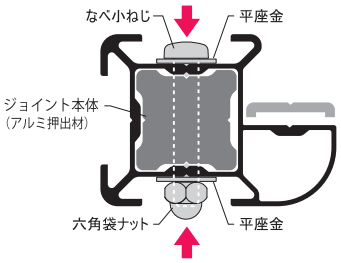

注意　ジョイントやポールの切断面は鋭角になっています。怪我をしないように注意して取り扱ってください。
ポールとポールの接合面に隙間がないことを確認してから組み立ててください。

① 寸法ゲージ等を使用してサイドポールにφ5.5の貫通穴を4箇所（内外8箇所）を正確にあける。

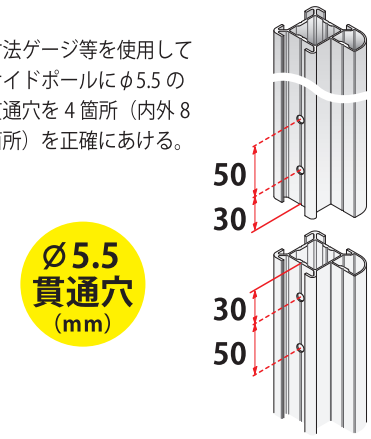

Ø5.5
貫通穴
（mm）

② ジョイントを片方のサイドポールに差し込んで付属のねじ・座金・ナットで締め付ける。

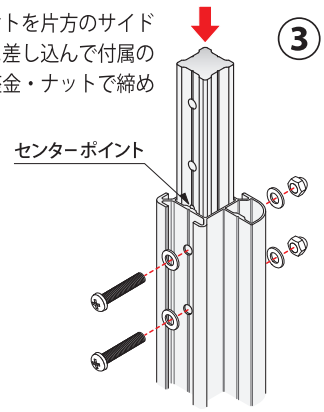

③ もう一方のサイドポールに差し込んで下側と同じ様に付属のねじ・座金・ナットで締め付けて完了。

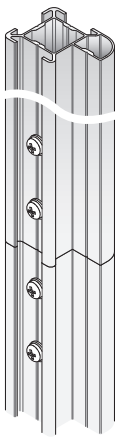

【センターポール アルファ】

※シート取付面でない対面方向にねじ止め

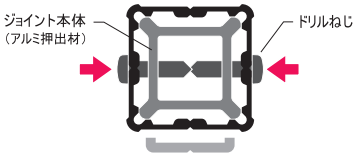

注意　上下のポールが真っ直ぐになる様に、ドリルねじで取付けてください。
また、下図の様にドリルねじの取付け位置をずらして取付けてください。

① ジョイント長さ400mmの半分200mmを片方のポール内に差し込んで付属ドリルねじで締め付ける。

② もう片方のポールへ差し込む。

③ 差し込んだポールとジョイントをドリルねじで締め付けて完了。

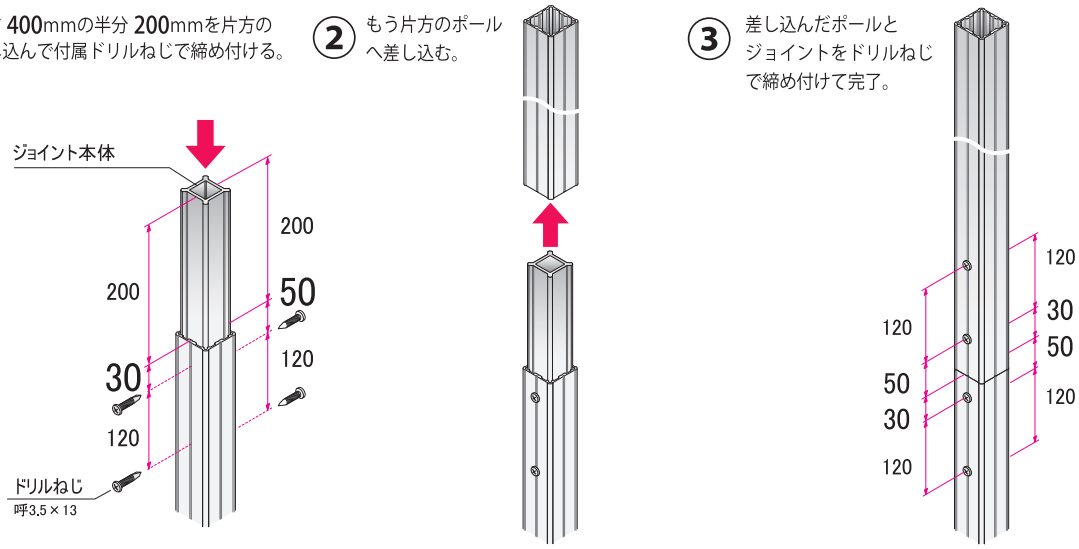

【強化型】サイドポール ストロング
【標準型】サイドポール アルファ
兼用 ロック金具の取付け

錠掛穴付き両開きロック金具（MR-8NK）スチール製

マグネットバー MBtype　マグネット MGtype

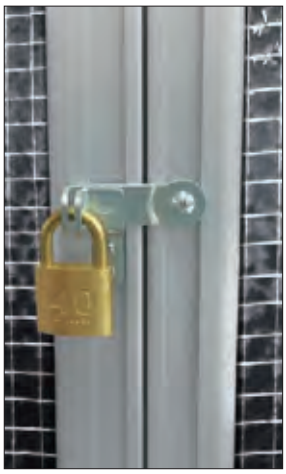

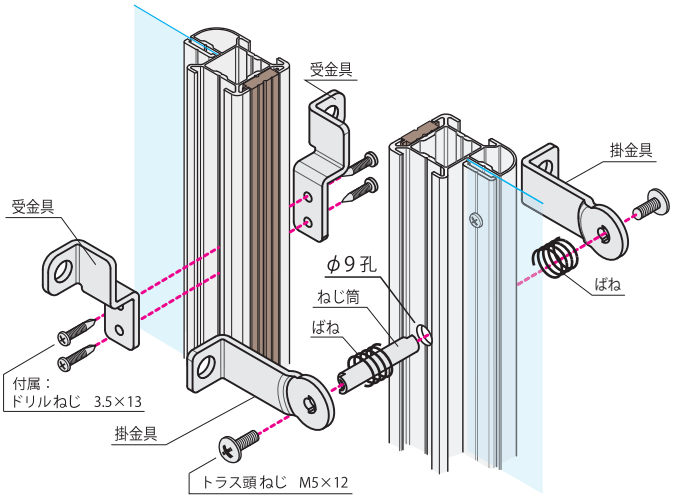

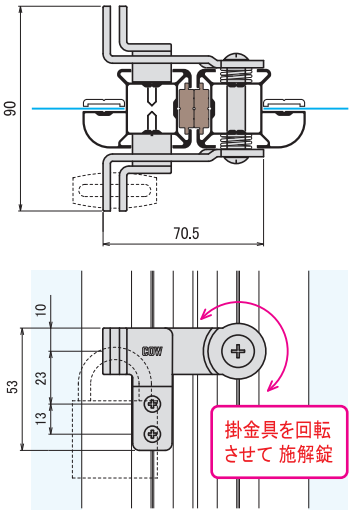

片側のポールにφ9の孔をあけ、ねじ筒にばねを入れて掛金具をトラス頭ねじで組立てる。掛金具を水平にしてもう一方のポールに受金具をドリルねじで締め付ける。

注意 ハンドルの位置を先に決めてからφ9孔あけをしてください。

錠掛穴付き片開きロック金具（MR-9NK）スチール製

マグネットバー MBtype　マグネット MGtype

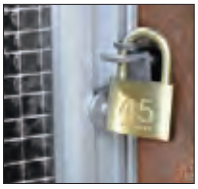

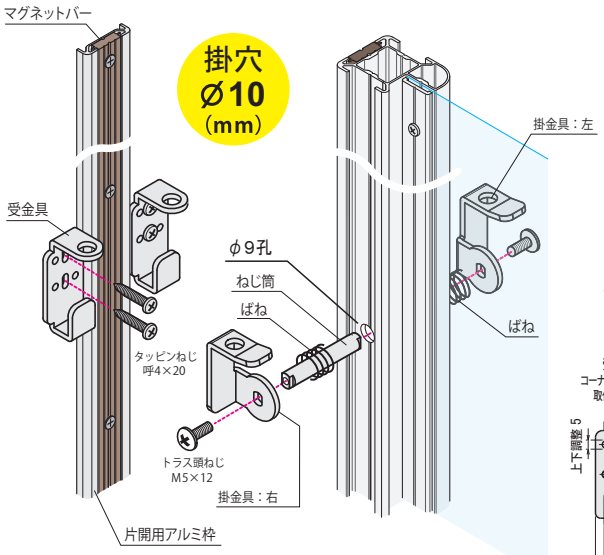

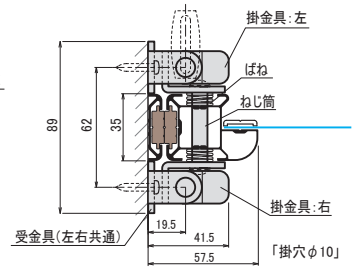

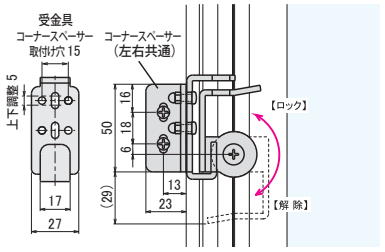

コーナースペーサー　角壁への受金具取付け用

付属ねじ/ナット

Ⓐ なべタッピン 呼 4×20 (4)
Ⓑ なべ小ねじ M 4×10 (4)
Ⓒ 六角袋ナット M 4 (4)

※ねじの取付け穴は「受金具」が最適な位置になる様に調整が可能です。

取付け例

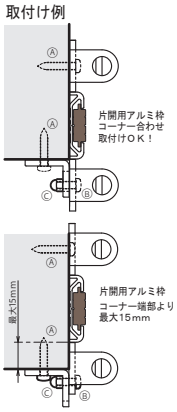

片開きロック金具（MR-9）スチール製

マグネット MGtype

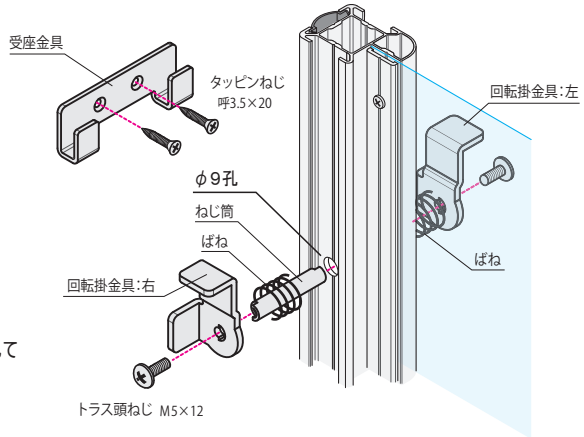

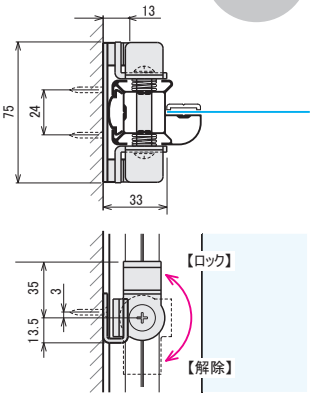

サイドポールにφ9の孔をあけ、ねじ筒にばねを入れて回転掛金具をトラス頭ねじで組立てる。
右図の様に受座金具を皿タッピンねじで固定する。

【標準型】サイドポール アルファ用／ロック金具の取付け

マグネット MGtype

スライドロック金具（MR-21）ステンレス／樹脂製

かんたん取付け！サイドポールへの穴あけ不要！

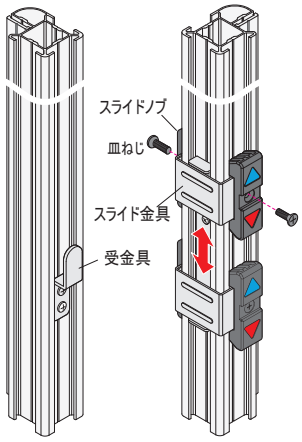

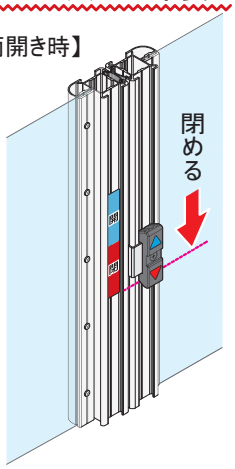

「下げて閉める、上げて開ける」

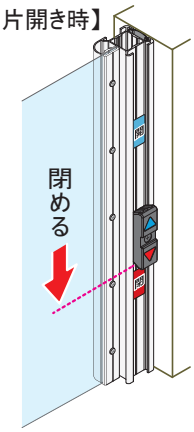

【小型】サイドポール ライト用／ロック金具の取付け

マグネットバー MBtype　マグネット MGtype

錠掛穴付き両開きロック金具（MR-27）スチール/樹脂製

樹脂製レバーツマミなので、手に優しく操作が軽くなりました。

掛穴 ∅10（mm）

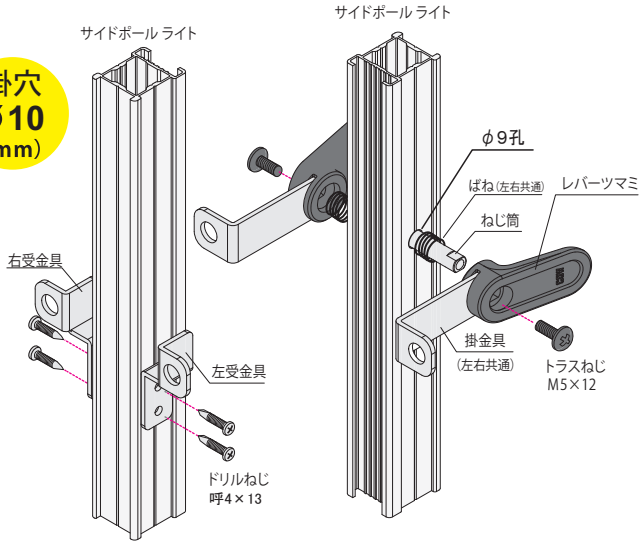

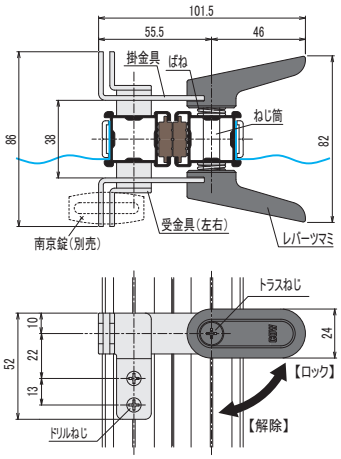

一方のポールにφ9 の貫通穴をあけ、
掛金具を組み立てる。
もう一方のポールに受金具を掛金具の
位置に合わせてねじ止め。

片開きロック金具（MR-28）スチール/樹脂製

マグネットバー MBtype　マグネット MGtype

※直付アルミ枠使用に限る

レバーツマミなので、狭い箇所でも操作し易くなりました。

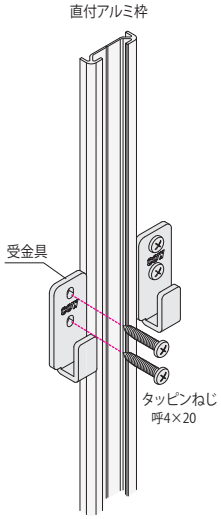

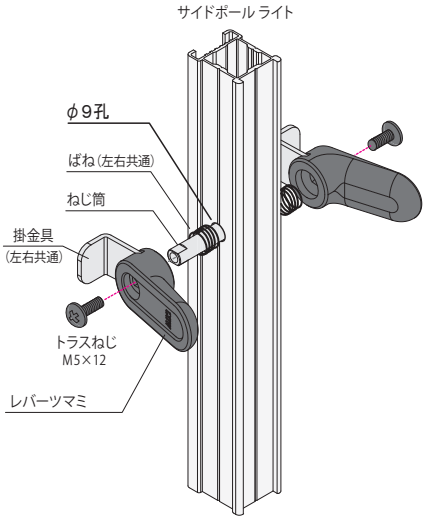

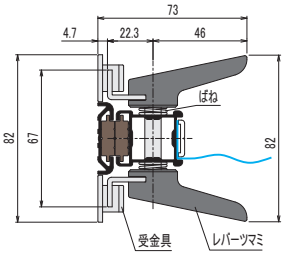

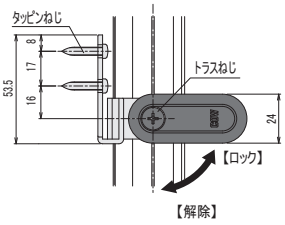

ポールにφ9 の貫通穴をあけ、
掛金具を組み立てる。
掛金具の位置に合わせて、受金具
を片開きアルミ枠の横に取り付ける。

ASSEMBLY EXPLANATION 組立説明

【強化型】サイドポール ストロング
【標準型】サイドポール アルファ
【小型】サイドポール ライト
兼用 南京錠取付金具の取付け

両開き用 南京錠取付金具（MR-22）ステンレス製

ロック解除時
南京錠を片側に
掛けて、サイドポール
を開閉できます。

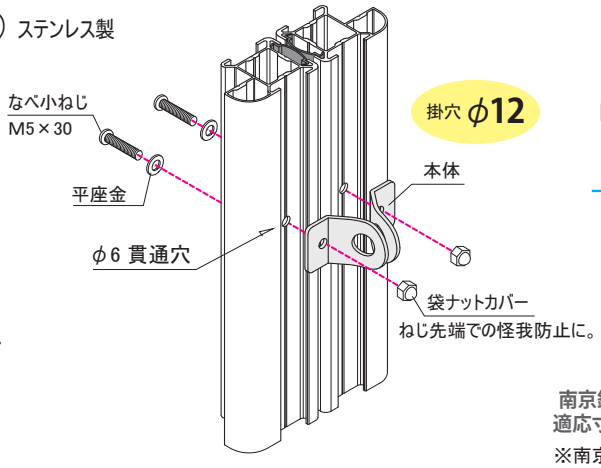

マグネットバー MBtype　マグネット MGtype

【サイドポール アルファ 取付け時】

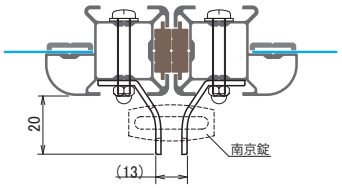

南京錠
適応寸法

a／b 16mm 以上
c 10mm 以下

※南京錠は別途お買い求めください。

お好みの高さにφ6 の貫通穴をあけ、
金具とねじを締付けます。

【強化型】サイドポール ストロング
【標準型】サイドポール アルファ
【小型】サイドポール ライト
兼用 固定金具の取付け

ポール固定金具（MR-10）スチール製

サイドポールを間口に固定
するのに使用します。

サイドポール1本に付き上下に
各1個　計2個使用します。

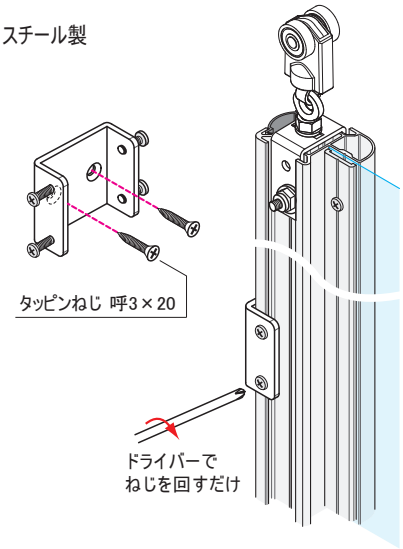

【サイドポール アルファ 取付け時】

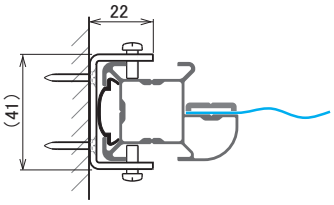

【サイドポール ライト 取付け時】

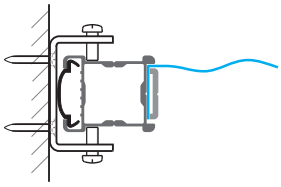

サイドポールにはサイドクッションを装着します。
マグネットは必要ありません。

丸落し／受座の取付け

スチールφ13丸落し（MR-17）

〈適合受座〉

MR-18　MR-18L　MR-18F

ステンレスφ12丸落し（MR-19）

〈適合受座〉

MR-20　MR-20L

【MR-17／19 の場合】

①φ5.5mmの貫通孔を2箇所あけ
付属ねじ・ナットで固定する。

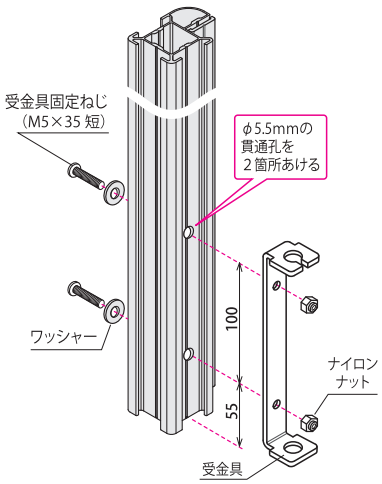

②落し棒を差込んで
抜止めねじを取付けて
完了。

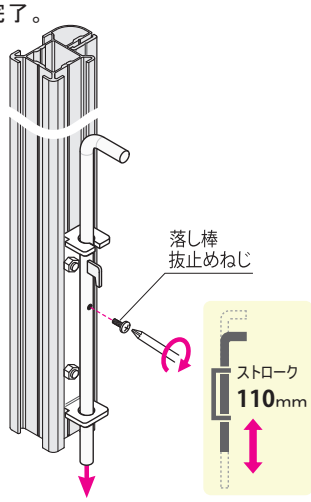

丸落し／受座の取付け

スチールφ16丸落し（MR-39）

〈適合受座〉

MR-30

【MR-39 の場合】

①φ5.5mmの貫通孔を2箇所あけ付属ねじ・ナットで固定する。

②落し棒を差込んで抜止めねじを取付けて完了。

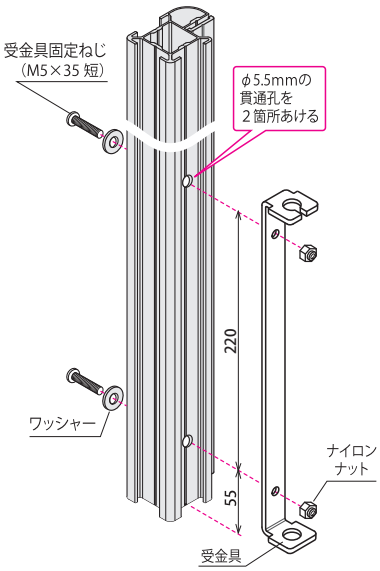

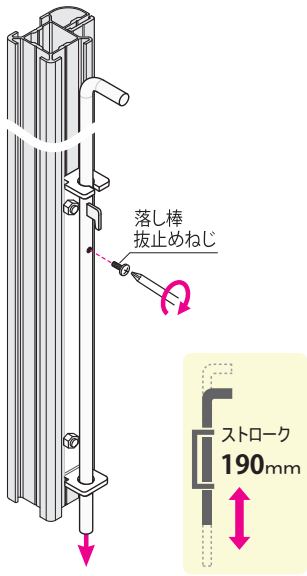

スチールφ16丸落しロング（MR-29）

〈適合受座〉

MR-30

【MR-29 の場合】

①φ5.5mmの貫通孔を4箇所あけ付属ねじ・ナットで固定する。

②落し棒を差込んで抜止めねじを取付けて完了。

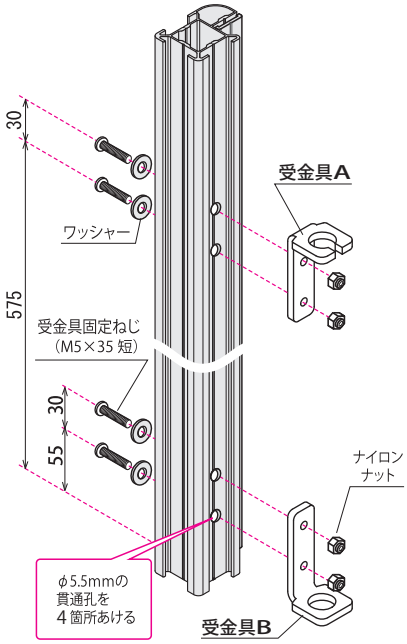

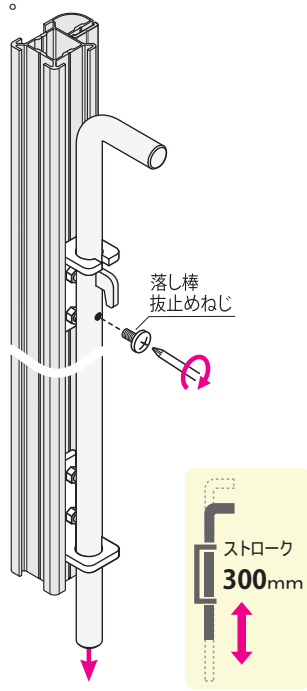

【各丸落し受座の取付け】

固定したいサイドポール位置の床面に各々の下穴をあけて受座を差込む。

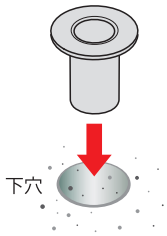

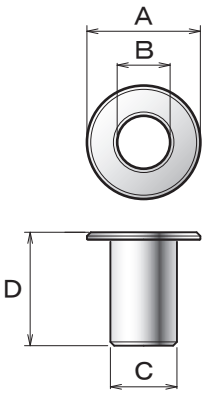

単位：mm

品番	MR-18	MR-18L	MR-18F	MR-20	MR-20L	MR-30
材質	スチール	スチール	スチール	ステンレス	ステンレス	スチール
A 外径	φ30	φ30	φ30	φ30	φ30	φ35
B 孔径	φ15	φ15	φ15	φ14	φ14	φ18
C 筒径	φ17.6	φ17.6	φ22	φ17.6	φ17.6	φ21.6
下穴径	φ18	φ18	φ22.5	φ18	φ18	φ22
D 全高	30	50	80	30	50	30
下穴深さ	30～80	50～80	80	30～80	50～80	30～250

サイドポール／センターポール／固定バー

アルミ押出材（アルマイト・クリア塗装仕上げ）

MRSST
サイドポール ストロング

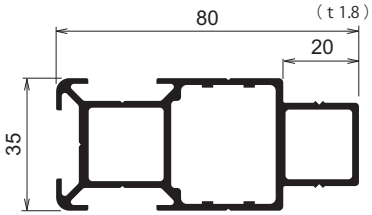

S-802D 複車 吊ランナー専用

MRSA
サイドポール アルファ

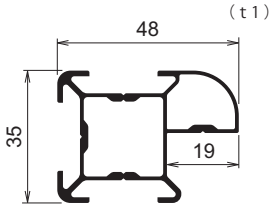

MRSL
サイドポール ライト

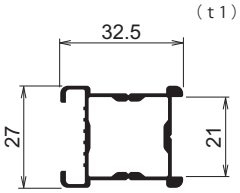

MRCST
センターポール ストロング

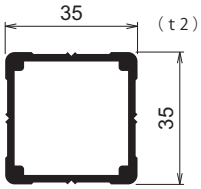

S-801D 単車 吊ランナー専用

MRCA
センターポール アルファ

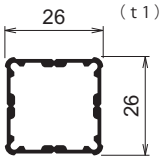

MRE
スリムセンターポール

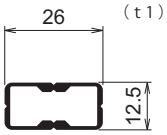

MRBST
固定バー ストロング

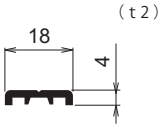

MRB
固定バー

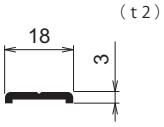

MRNB
ネット固定バー

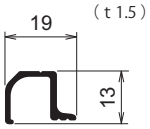

MRK
片開き用アルミ枠

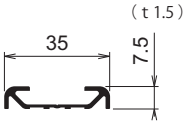

アルトライン　組立寸法

● サイドポール・センターポール「丈」の計算方法・・・直付けで取付ける場合

ポール「丈」 ＝ 取付け開口高さ － 直付け 86 mm（上部隙間） － 30 mm（下部隙間）

注）上部隙間は使用するブラケットやランナーにより変化します。
注）下部隙間30mmは限定されたものではありません。地面の状況や使用目的により調整してください。

● 天井ブラケット取付け例

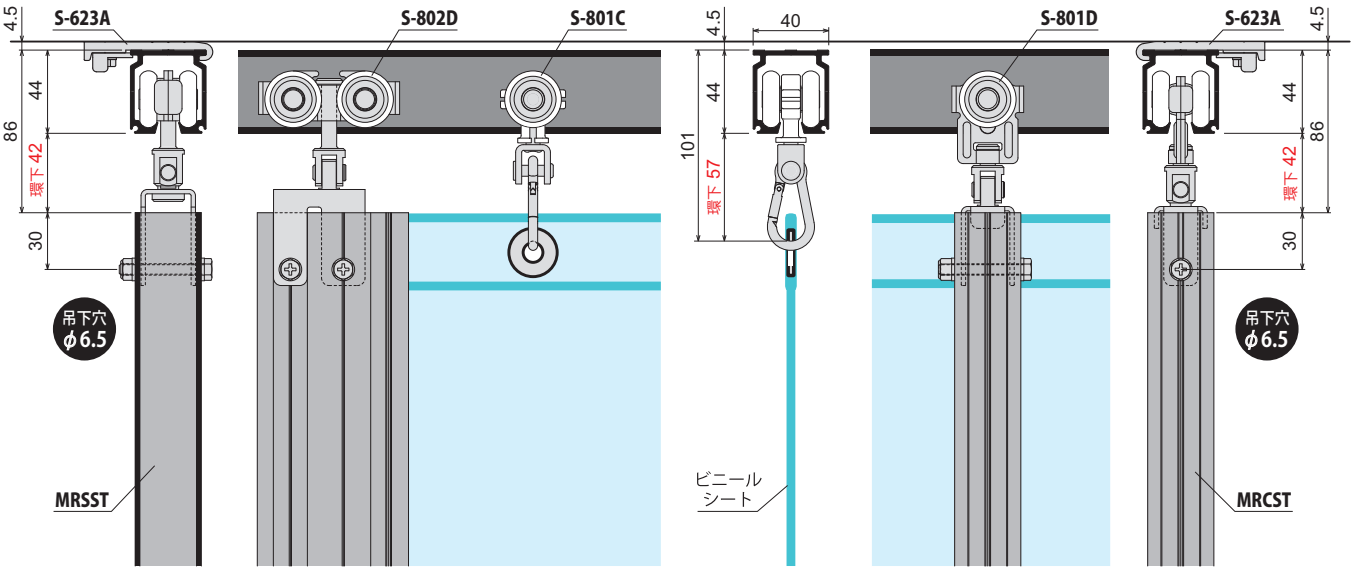

レクト 40　組立寸法

● サイドポール・センターポール「丈」の計算方法・・・直付けで取付ける場合

			上部隙間		下部隙間	
ポール「丈」	＝	取付け開口高さ	－ 直付け	74.5 mm	－	30 mm

注）上部隙間は使用するブラケットやランナーにより変化します。
注）下部隙間30mmは限定されたものではありません。地面の状況や使用目的により調整してください。

● 天井ブラケット取付け例

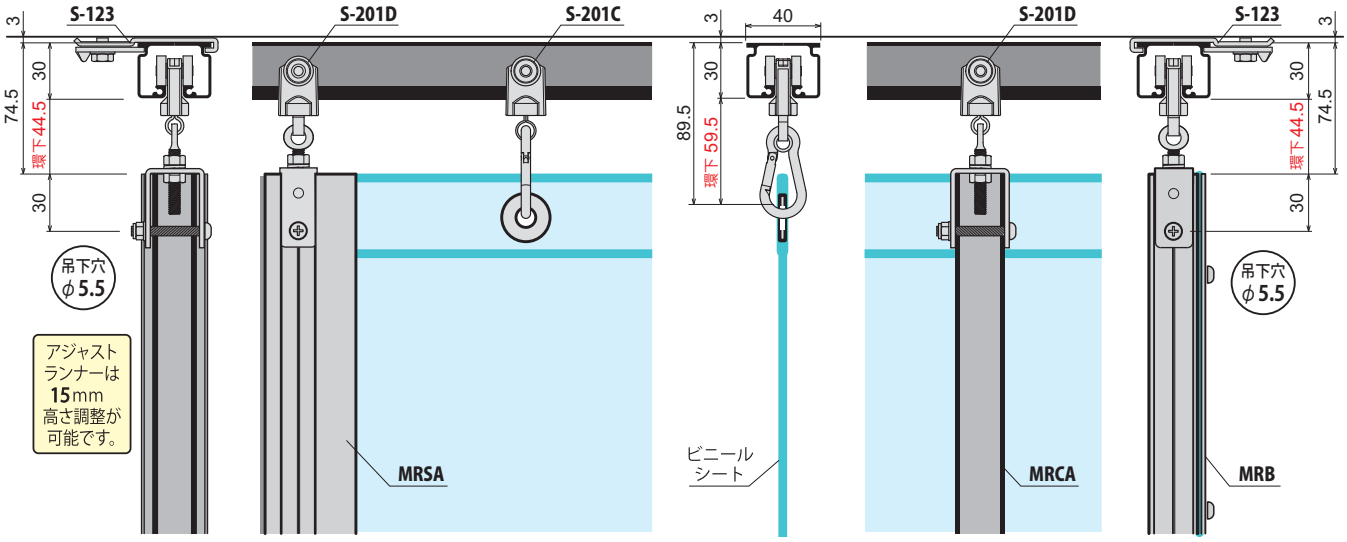

レクト 30　組立寸法

● サイドポール・センターポール「丈」の計算方法・・・直付けで取付ける場合

			上部隙間		下部隙間	
ポール「丈」	＝	取付け開口高さ	－ 直付け	71 mm	－	30 mm

注）上部隙間は使用するブラケットやランナーにより変化します。
注）下部隙間30mmは限定されたものではありません。地面の状況や使用目的により調整してください。

● 天井ブラケット取付け例

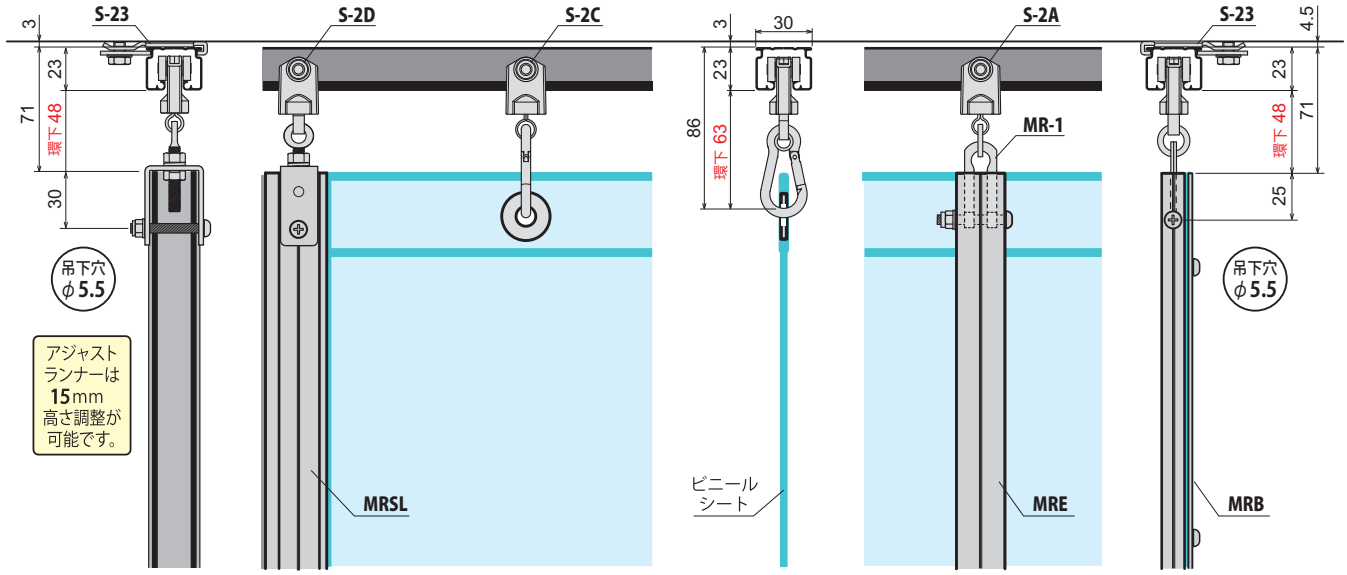

DRAWING アルトライン部材 寸法図

AR
アルトラインレール

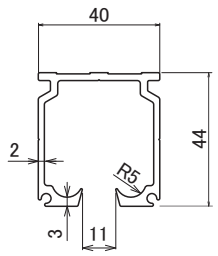

S-801A
リングランナー

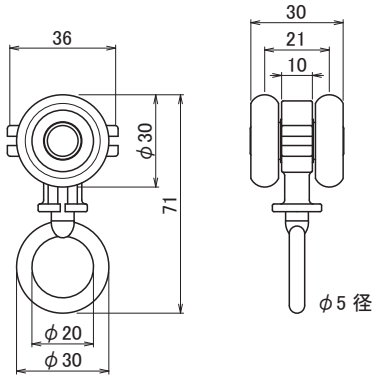

環下寸法 33mm

S-801C
スナップランナー

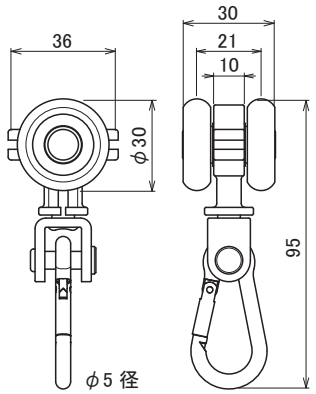

環下寸法 57mm

S-802D
サイドポール ストロング用
複車吊ランナー

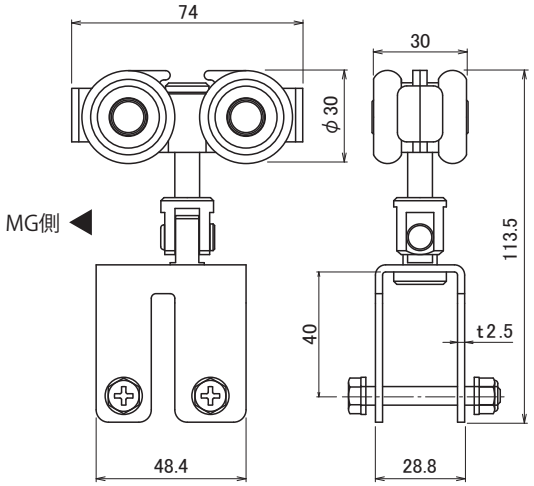

S-801D
センターポール ストロング用
単車吊ランナー

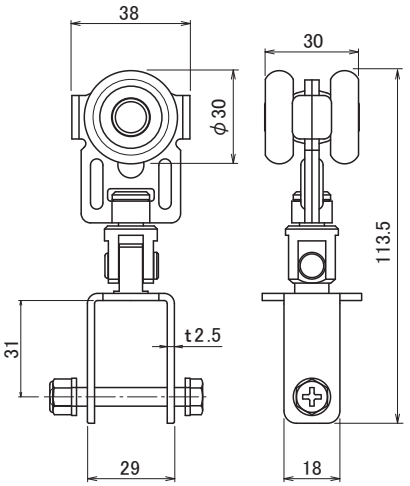

S-801B
センターポール ストロング用
ボルト式 単車吊ランナー

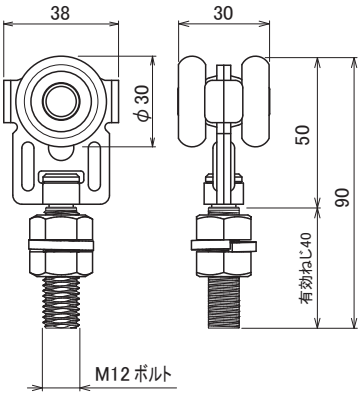

S-802B
サイドポール ストロング用
ボルト式 複車吊ランナー

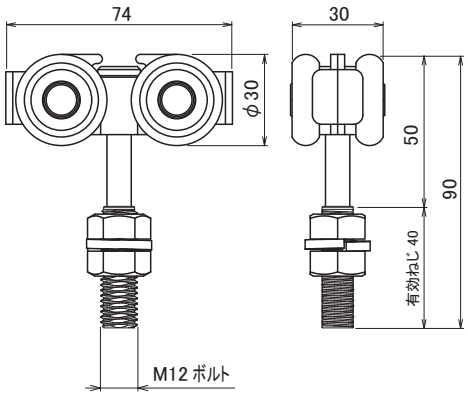

S-605
のれんシート 用アタッチメント

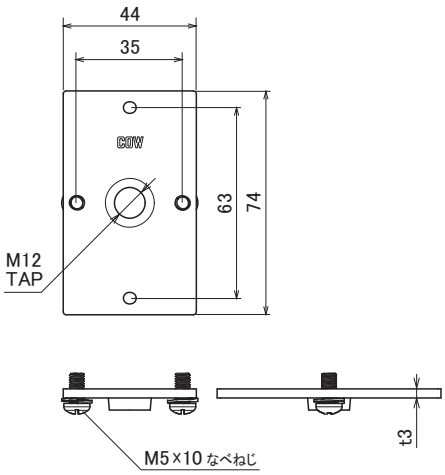

S-620A
ブラケット

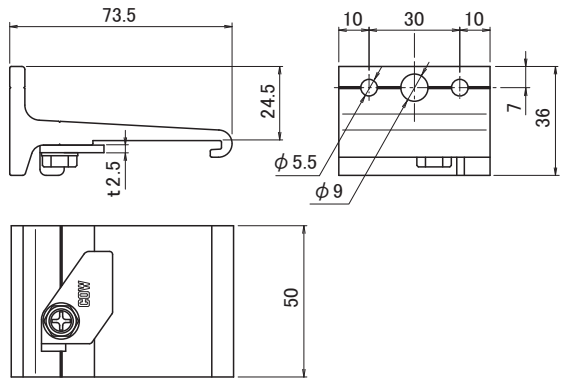

S-623A
天井ブラケット

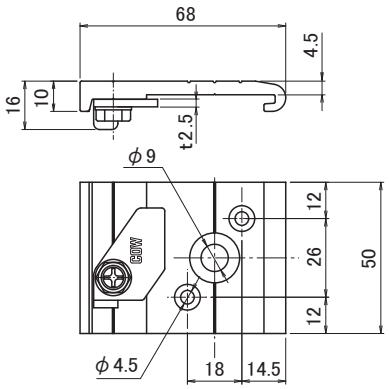

S-624
天井ブラケットアダプター

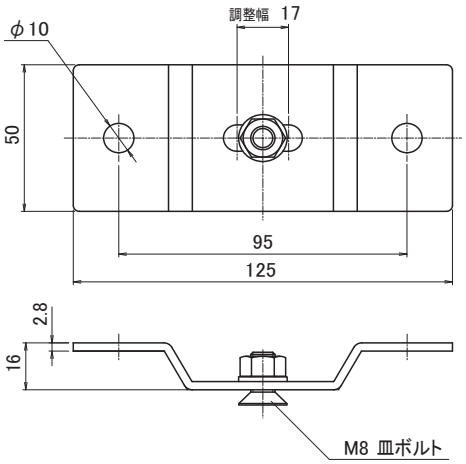

S-812
ステンレス継カバー

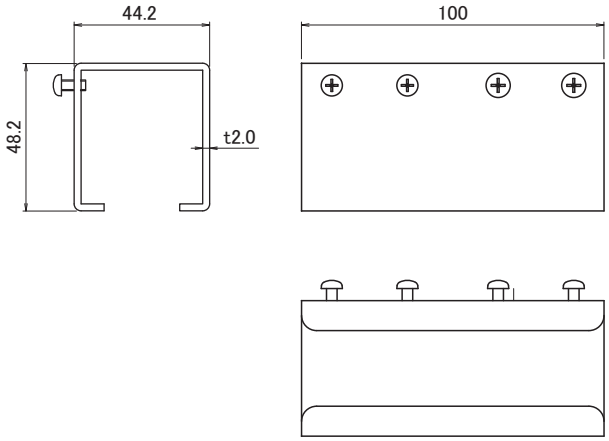

S-880
ラク入れエンドカバー

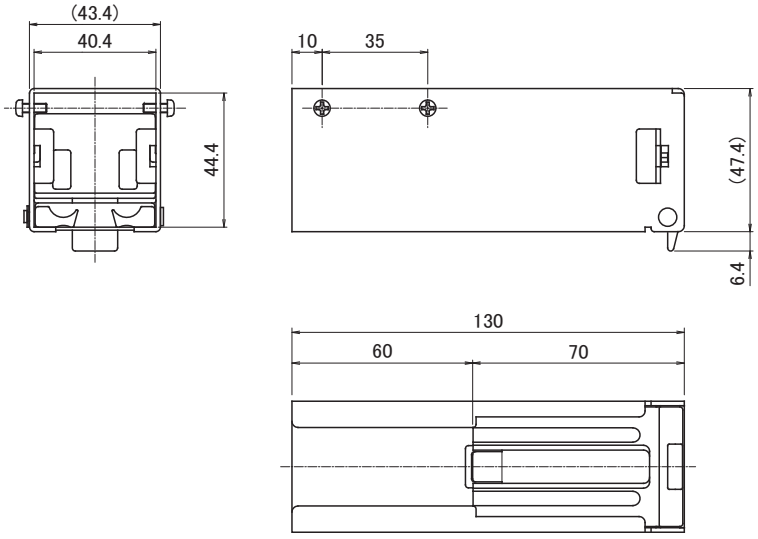

◎レール共通部品の寸法図は P.87 P.88 に掲載しています。

DRAWING アルトライン部材 寸法図

S-816
仕切エンド金具

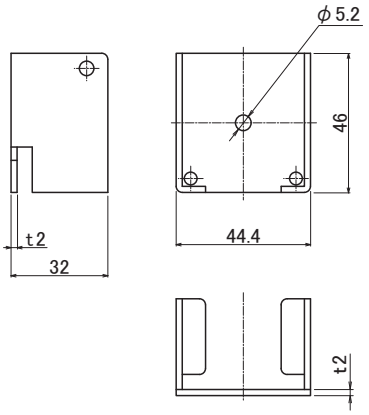

S-804
フリーストップ

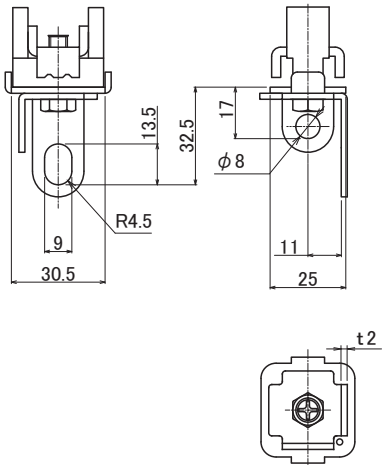

環下寸法 17mm / 32.5mm

S-810
エンドストップ

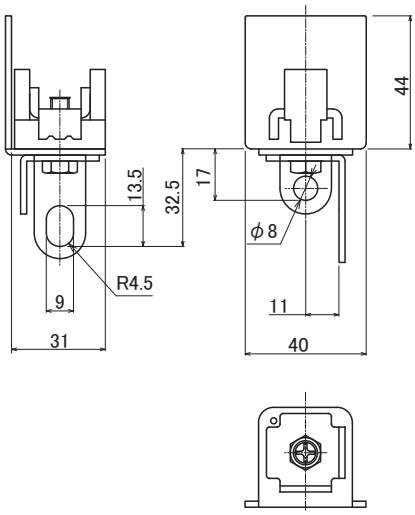

環下寸法 17mm / 32.5mm

S-322
吊ブラケット

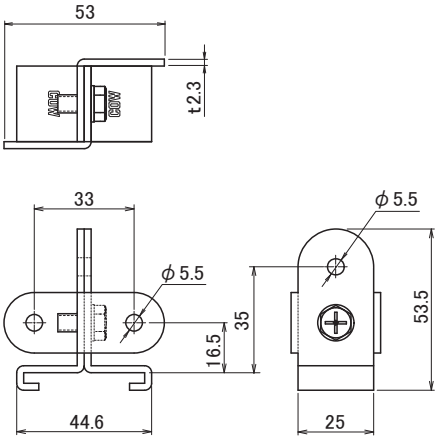

S-105／106／107／107-SS (レクト40／30 共通)
ステンレス大型伸縮吊棒　大／中／小／ショート

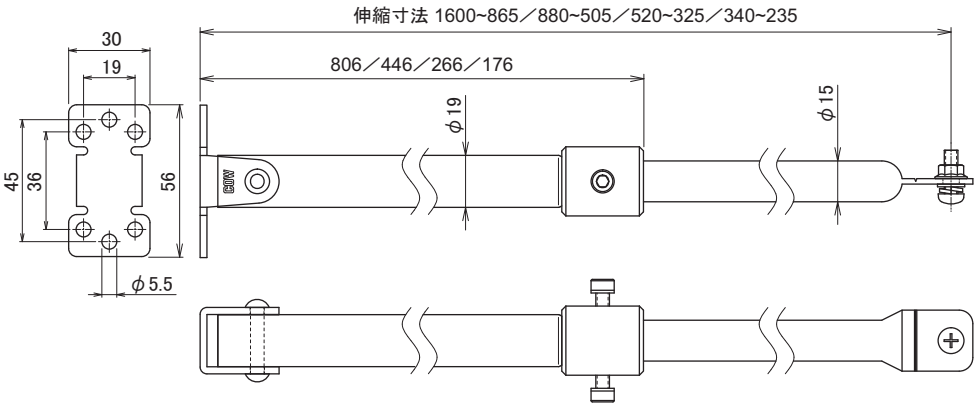

KZ
ステンレスレール

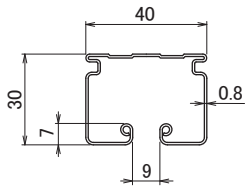

KT
アルミレール

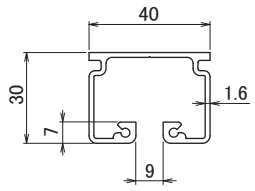

KH
スチールレール

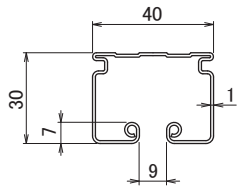

S-301A
ランナー
(ベアリング)

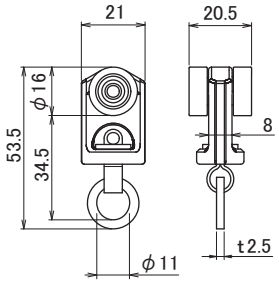

環下寸法 27.5mm

S-301C
スナップランナー
(ベアリング)

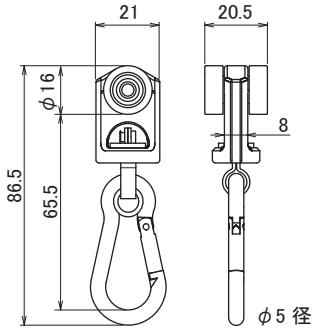

環下寸法 59.5mm

S-401A／S-701A
ランナー

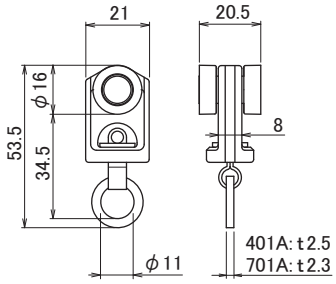

環下寸法 27.5mm

S-401C／S-701C
スナップランナー

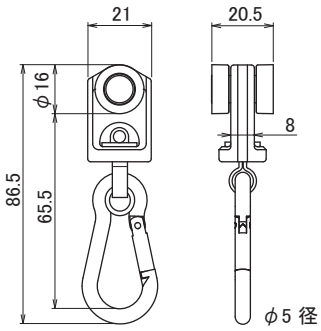

環下寸法 59.5mm

S-201A
重量級ランナー
(ベアリング)

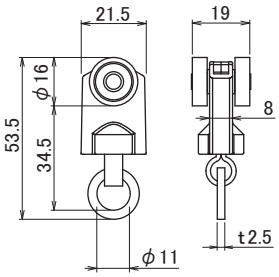

環下寸法 27.5mm

S-201C
重量級スナップランナー
(ベアリング)

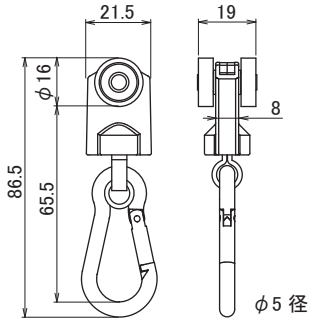

環下寸法 59.5mm

S-501A
重量級オールステンレス ランナー
(ベアリング)

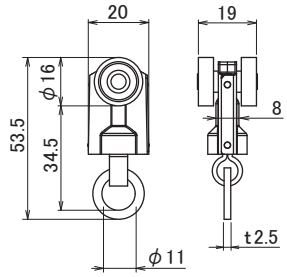

環下寸法 27.5mm

S-501C
重量級オールステンレス スナップランナー
(ベアリング)

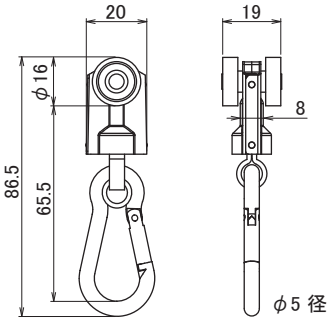

環下寸法 59.5mm

S-101S
Sランナー

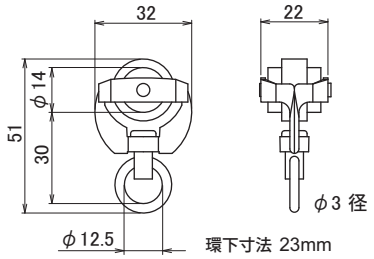

環下寸法 23mm

S-101H
Hランナー

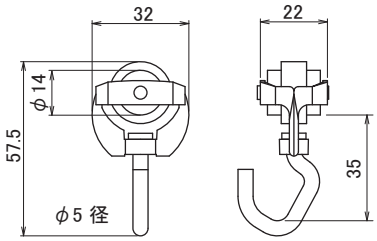

環下寸法 28mm

S-101PE
後入れスナップランナー

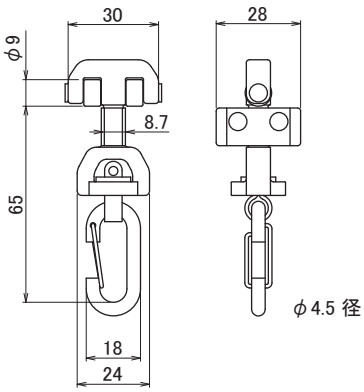

環下寸法 58mm

S-201D
重量級アジャストランナー
(ベアリング)

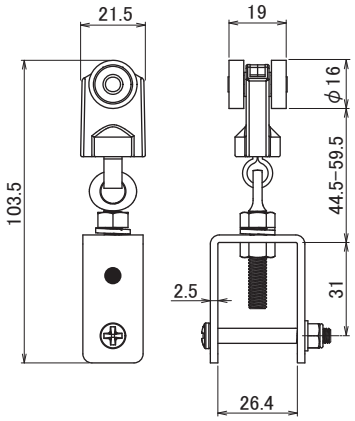

高さ調整 15mm

◎レール共通部品の寸法図は P.87 P.88 に掲載しています。

S-301AM
両開マグネットランナー
(ベアリング)

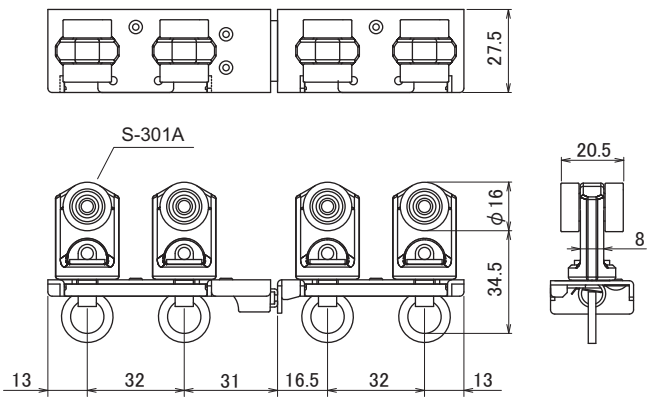

環下寸法 27.5mm

S-301AMK
片開マグネットランナー
(ベアリング)

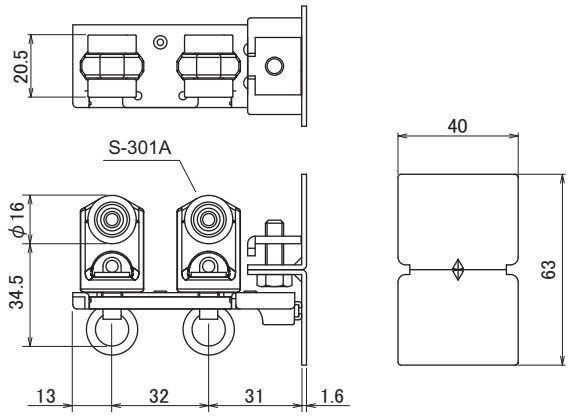

環下寸法 27.5mm

S-301CM
両開マグネットスナップランナー
(ベアリング)

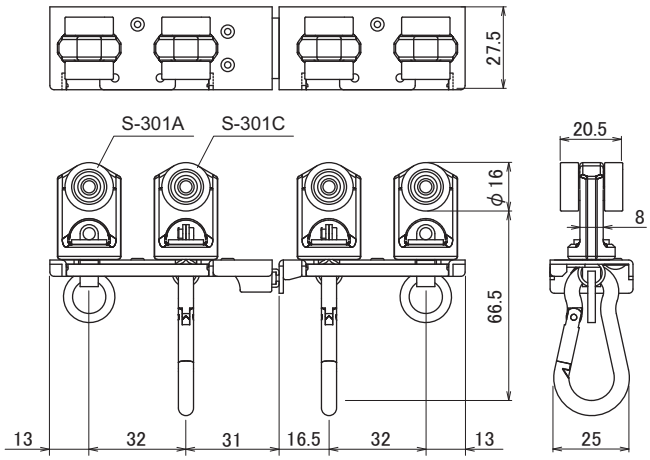

環下寸法 59.5mm

S-301CMK
片開マグネットスナップランナー
(ベアリング)

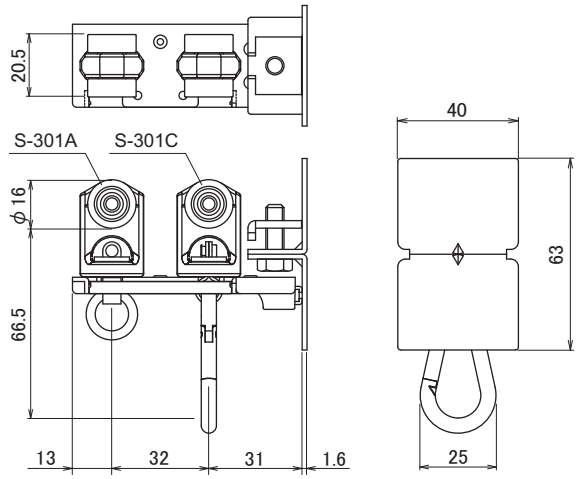

環下寸法 59.5mm

S-103TB／S-103TBM
手引き交叉ランナー
(ベアリング)

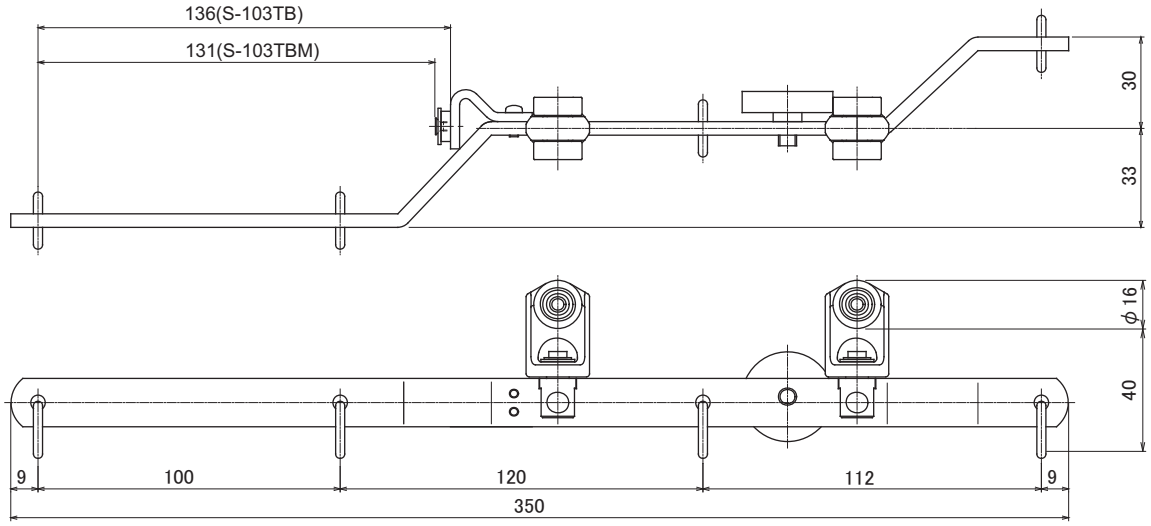

環下寸法 33mm

S-120
ブラケット

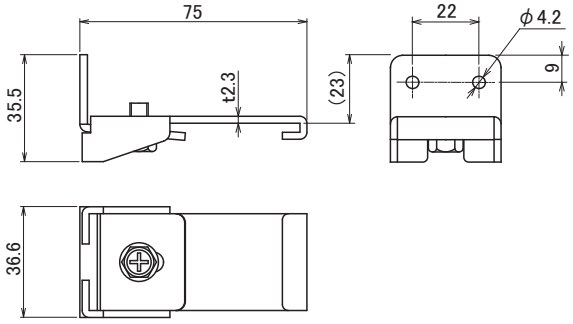

S-123
天井ブラケット

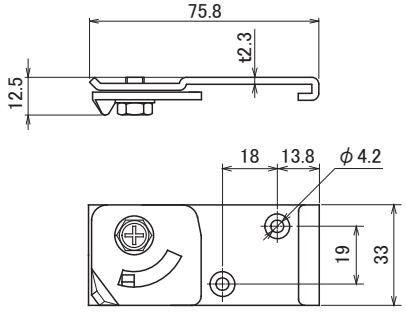

S-120A
アルミブラケット

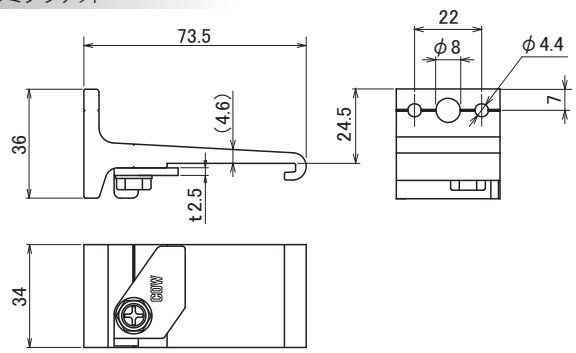

S-123A
アルミ天井ブラケット

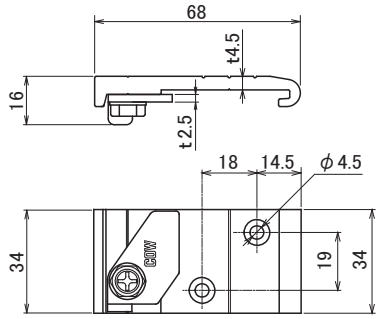

S-320
ステンレスブラケット

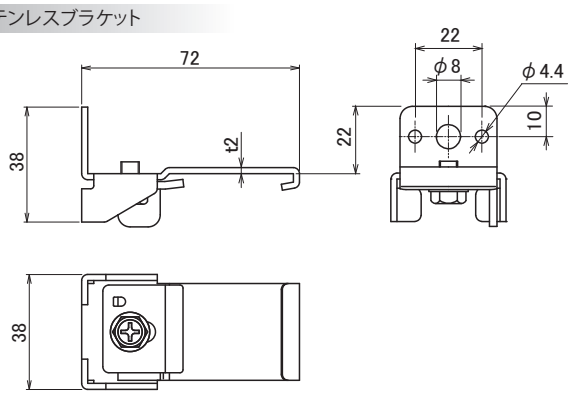

S-323
ステンレス天井ブラケット

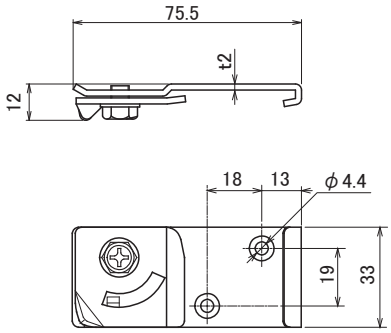

S-180
ラク入れエンドカバー

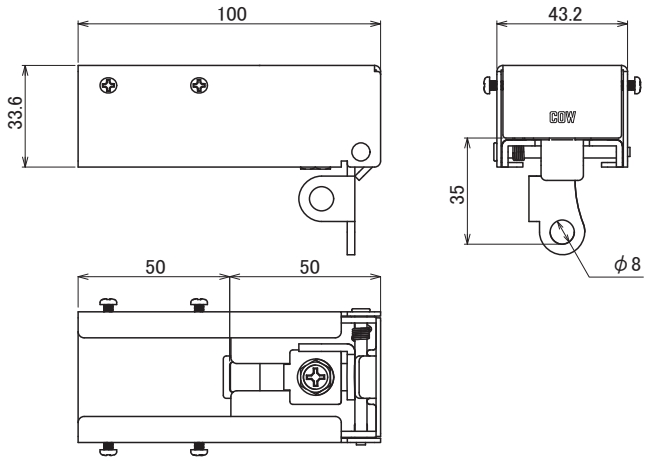

S-305
ステンレス後入れストッパー

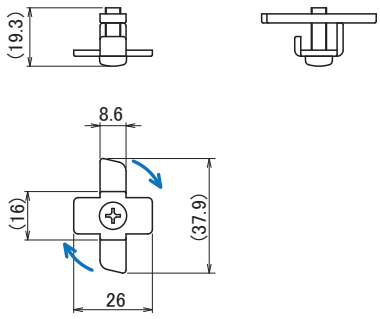

◎レール共通部品の寸法図は P.87 P.88 に掲載しています。

S-110N / S-310

エンドストップ / ステンレスエンドストップ

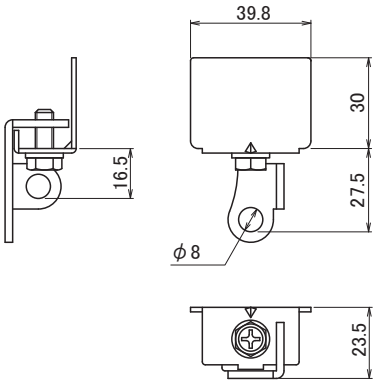

環下寸法 16.5／27.5mm

S-104N / S-304

フリーストップ / ステンレスフリーストップ

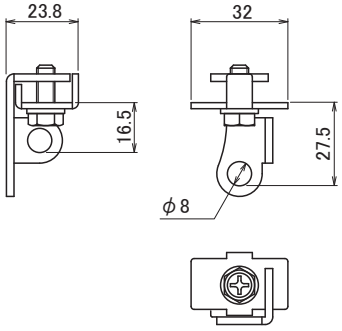

環下寸法 16.5／27.5mm

S-122/S-322

吊ブラケット/ステンレス吊ブラケット

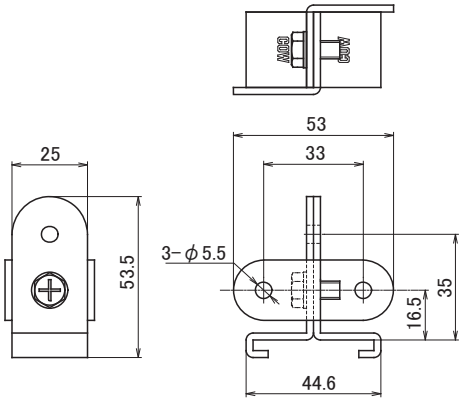

S-12

継カバー

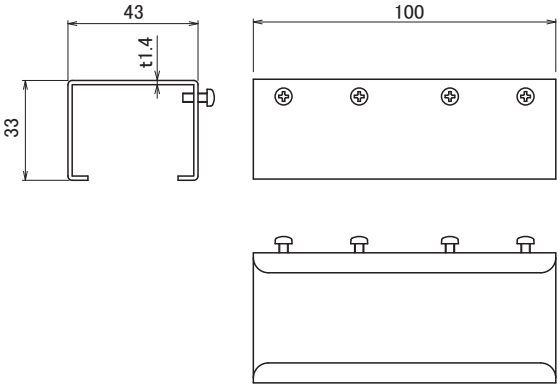

S-312

ステンレス継カバー

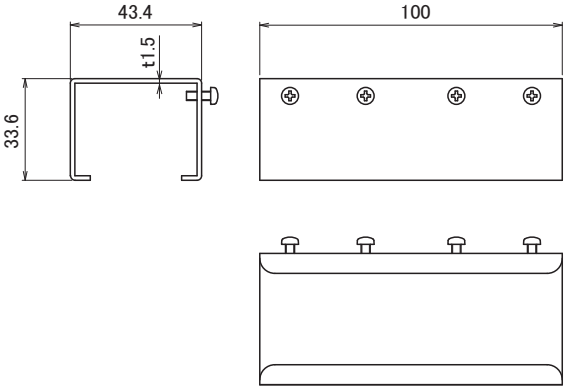

S-184

両側用隙間隠しブラケット

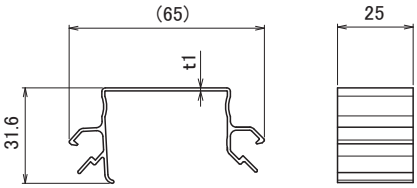

S-182

片側用隙間隠しブラケット

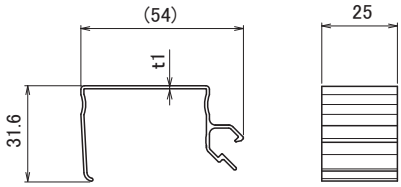

S-113CJ

コーナージョイント

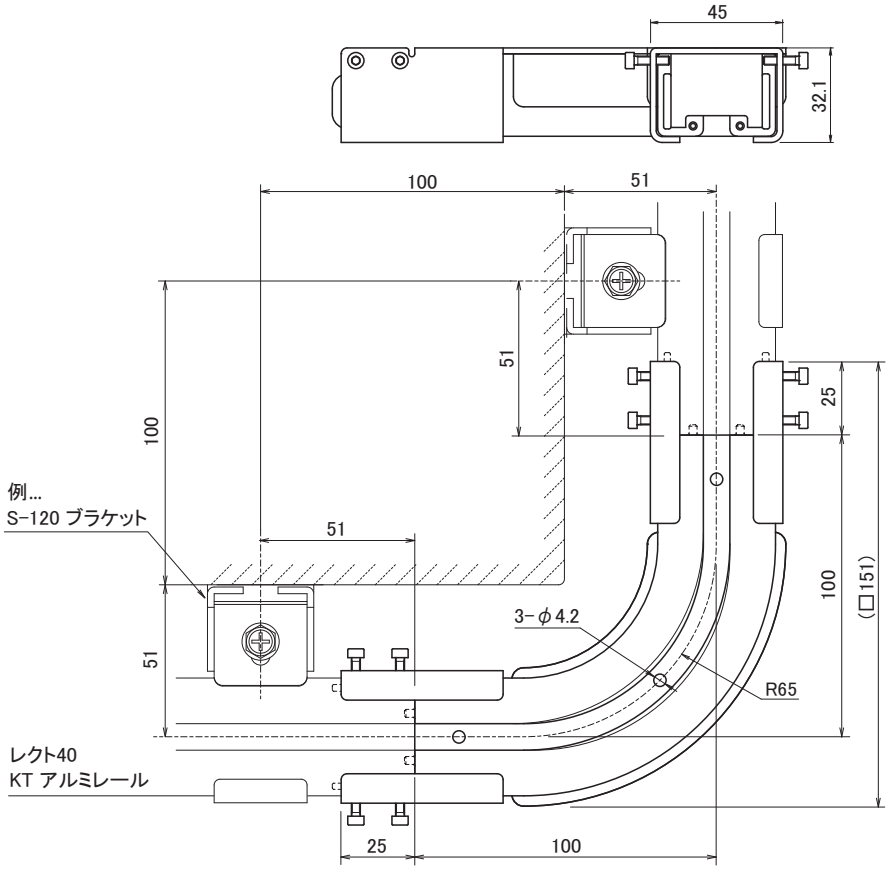

KX
ステンレスレール

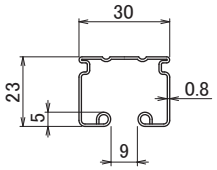

KS
アルミレール

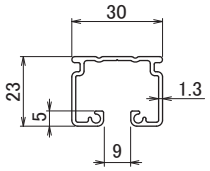

KG
スチールレール

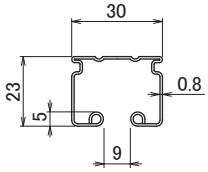

S-1
ランナー

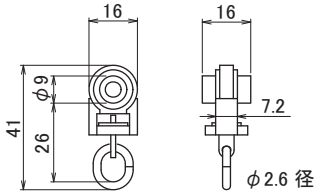

環下寸法 21mm

S-3A／S-7A
ランナー

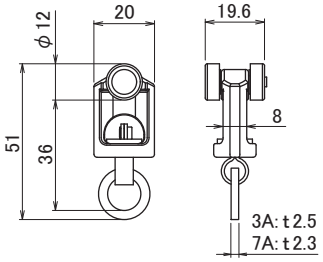

環下寸法 31mm

S-3C／S-7C
スナップランナー

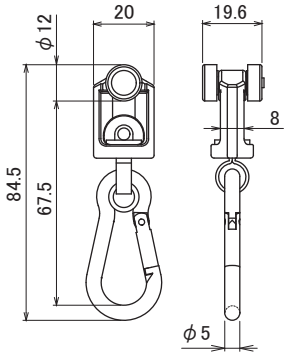

環下寸法 63mm

S-2A
重量級ランナー
(ベアリング)

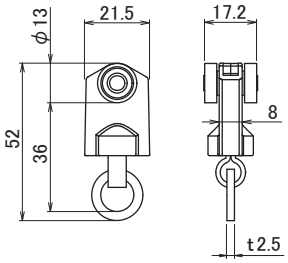

環下寸法 31mm

S-2C
重量級スナップランナー
(ベアリング)

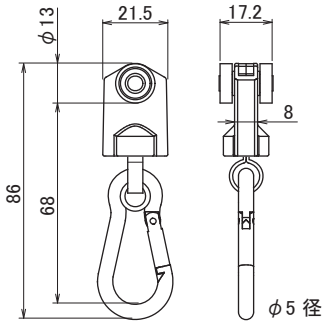

環下寸法 63mm

S-5A
重量級オールステンレスランナー
(ベアリング)

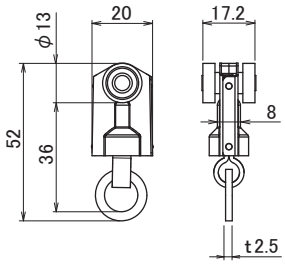

環下寸法 31mm

S-5C
重量級オールステンレス スナップランナー
(ベアリング)

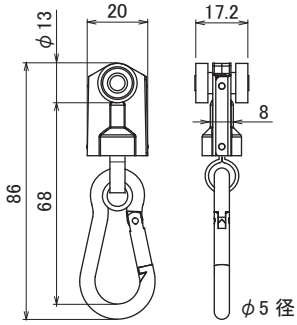

環下寸法 63mm

S-2D
重量級アジャストランナー

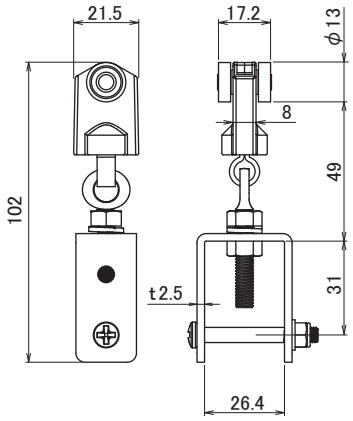

高さ調整 15mm

S-1PE
後入れスナップランナー

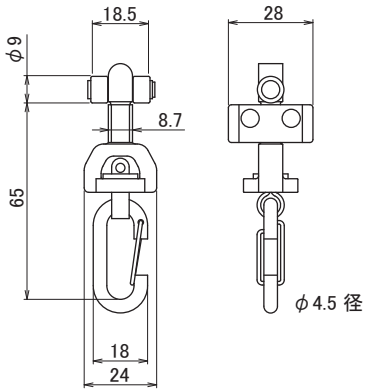

環下寸法 60mm

◎レール共通部品の寸法図は P.87 P.88 に掲載しています。

S-3AM
両開マグネットランナー

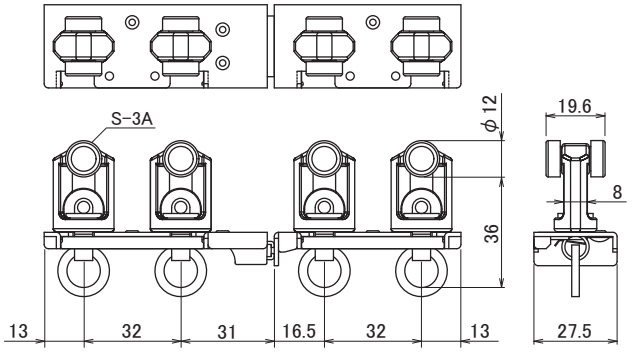

環下寸法 31mm

S-3AMK
片開マグネットランナー

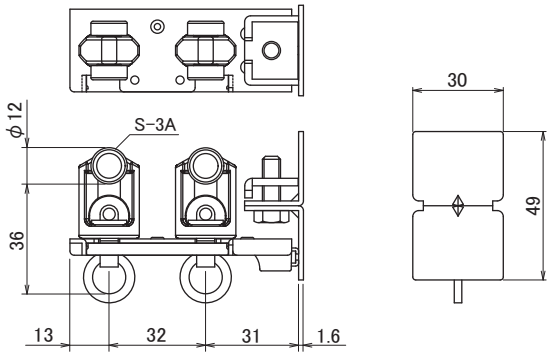

環下寸法 31mm

S-3CM
両開マグネットスナップランナー

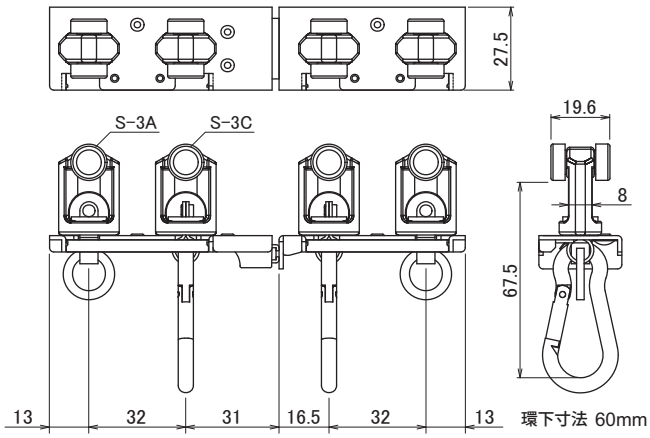

環下寸法 60mm

S-3CMK
片開マグネットスナップランナー

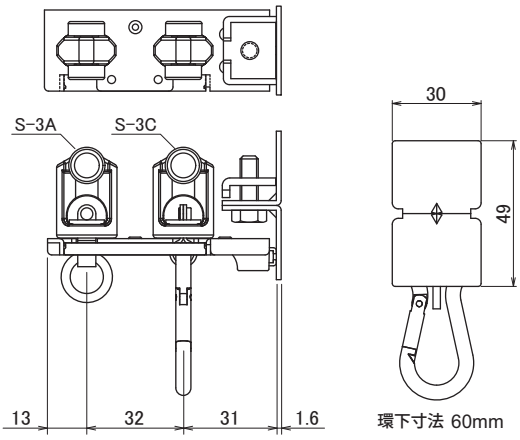

環下寸法 60mm

S-3TB/S-3TBM
手引き交叉ランナー

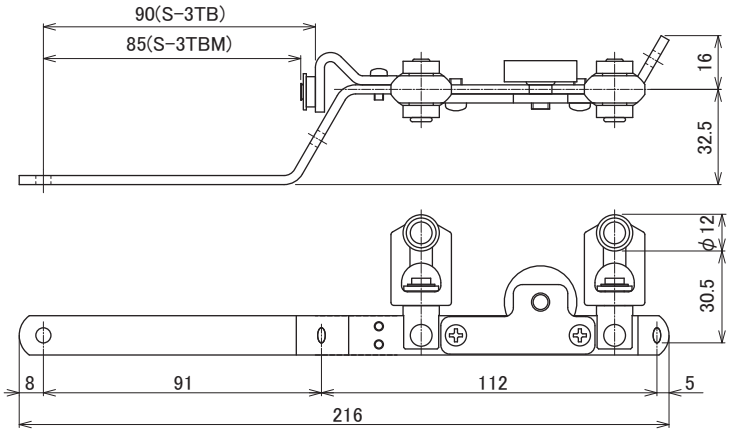

環下寸法 25.5mm

S-20
ブラケット

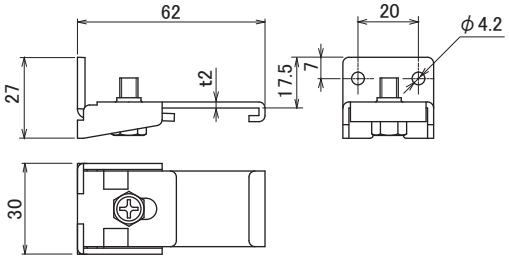

S-23
天井ブラケット

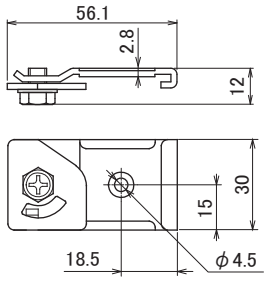

S-20T
ワンタッチブラケット

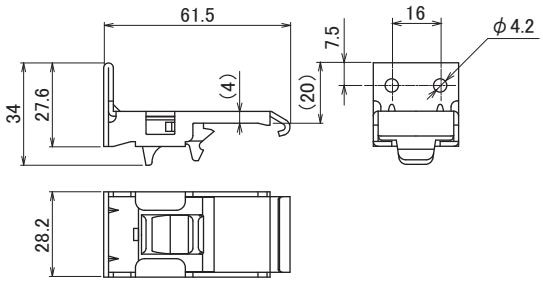

S-23T
ワンタッチ天井ブラケット

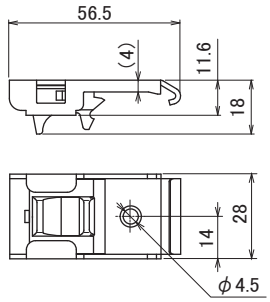

S-20A
アルミブラケット

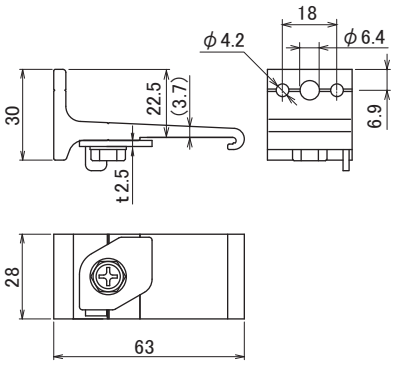

S-20WA
アルミダブルブラケット

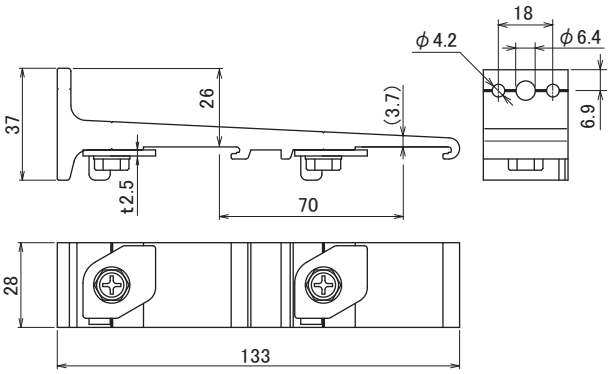

S-23A
アルミ天井ブラケット

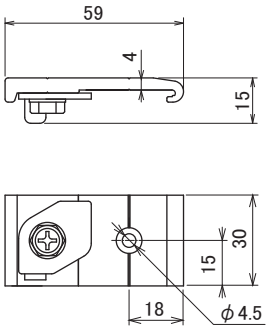

S-220
ステンレスブラケット

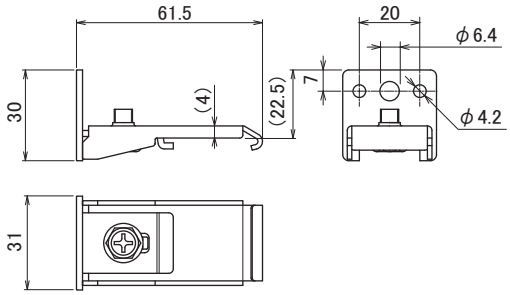

S-223
ステンレス天井ブラケット

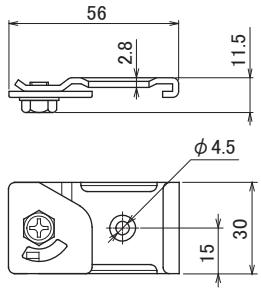

◎レール共通部品の寸法図は P.87 P.88 に掲載しています。

S-13
継カバー

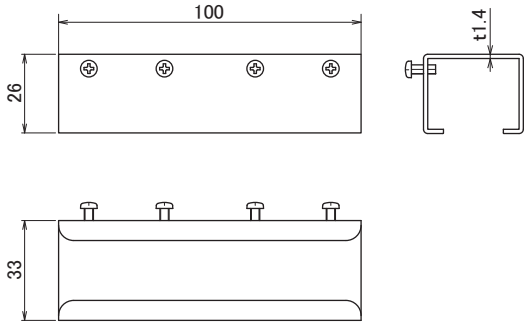

S-213
ステンレス継カバー

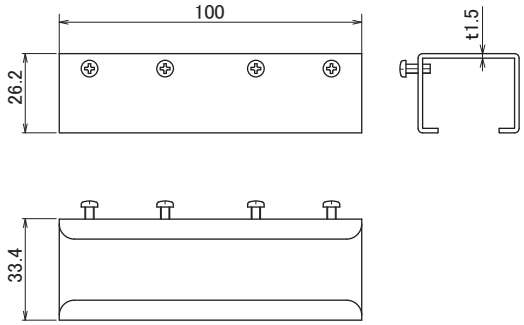

S-13CJ
コーナージョイント

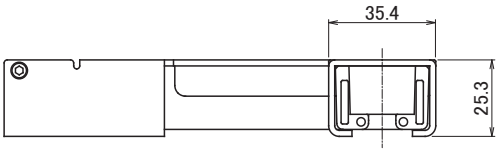

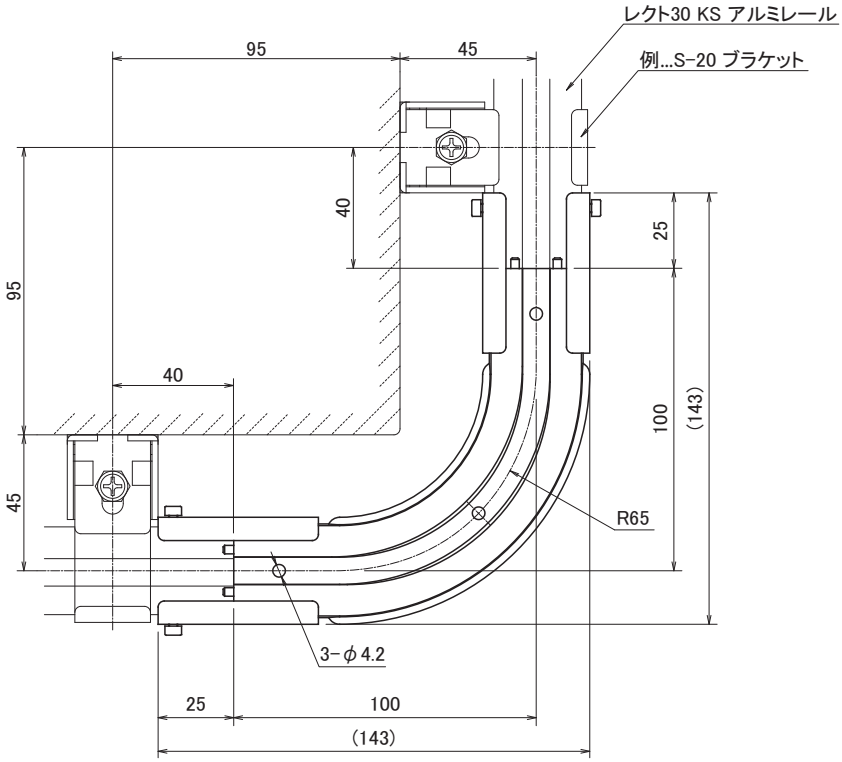

S-80
ラク入れエンドカバー

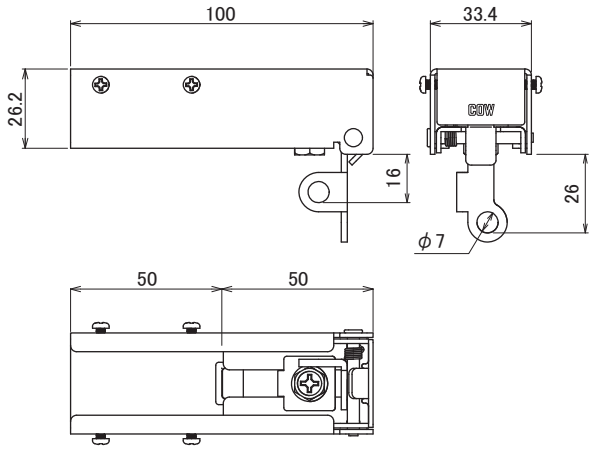

S-39
エンドストップ

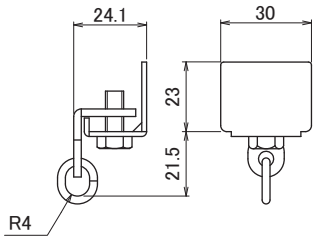

環下寸法 21.5mm

S-239
ステンレス エンドストップ

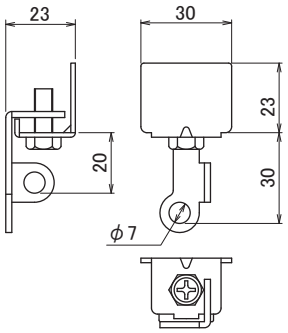

環下寸法 20／30mm

S-21
壁面ブラケット

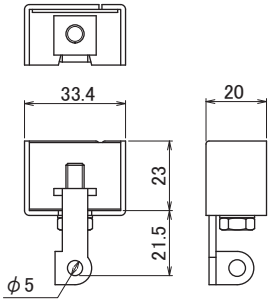

環下寸法 21.5mm

S-4
フリーストップ

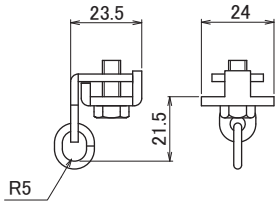

環下寸法 21.5mm

S-204
ステンレスフリーストップ

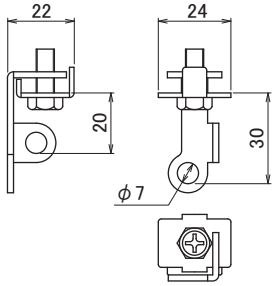

環下寸法 20／30mm

S-205
ステンレス後入れストッパー

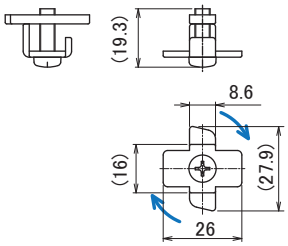

S-22A/S-222
吊ブラケット／ステンレス吊ブラケット

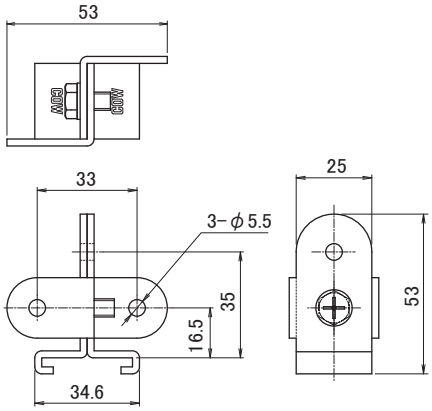

S-82
片側用隙間隠しブラケット

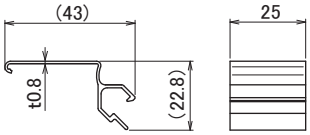

S-84
両側用隙間隠しブラケット

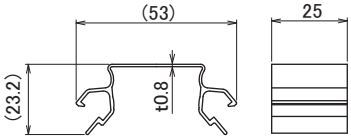

◎レール共通部品の寸法図は P.87 P.88 に掲載しています。

KL

アルミレール

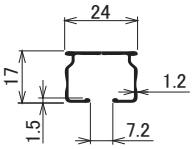

L-1A

ランナー

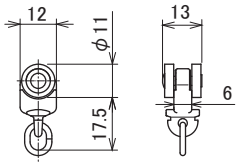

環下寸法 16mm

L-1JA

Jフックランナー

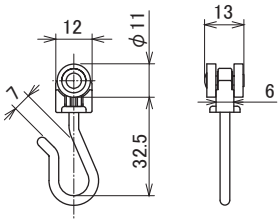

環下寸法 31mm

L-2

マグネットランナー

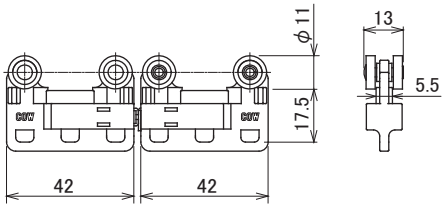

環下寸法 16mm

L-2JA

マグネットJフックランナー

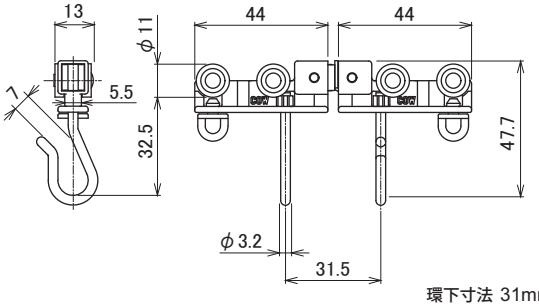

環下寸法 31mm

L-212JA

片マグネットJフックランナー

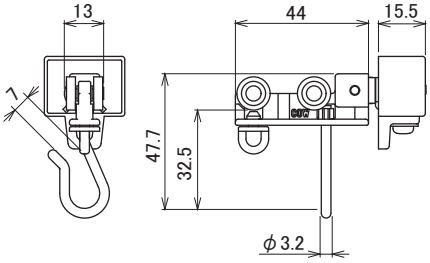

環下寸法 31mm

O-520

ワンタッチブラケット

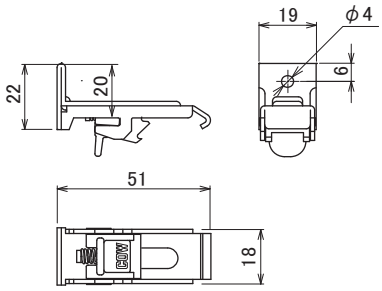

O-530

ワンタッチダブルブラケット

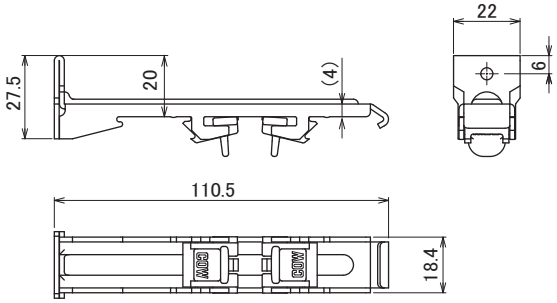

O-523

天井ブラケット

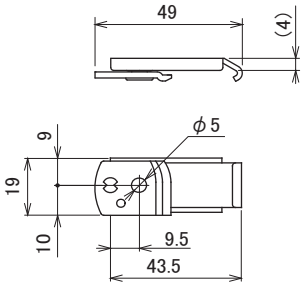

O-533

天井ダブルブラケット

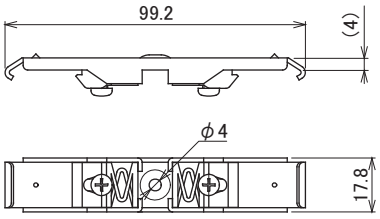

O-521MG
軽量スチール棚用マグネットブラケット

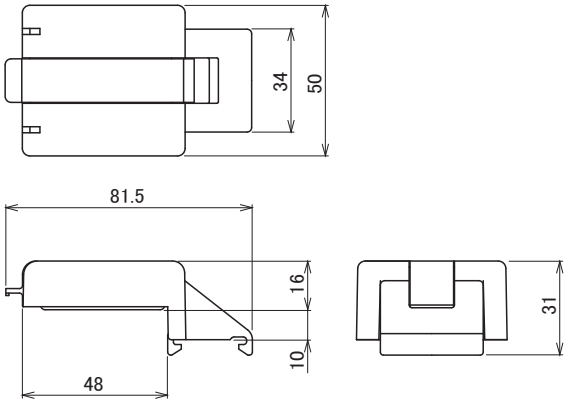

O-522MG
中量スチール棚用マグネットブラケット

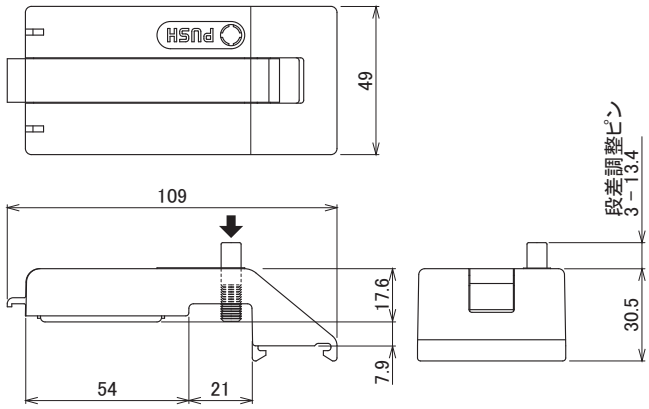

L-111
ジョイント

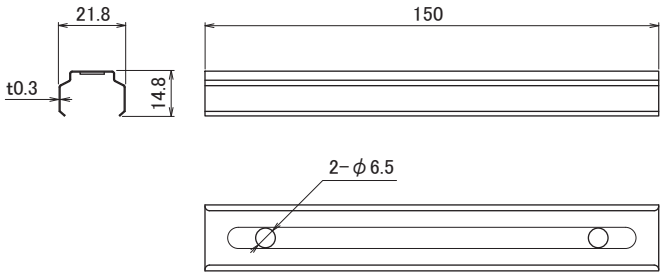

O-510
エンドキャップ

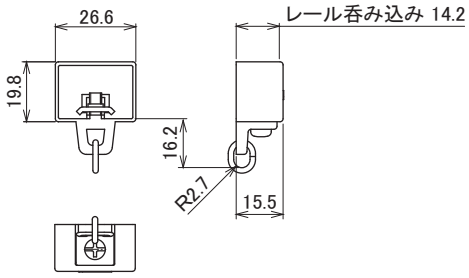

環下寸法 16.2mm

CK-4
フリーストップ

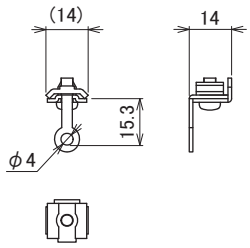

環下寸法 15.3mm

L-24
壁面ブラケット

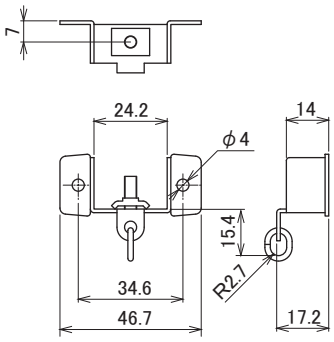

環下寸法 15.4mm

L-522
吊ブラケット

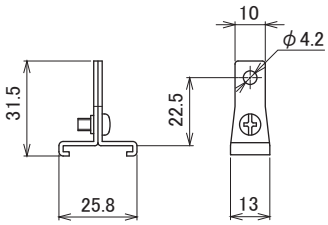

◎レール共通部品の寸法図は P.87 P.88 に掲載しています。

S-1PF (レクト40／30 共通)

後入れランナー

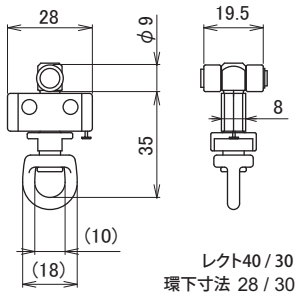

レクト40 / 30
環下寸法 28 / 30 mm

S-42 (レクト40／30 共通)

点滴ランナー

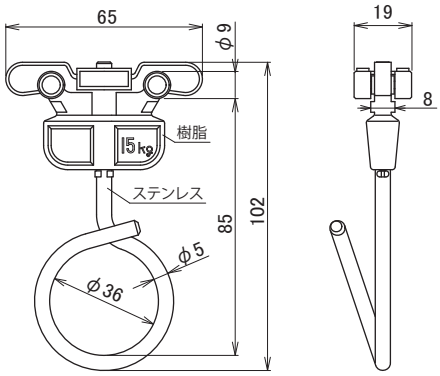

レクト40 / 30
環下寸法 78 / 80 mm
※400Ｒ未満のカーブレールには使用できません。

S-43 (レクト40／30 共通)

ハンガーランナー

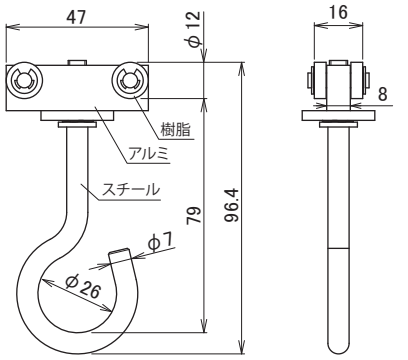

レクト40 / 30
環下寸法 72 / 74 mm
※300Ｒ未満のカーブレールには使用できません。

S-11 (レクト40／30 共通)

継芯

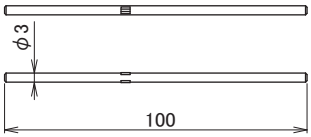

S-211 (アルトライン／レクト40／30 共通)

ステンレス 継芯

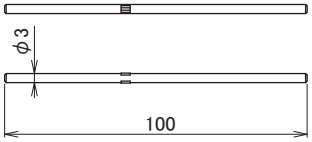

CK-5／6／7／7-SS (レクト30／24 共通)

伸縮吊棒　大／中／小／ショート

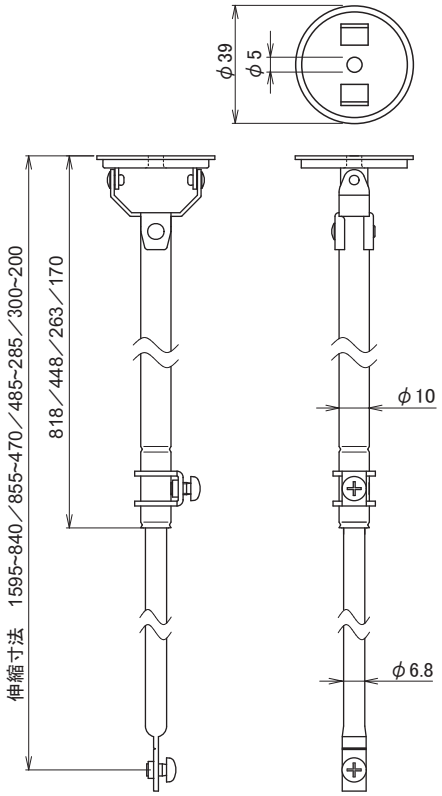

CK-105／106／107／107-SS (アルトライン／レクト40／30 共通)

大型伸縮吊棒　大／中／小／ショート

S-105／106／107／107-SS (レクト40／30 共通)

ステンレス大型伸縮吊棒　大／中／小／ショート

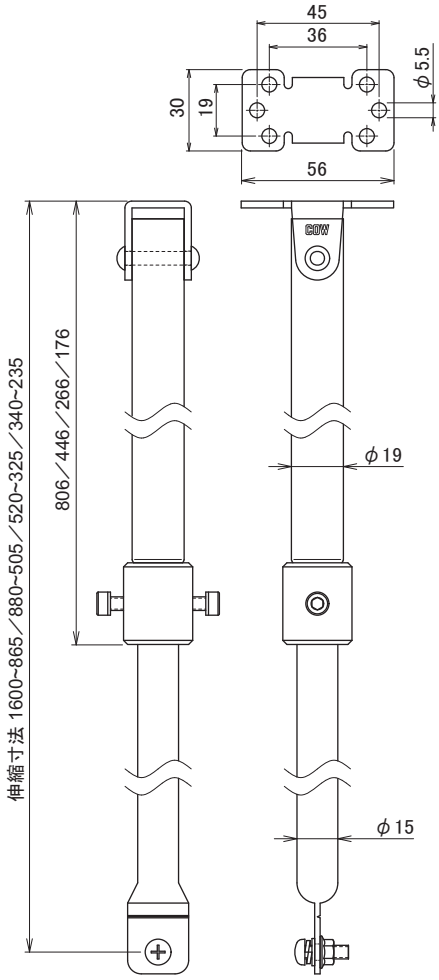

S-CL-1 (レクト40／30 共通)
クランプ付ブラケットベースM

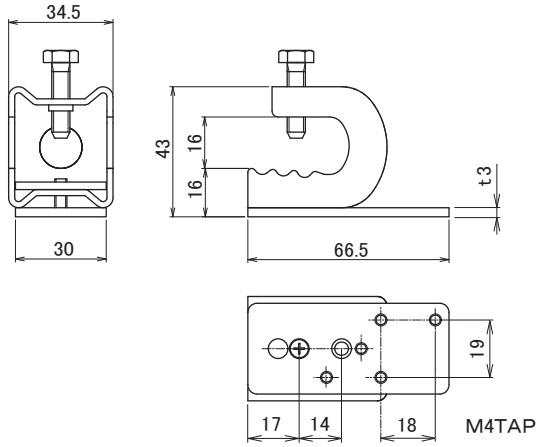

S-CL-1S (レクト40／30 共通)
クランプ付ブラケットベースS

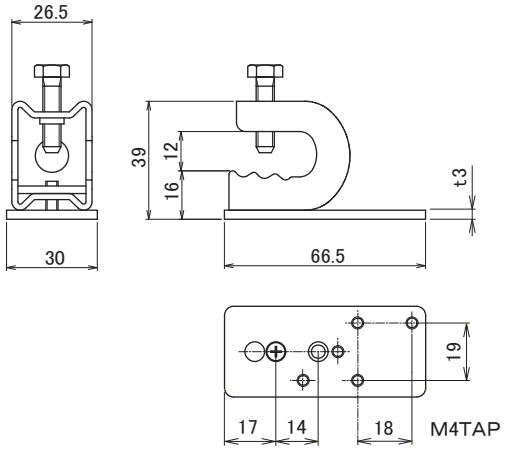

S-UB34 (レクト40／30／24 共通)
鋼管用ブラケットベース

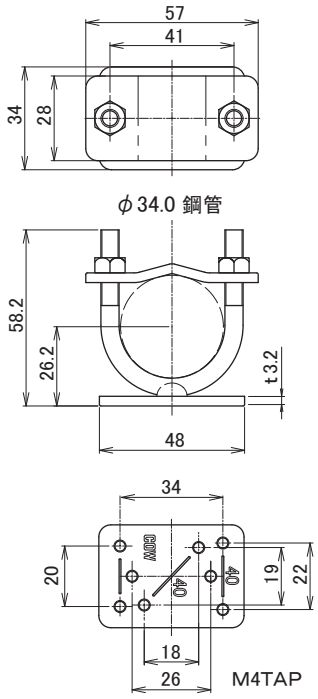

S-UB43 (レクト40／30／24 共通)
鋼管用ブラケットベース

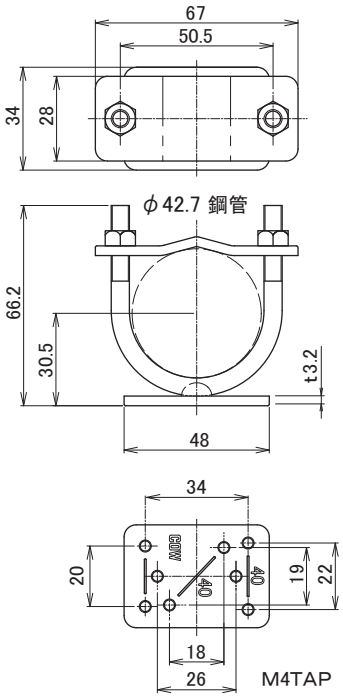

S-81 (レクト40／30 共通)
隙間隠しシート

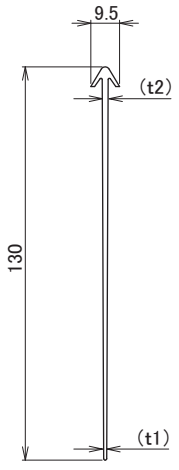

S-83 (レクト40／30 共通)
隙間隠しアダプター

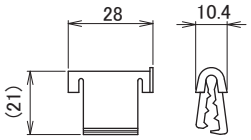

S-270
ステンレスロングスナップ

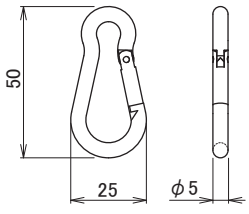

S-72
シャックル

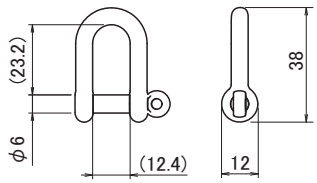

S-272
ステンレスシャックル

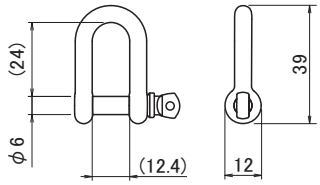

S-70
ロングスナップ

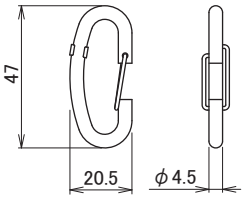

S-71
ショートスナップ

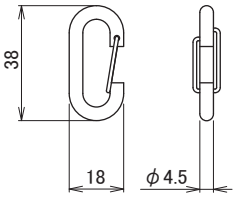

MRSST
サイドポール ストロング

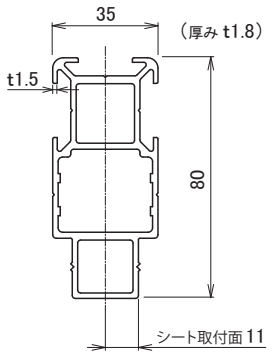

MRCST
センターポール ストロング

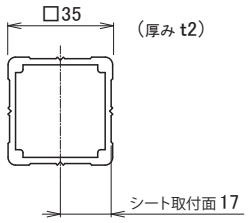

MRE
センターポール スリム

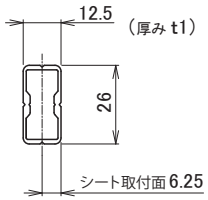

MR-35
サイドポール ストロング用
エンドキャップ

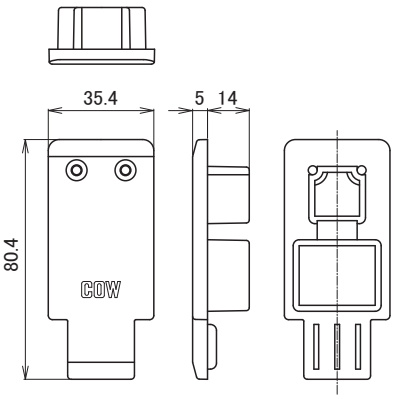

MR-36
センターポール ストロング用
エンドキャップ

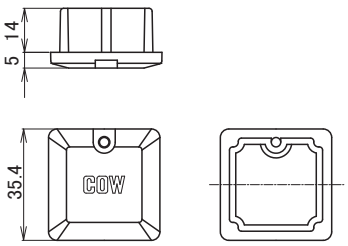

MR-5SP
センターポール スリム用
エンドキャップ

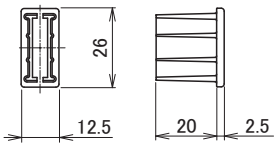

MRSA
サイドポール アルファ

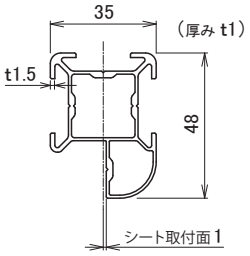

MRSL
サイドポール ライト

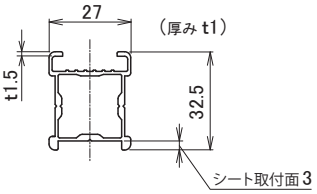

MRCA
センターポール アルファ

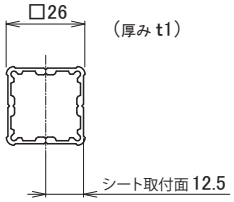

MR-33
サイドポール アルファ用
エンドキャップ

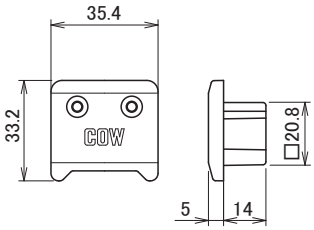

MR-34
サイドポール ライト用
エンドキャップ

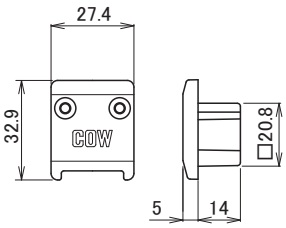

MR-5CP
センターポール アルファ用
エンドキャップ

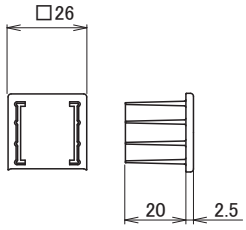

MRBST
固定バー ストロング

MRB
固定バー

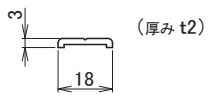

MRNB
ネット固定バー

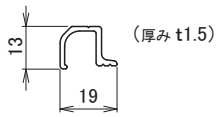

MRK
直付アルミ枠

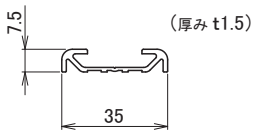

MR-3
マグネット

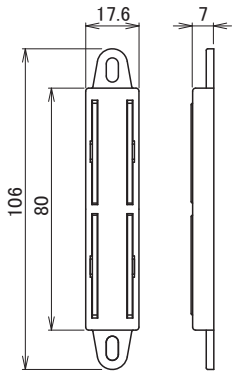

MR-4
マグネット受座

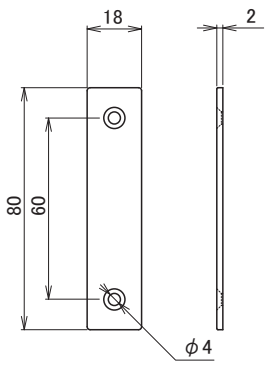

MR-2MGF
マグネットバー

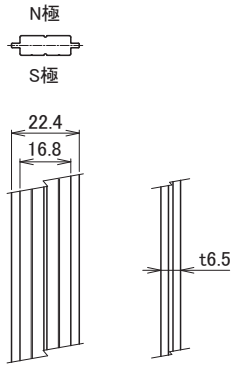

MR-2
サイドクッション

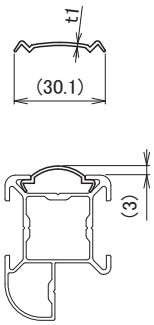

MR-3L
ロングマグネット

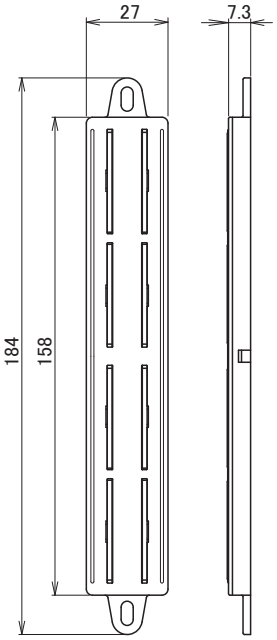

MR-4L
ロングマグネット受座

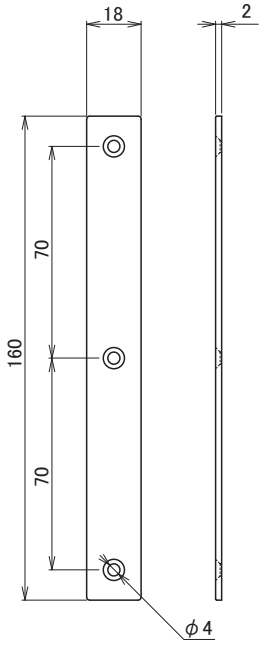

MRJ-2ST
強化ポール用ジョイント

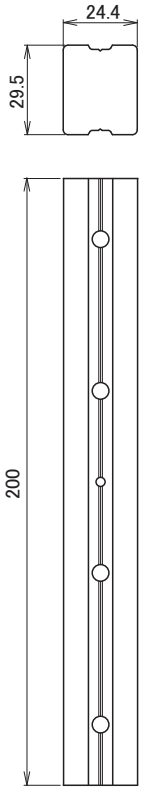

MRJ-2
強力型ポールジョイント

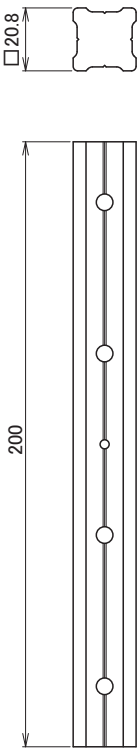

MRJ-4
ポールジョイント

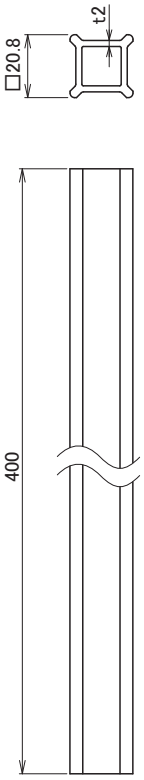

MR-9
サイドポール アルファ用　片開きロック金具
(MGタイプ用)

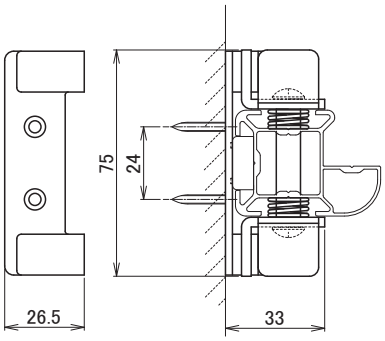

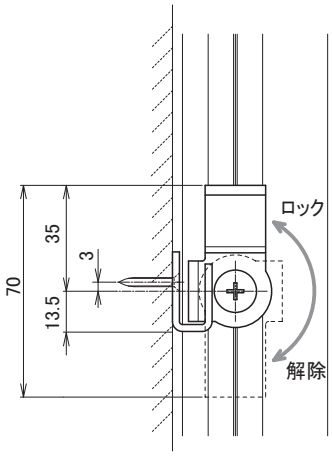

MR-9NK
錠掛穴付き片開きロック金具

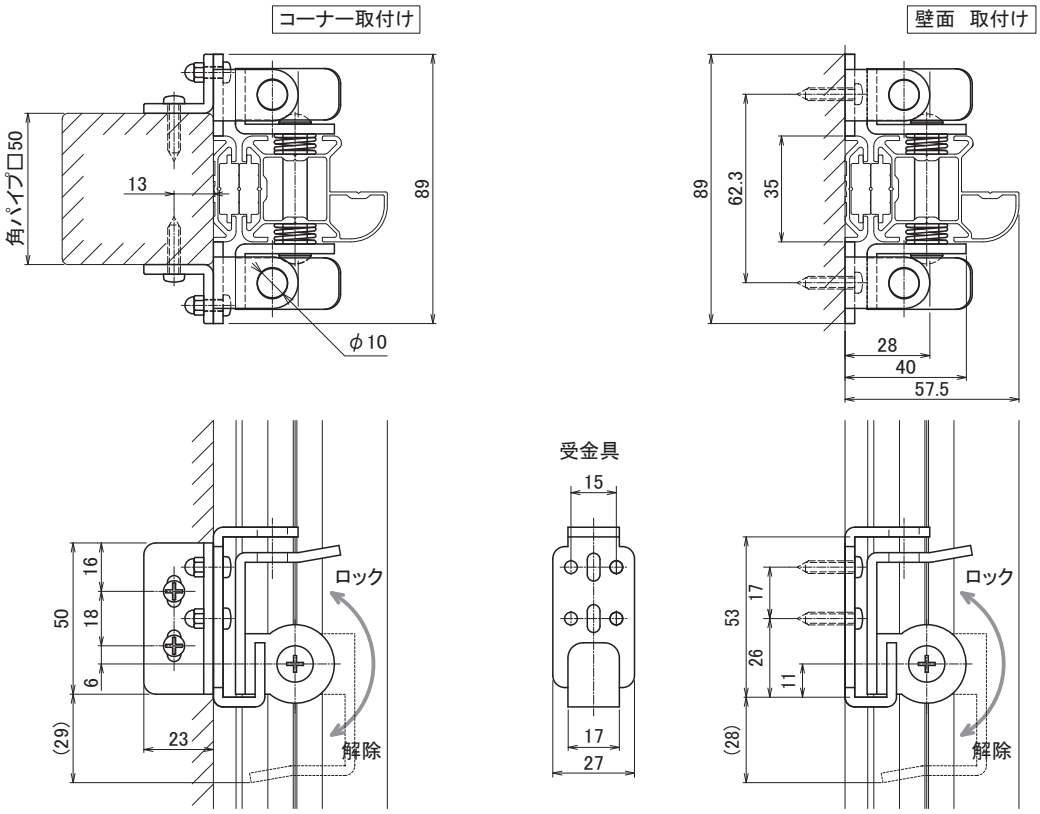

南京錠取付穴 φ10

MR-21
サイドポール アルファ用 スライドロック金具
(MGタイプ)

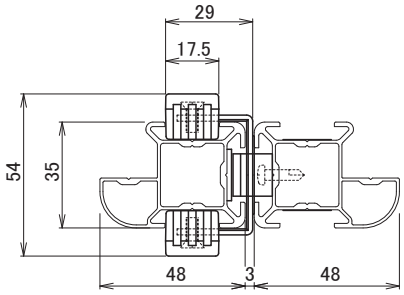

両開き時

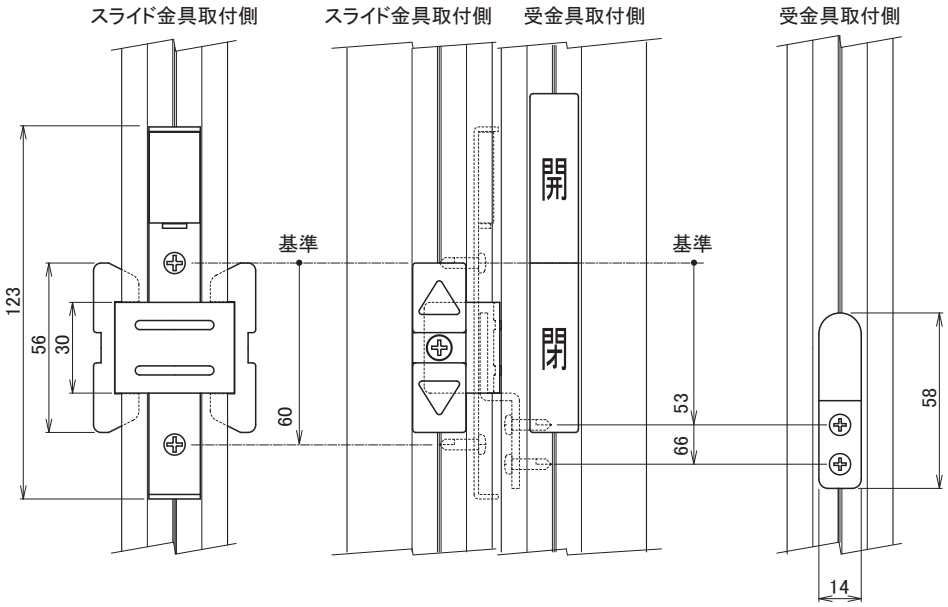

片開き時

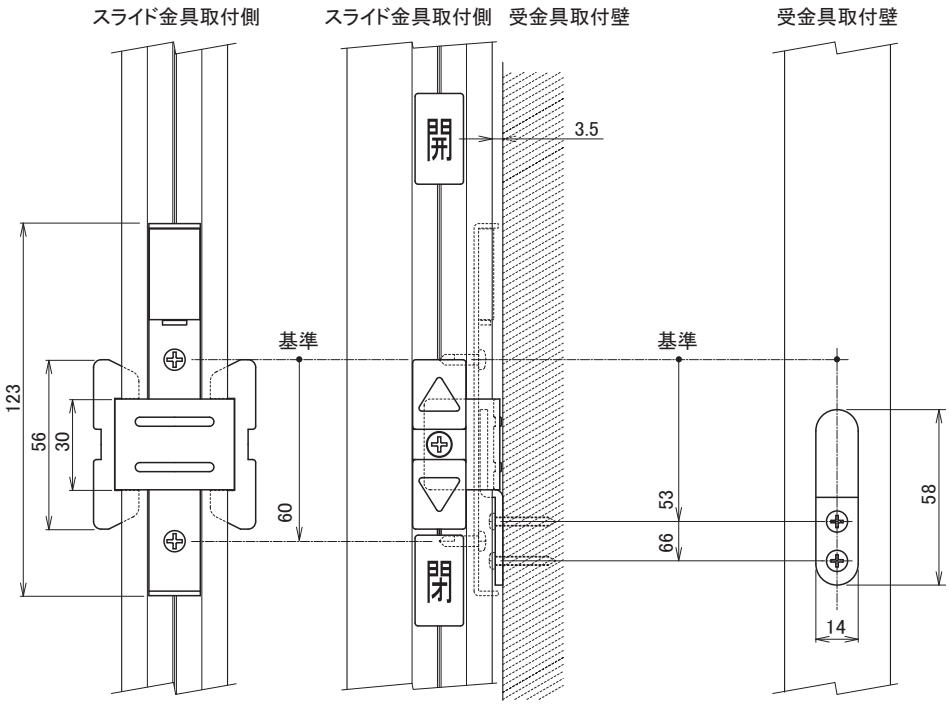

MR-17
スチール丸落し

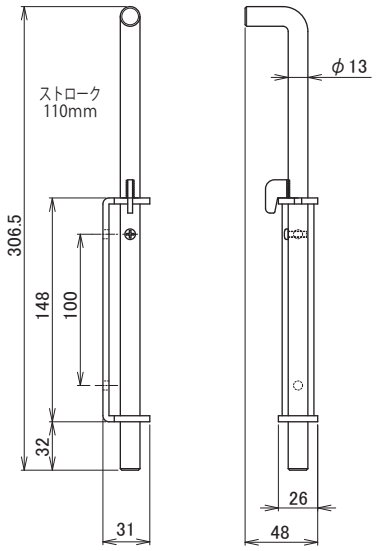

MR-19
ステンレス丸落し

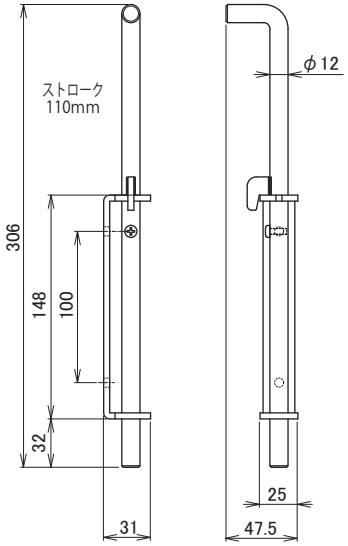

MR-39
スチール丸落し

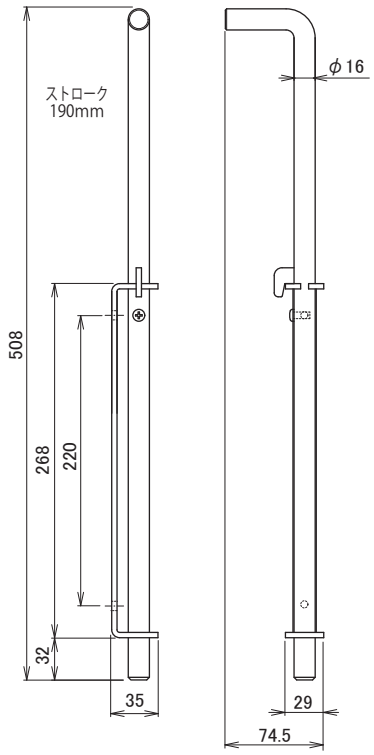

MR-29
スチール丸落しロング

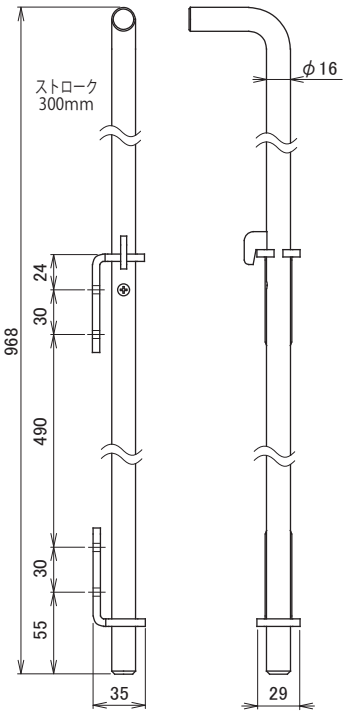

MR-18／18L
スチール丸落し受座

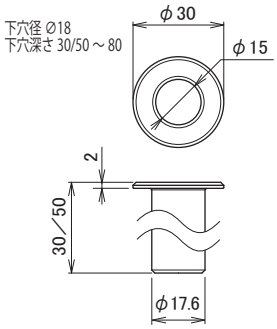

MR-18F
スチールカバー付き丸落し受座

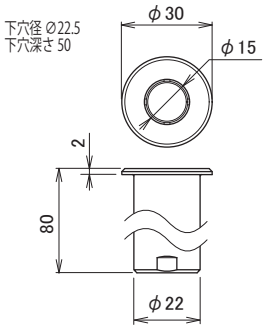

MR-20／20L
ステンレス丸落し受座

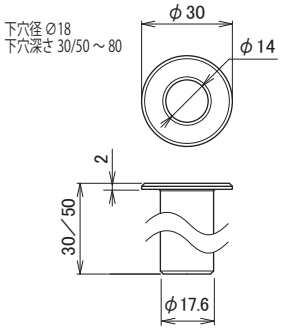

MR-30
スチール丸落しロング受座

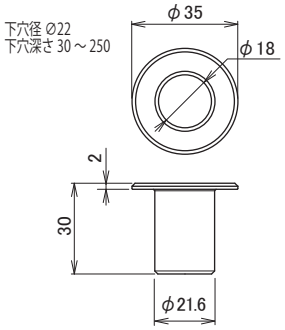

2045D-35-KA（KD）
南京錠

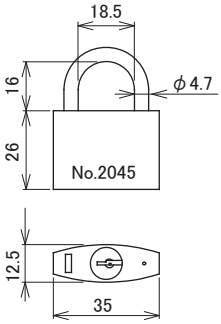

2045D-40-KA（KD）
南京錠

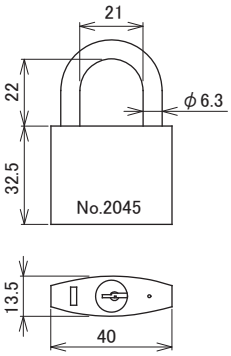

2045D-45-KD
南京錠

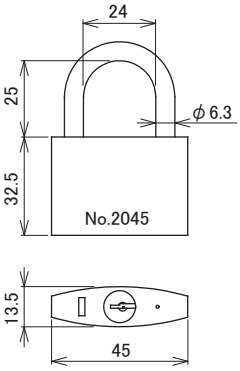

F-350
ステンレス フック

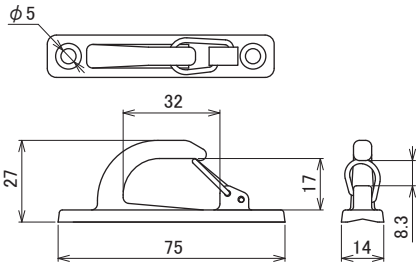

HLPJ-1
リングプル

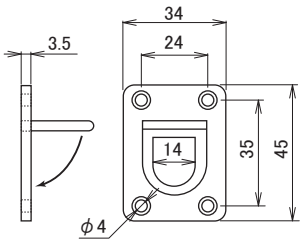

HLP-1
リングプル

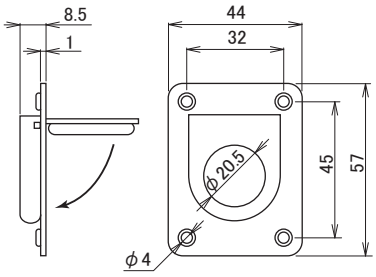

HLP-2
リングプル

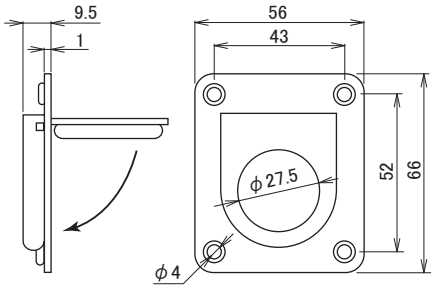

HGF-1
グランドフック1 片止用

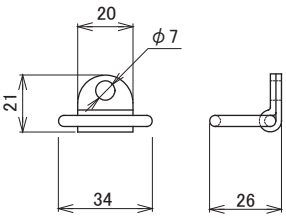

HGF-2
グランドフック両止用

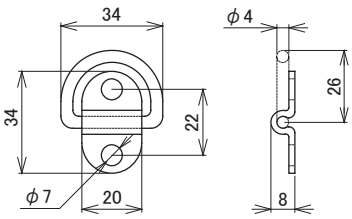

PRICE LIST 組み合せ価格早見表

※価格には消費税、取付け工事費は含まれておりません。

アルトライン

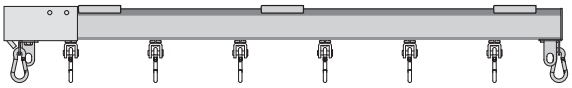

※ランナーの個数は、シートのハトメ300mmピッチ換算で算出。
※ブラケットは900mmピッチ換算。
※直付けでレールをジョイントする場合、継カバーは取付けしません。
※天井付、壁付の場合はエンドストップ(S-810)1個をラク入れエンドカバー(S-880)とフリーストップ(S-804)に変更しています。

レール単価

長さ	AR アルミ
2.0m	9,000
3.0m	13,500
4.0m	18,000

部品単価

		AR アルミ
スナップランナー	S-801C	3,600
天井ブラケット	S-623A	900
正面ブラケット	S-620A	900
ラク入れエンドカバー	S-880	3,800
エンドストップ	S-810	1,500
フリーストップ	S-804	1,300
ステンレス継カバー	S-812	2,200
ステンレス継芯	S-211	110
ステンレスロングスナップ	S-270	350

参考組み合せ価格

幅(長さ)	AR アルミレール 直付	天井付※	壁付※	レール長さ	エンドストップ	ブラケット	スナップランナー	継カバー	継芯	スナップ
2.0m	41,500	47,800	47,800	2.0m×1	2個	3個	8個	–	–	2個
3.0m	56,800	64,000	64,000	3.0m×1	2個	4個	11個	–	–	2個
4.0m	75,700	84,700	84,700	4.0m×1	2個	6個	15個	–	–	2個
5.0m	91,220	103,320	103,320	2.0m×1 + 3.0m×1	2個	7個	18個	1個	2本	2個
6.0m	106,520	119,520	119,520	3.0m×2	2個	8個	21個	1個	2本	2個
7.0m	125,420	140,220	140,220	3.0m×1 + 4.0m×1	2個	10個	25個	1個	2本	2個
8.0m	140,720	157,320	157,320	4.0m×2	2個	12個	28個	1個	2本	2個
9.0m	156,240	175,040	175,040	3.0m×3	2個	13個	31個	2個	4本	2個
10.0m	171,540	192,140	192,140	3.0m×2 + 4.0m×1	2個	14個	34個	2個	4本	2個

レクト40カーテンレール

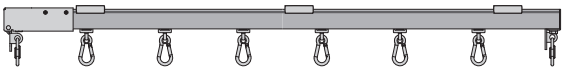

※ランナーの個数は、シートのハトメ300mm ピッチ換算で算出。
※ブラケットは900mm ピッチ換算。
※直付けでレールをジョイントする場合、継カバーは取付けしません。
※KT アルミレールの天井付、壁付のみエンドストップ(S-110N)を1個ラク入れエンドカバー(S-180)に変更しています。

レール単価

長さ	KZ ステンレス	KT アルミ	KH スチール
2.0m	10,200	6,600	5,400
3.0m	15,300	9,900	8,100
4.0m	20,400	13,200	10,800
5.0m	25,500	16,500	13,500

部品単価

	KZ ステンレス		KT アルミ		KH スチール	
スナップランナー	S-401C	680	S-701C	380	S-701C	380
天井ブラケット	S-323	800	S-123	280	S-123	280
正面ブラケット	S-320	800	S-120	280	S-120	280
エンドストップ	S-310	650	S-110N	400	S-110N	400
ラク入れエンドカバー	–	–	S-180	2,800	–	–
継カバー	S-312	1,680	S-12	780	S-12	780
継芯	S-211	110	S-11	60	S-11	60
スナップ	S-270	350	S-70	200	S-70	200

参考組み合せ価格

幅(長さ)	KZ ステンレスレール 直付	天井付	壁付	KT アルミレール 直付	天井付※	壁付※	KH スチールレール 直付	天井付	壁付	レール長さ	エンドストップ	ブラケット	スナップランナー	継カバー	継芯	スナップ
2.0m	17,640	20,040	20,040	10,840	14,080	14,080	9,640	10,480	10,480	2.0m×1	2個	3個	8個	–	–	2個
3.0m	24,780	27,980	27,980	15,280	18,800	18,800	13,480	14,600	14,600	3.0m×1	2個	4個	11個	–	–	2個
4.0m	32,600	37,400	37,400	20,100	24,180	24,180	17,700	19,380	19,380	4.0m×1	2個	6個	15個	–	–	2個
5.0m	39,960	47,240	47,240	24,660	29,800	29,800	21,660	24,400	24,400	2.0m×1 3.0m×1	2個	7個	18個	1個	2本	2個
6.0m	47,100	55,180	55,180	29,100	34,520	34,520	25,500	28,520	28,520	3.0m×2	2個	8個	21個	1個	2本	2個
7.0m	54,920	64,600	64,600	33,920	39,900	39,900	29,720	33,300	33,300	3.0m×1 4.0m×1	2個	10個	25個	1個	2本	2個
8.0m	62,060	73,340	73,340	38,360	44,900	44,900	33,560	37,700	37,700	4.0m×2	2個	12個	28個	1個	2本	2個
9.0m	69,420	82,380	82,380	42,920	50,240	50,240	37,520	42,440	42,440	3.0m×3	2個	12個	31個	2個	4本	2個
10.0m	76,560	91,120	91,120	47,360	55,240	55,240	41,360	46,840	46,840	3.0m×2 4.0m×1	2個	14個	34個	2個	4本	2個

◎「開閉ユニット」との組み合せ価格はP.100～P.102に掲載しています。

※価格には消費税、取付け工事費は含まれておりません。

レクト30カーテンレール

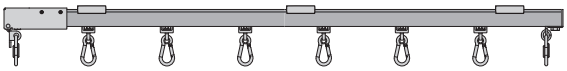

※ブラケットは600mmピッチ換算。
※直付けでレールをジョイントする場合、継カバーは取付けしません。
※KSアルミレールの天井付、壁付のみエンドストップ(S-39)を1個ラク入れエンドカバー(S-80)に変更しています。

レール単価

長さ	KXステンレス	KS アルミ	KGスチール
2.0m	7,600	3,400	3,400
3.0m	11,400	5,100	5,100
4.0m	15,200	6,800	6,800
5.0m	19,000	8,500	8,500

部品単価

	KXステンレス		KS アルミ		KGスチール	
スナップランナー	S-3C	540	S-7C	340	S-7C	340
天井ブラケット	S-223	700	S-23	250	S-23	250
正面ブラケット	S-220	700	S-20	280	S-20	280
エンドストップ	S-239	600	S-39	230	S-39	230
ラク入れエンドカバー	–	–	S-80	2,200	–	–
継カバー	S-213	1,500	S-13	700	S-13	700
継芯	S-211	110	S-11	60	S-11	60
スナップ	S-270	350	S-70	200	S-70	200

参考組み合せ価格

幅	KX ステンレスレール			KS アルミレール			KG スチールレール			レール長さ	エンドストップ	ブラケット	スナップランナー	継カバー	継芯	スナップ
(長さ)	直付	天井付	壁付	直付	天井付※	壁付※	直付	天井付	壁付							
2.0m	13,820	16,620	16,620	6,980	9,950	10,070	6,980	7,980	8,100	2.0m×1	2個	4個	8個	–	–	2個
3.0m	19,240	23,440	23,440	9,700	13,170	13,350	9,700	11,200	11,380	3.0m×1	2個	6個	11個	–	–	2個
4.0m	25,200	30,800	30,800	12,760	16,730	16,970	12,760	14,760	15,000	4.0m×1	2個	8個	15個	–	–	2個
5.0m	30,840	39,340	39,340	15,600	20,770	21,070	15,600	18,800	19,100	2.0m×1 3.0m×1	2個	10個	18個	1個	2本	2個
6.0m	36,260	46,160	46,160	18,320	23,990	24,350	18,320	22,020	22,380	3.0m×2	2個	12個	21個	1個	2本	2個
7.0m	42,220	53,520	53,520	21,380	27,550	27,970	21,380	25,580	26,000	3.0m×1 4.0m×1	2個	14個	25個	1個	2本	2個
8.0m	47,640	60,340	60,340	24,100	30,770	31,250	24,100	28,800	29,280	4.0m×2	2個	16個	28個	1個	2本	2個
9.0m	53,280	68,880	68,880	26,940	34,810	35,350	26,940	32,840	33,380	3.0m×3	2個	18個	31個	2個	4本	2個
10.0m	58,700	75,700	75,700	29,660	38,030	38,630	29,660	36,060	36,660	3.0m×2 4.0m×1	2個	20個	34個	2個	4本	2個

レクト24 カーテンレール

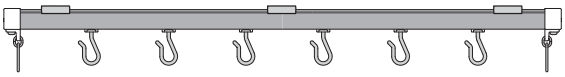

※ランナーの個数は、シートのハトメ300mmピッチ換算で算出。
※ブラケットは600mm ピッチ換算。

レール単価

長さ	KL アルミ
2.0m	2,600
3.0m	3,930
4.0m	5,210

部品単価

	KL アルミ	
Jフックランナー	L-1JA	180
天井ブラケット	O-523	190
ワンタッチブラケット	O-520	220
エンドストップ	O-510	80
ジョイント	L-111	290
ステンレスS環	HSSH23	35

参考組み合せ価格

幅	KL アルミレール			レール長さ	エンドストップ	ブラケット	スナップランナー	ジョイント	ステンレスS環
(長さ)	直付	天井付	壁付						
2.0m	4,270	5,030	5,150	2.0m×1	2 個	4 個	8 個	-	2 個
3.0m	6,140	7,280	7,460	3.0m×1	2 個	6 個	11 個	-	2 個
4.0m	8,140	9,660	9,900	4.0m×1	2 個	8 個	15 個	-	2 個
5.0m	10,290	12,190	12,490	2.0m×1 + 3.0m×1	2 個	10 個	18 個	1 個	2 個
6.0m	12,160	14,440	14,800	3.0m×2	2 個	12 個	21 個	1 個	2 個
7.0m	14,160	16,820	17,240	3.0m×1 + 4.0m×1	2 個	14 個	25 個	1 個	2 個
8.0m	15,980	19,020	19,500	4.0m×2	2 個	16 個	28 個	1 個	2 個
9.0m	18,180	21,600	22,140	3.0m×3	2 個	18 個	31 個	2 個	2 個
10.0m	20,000	23,800	24,400	3.0m×2 + 4.0m×1	2 個	20 個	34 個	2 個	2 個

◎「開閉ユニット」との組み合せ価格はP.100～P.102 に掲載しています。

PRICE LIST 組み合せ価格早見表

※価格には消費税、取付け工事費は含まれておりません。

[強化型 開閉ユニット] サイドポール ストロング

両開き　片開き

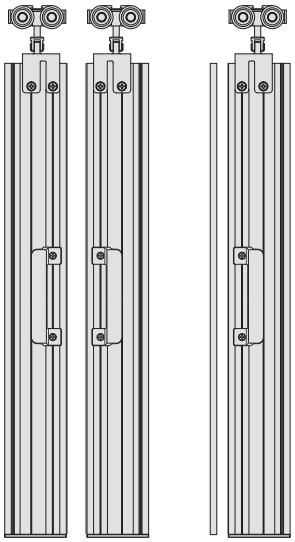

ポール単価

	サイドポールストロング		固定バー ストロング		ネット固定バー		直付アルミ枠	
2.0m	MRSST-20	14,000	MRBST-20A	2,000	MRNB-20A	2,600	MRK-20	1,800
2.5m	MRSST-25	17,500	MRBST-25A	2,500	MRNB-25A	3,250	MRK-25	2,250
3.0m	MRSST-30	21,000	MRBST-30A	3,000	MRNB-30A	3,900	MRK-30	2,700
3.5m	MRSST-35	24,500	MRBST-35A	3,500	MRNB-35A	4,550	MRK-35	3,150
4.0m	MRSST-40	28,000	MRBST-40A	4,000	MRNB-40A	5,200	MRK-40	3,600

部品単価

マグネットバー	MR-2MGF	1,400/m
ポールエンドキャップ	MR-35	200
サイドハンドル	MR-6S	1,900
吊複車ランナー	S-802D	8,700

ポール価格

	ポール長さ	強化固定バーセット価格	ネット固定バーセット価格	MRSST	MRBST MRNB	MR-2MGF	MRK	MR-35	MR-6S
両開き	2.0m	45,600	46,800	2本	2本	4.0m	-	2個	4本
	2.5m	55,000	56,500	2本	2本	5.0m	-	2個	4本
	3.0m	64,400	66,200	2本	2本	6.0m	-	2個	4本
	3.5m	73,800	75,900	2本	2本	7.0m	-	2個	4本
	4.0m	83,200	85,600	2本	2本	8.0m	-	2個	4本
片開き	2.0m	27,400	28,000	1本	1本	4.0m	1本	1個	2本
	2.5m	33,250	34,000	1本	1本	5.0m	1本	1個	2本
	3.0m	39,100	40,000	1本	1本	6.0m	1本	1個	2本
	3.5m	44,950	46,000	1本	1本	7.0m	1本	1個	2本
	4.0m	50,800	52,000	1本	1本	8.0m	1本	1個	2本

＋

	吊ランナー	価格
両開き	S-802D ×2	17,400
片開き	S-802D	8,700

[標準型 開閉ユニット] サイドポール アルファ

両開き　片開き

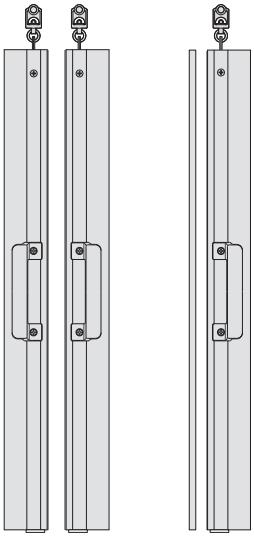

ポール単価

	サイドポールアルファ		固定バー		ネット固定バー		直付アルミ枠	
2.0m	MRSA-20	6,000	MRB-20A	1,600	MRNB-20A	2,600	MRK-20	1,800
2.5m	MRSA-25	7,500	MRB-25A	2,000	MRNB-25A	3,250	MRK-25	2,250
3.0m	MRSA-30	9,000	MRB-30A	2,400	MRNB-30A	3,900	MRK-30	2,700
3.5m	MRSA-35	10,500	MRB-35A	2,800	MRNB-35A	4,550	MRK-35	3,150
4.0m	MRSA-40	12,000	MRB-40A	3,200	MRNB-40A	5,200	MRK-40	3,600

部品単価

マグネットバー	MR-2MGF	1,400/m
ポールエンドキャップ	MR-33	150
サイドハンドル	MR-6S	1,900
ポール吊金具	MR-1	650
レクト40ランナー	S-701A	280
レクト40ランナー	S-401A	380
レクト30ランナー	S-7A	240
レクト30ランナー	S-3A	340

ポール価格

	ポール長さ	固定バーセット価格	ネット固定バーセット価格	MRSA	MRB MRNB	MR-2MGF	MRK	MR-33	MR-6S
両開き	2.0m	28,700	30,700	2本	2本	4.0m	-	2個	4本
	2.5m	33,900	36,400	2本	2本	5.0m	-	2個	4本
	3.0m	39,100	42,100	2本	2本	6.0m	-	2個	4本
	3.5m	44,300	47,800	2本	2本	7.0m	-	2個	4本
	4.0m	49,500	53,500	2本	2本	8.0m	-	2個	4本
片開き	2.0m	18,950	19,950	1本	1本	4.0m	1本	1個	2本
	2.5m	22,700	23,950	1本	1本	5.0m	1本	1個	2本
	3.0m	26,450	27,950	1本	1本	6.0m	1本	1個	2本
	3.5m	30,200	31,950	1本	1本	7.0m	1本	1個	2本
	4.0m	33,950	35,950	1本	1本	8.0m	1本	1個	2本

＋

	吊ランナー+吊金具	価格
両開き	(S-701A + MR-1) ×2	1,860
	(S-401A + MR-1) ×2	2,060
	(S-7A + MR-1) ×2	1,780
	(S-3A + MR-1) ×2	1,980
片開き	S-701A + MR-1	930
	S-401A + MR-1	1,030
	S-7A + MR-1	890
	S-3A + MR-1	990

[小型 開閉ユニット] サイドポール ライト

両開き　片開き

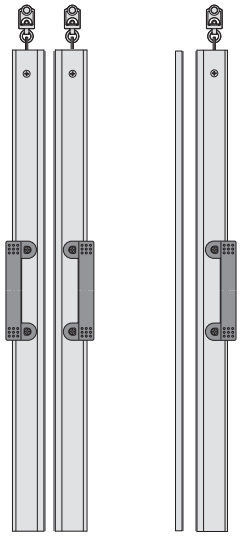

ポール単価

	サイドポールライト		固定バー		ネット固定バー		直付アルミ枠	
2.0m	MRSL-20	4,400	MRB-20A	1,600	MRNB-20A	2,600	MRK-20	1,800
2.5m	MRSL-25	5,500	MRB-25A	2,000	MRNB-25A	3,250	MRK-25	2,250
3.0m	MRSL-30	6,600	MRB-30A	2,400	MRNB-30A	3,900	MRK-30	2,700
3.5m	MRSL-35	7,700	MRB-35A	2,800	MRNB-35A	4,550	MRK-35	3,150
4.0m	MRSL-40	8,800	MRB-40A	3,200	MRNB-40A	5,200	MRK-40	3,600

部品単価

マグネットバー	MR-2MGF	1,400/m
ポールエンドキャップ	MR-34	150
サイドハンドル	MR-24	980
ポール吊金具	MR-1	650
レクト40ランナー	S-701A	280
レクト40ランナー	S-401A	380
レクト30ランナー	S-7A	240
レクト30ランナー	S-3A	340

ポール価格

	ポール長さ	固定バーセット価格	ネット固定バーセット価格	MRSL	MRB MRNB	MR-2MGF	MRK	MR-34	MR-24
両開き	2.0m	21,820	23,820	2本	2本	4.0m	-	2個	4本
	2.5m	26,220	28,720	2本	2本	5.0m	-	2個	4本
	3.0m	30,620	33,620	2本	2本	6.0m	-	2個	4本
	3.5m	35,020	38,520	2本	2本	7.0m	-	2個	4本
	4.0m	39,420	43,420	2本	2本	8.0m	-	2個	4本
片開き	2.0m	15,510	16,510	1本	1本	4.0m	1本	1個	2本
	2.5m	18,860	20,110	1本	1本	5.0m	1本	1個	2本
	3.0m	22,210	23,710	1本	1本	6.0m	1本	1個	2本
	3.5m	25,560	27,310	1本	1本	7.0m	1本	1個	2本
	4.0m	28,910	30,910	1本	1本	8.0m	1本	1個	2本

＋

	吊ランナー+吊金具	価格
両開き	(S-701A + MR-1) ×2	1,860
	(S-401A + MR-1) ×2	2,060
	(S-7A + MR-1) ×2	1,780
	(S-3A + MR-1) ×2	1,980
片開き	S-701A + MR-1	930
	S-401A + MR-1	1,030
	S-7A + MR-1	890
	S-3A + MR-1	990

◎「カーテンレール」との組み合せ価格はP.100～P.102に掲載しています。

※価格には消費税、取付け工事費は含まれておりません。

仕切レール(両開き)

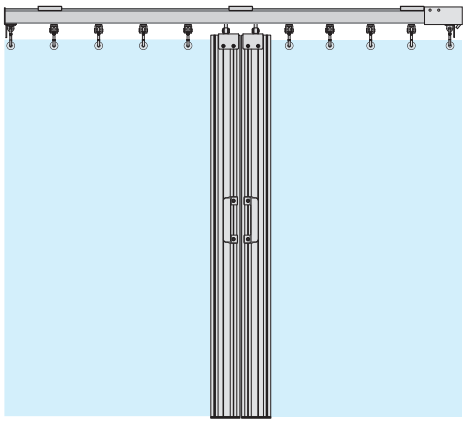

○ポールを吊り下げるため、スナップランナー(S-801C)を2個
ポール吊金具付ランナー(S-802D)に差し替えています。
○下記の価格はカーテンレールを天井ブラケットで固定し、固定バーを使用した場合です。

AR アルトラインレール

仕様	[強化型 開閉ユニット] サイドポール ストロング				
幅＼高さ	2.0m	2.5m	3.0m	3.5m	4.0m
2.0m	103,600	113,000	122,400	131,800	141,200
4.0m	140,500	149,900	159,300	168,700	178,100
6.0m	175,320	184,720	194,120	203,520	212,920
8.0m	213,120	222,520	231,920	241,320	250,720

カーテンレール		開閉ユニット		ポール吊ランナー		不要ランナー		組み合わせ価格
アルトラインレール 2.0m 天井付仕様 47,800	＋	強化開閉ユニット 2.0m 両開き・固定バー仕様 45,600	＋	アルトライン両開き S-802D(8,700円)×2個 17,400	－	スナップランナー S-801C(3,600円)×2個 7,200	＝	103,600円

仕切レール(片開き)

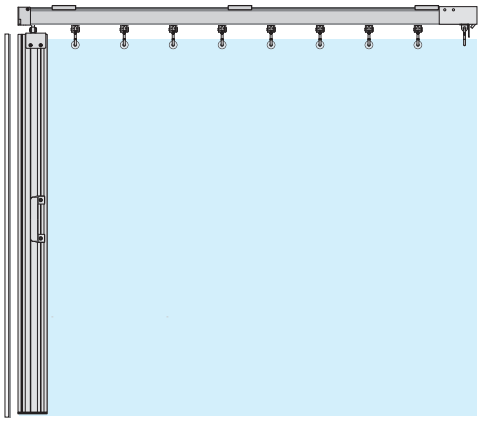

○ポールを吊り下げるため、スナップランナー(S-801C)を1個
ポール吊金具付ランナー(S-802D)に差し替えています。
○下記の価格はカーテンレールを天井ブラケットで固定し、固定バーを使用した場合です。
○エンドストップ(S-810)とステンレスロングスナップ(S-270)を1組、仕切エンド(S-816)に差し替えています。

AR アルトラインレール

仕様	[強化型 開閉ユニット] サイドポール ストロング				
幅＼高さ	2.0m	2.5m	3.0m	3.5m	4.0m
2.0m	79,750	85,600	91,450	97,300	103,150
4.0m	116,650	122,500	128,350	134,200	140,050
6.0m	151,470	157,320	163,170	169,020	174,870
8.0m	189,270	195,120	200,970	206,820	212,670

カーテンレール		開閉ユニット		ポール吊ランナー 仕切エンド		不要部品差替え		組み合わせ価格
アルトラインレール 2.0m 天井付仕様 47,800	＋	強化開閉ユニット 2.0m 片開き・強化固定バー仕様 27,400	＋	ポール吊ランナー S-802D(8,700円) 仕切エンド S-816(1,300円) 10,000	－	スナップランナー S-801C(3,600円) エンドストップ S-810(1,500円) ステンレスロングスナップ S-270(350円) 5,450	＝	79,750円

お見積りの際のご注意

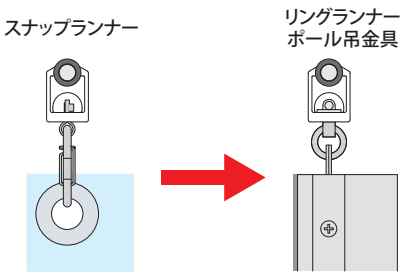

○ ポールを吊り下げる際は、スナップランナーをリングランナーとポール吊金具に差し替えます。

○ 片開き仕様ではポールを吊る側のレール端部をエンドストップとスナップからエンドキャップ(仕切エンド)に差し替えます。

○ 直付けでレールをジョイントする場合、継カバーは取付けしません。

○カーテンレールとポールの組み合わせ価格は、天井ブラケット及びマグネットバー、固定バー仕様での価格です。その他の仕様は下記の計算でお見積り下さい。

お見積り例

カーテンレール		ポール		差替え部品		不要部品		組み合わせ価格
レクト40 KZ ステンレス 2.0m 天井付仕様 20,040	＋	MRSA仕様 2.0m 両開き・固定バー仕様 28,700	＋	レクト40 両開き (S-401A＋MR-1)×2個 2,060	－	S-401C(680円) 680円×2個＝1,360円 1,360	＝	49,440円

◎「カーテンレール」「開閉ユニット」それぞれの組み合せ価格はP.97～P.99に掲載しています。

※価格には消費税、取付け工事費は含まれておりません。

仕切レール(両開き)

ポールを吊り下げるため、2個のスナップランナーをリングランナーに変更しております。
下記の価格はカーテンレールを天井ブラケットで固定し、固定バーを使用した場合です。

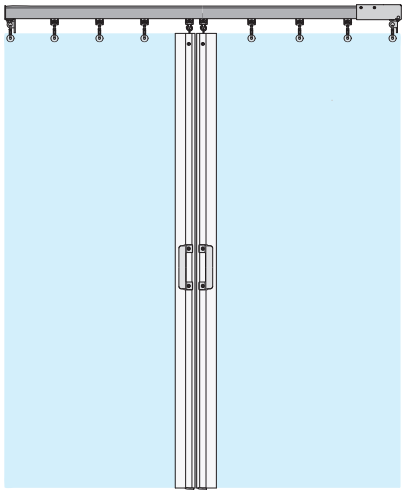

KZ レクト40 ステンレスレール

ランナーは S-401A,S-401C を使用しています。

仕様	[標準型 開閉ユニット] サイドポール アルファ					[小型 開閉ユニット] サイドポールライト				
幅＼高さ	2.0m	2.5m	3.0m	3.5m	4.0m	2.0m	2.5m	3.0m	3.5m	4.0m
2.0m	49,440	54,640	59,840	65,040	70,240	42,560	46,960	51,360	55,760	60,160
4.0m	66,800	72,000	77,200	82,400	87,600	59,920	64,320	68,720	73,120	77,520
6.0m	84,580	89,780	94,980	100,180	105,380	77,700	82,100	86,500	90,900	95,300
8.0m	102,740	107,940	113,140	118,340	123,540	95,860	100,260	104,660	109,060	113,460

KT レクト40 アルミレール

ランナーは S-701A,S-701C を使用しています。

仕様	[標準型 開閉ユニット] サイドポール アルファ					[小型 開閉ユニット] サイドポールライト				
幅＼高さ	2.0m	2.5m	3.0m	3.5m	4.0m	2.0m	2.5m	3.0m	3.5m	4.0m
2.0m	43,880	49,080	54,280	59,480	64,680	37,000	41,400	45,800	50,200	54,600
4.0m	53,980	59,180	64,380	69,580	74,780	47,100	51,500	55,900	60,300	64,700
6.0m	64,320	69,520	74,720	79,920	85,120	57,440	61,840	66,240	70,640	75,040
8.0m	74,700	79,900	85,100	90,300	95,500	67,820	72,220	76,620	81,020	85,420

KH レクト40 スチールレール

ランナーは S-701A,S-701C を使用しています。

仕様	[標準型 開閉ユニット] サイドポール アルファ					[小型 開閉ユニット] サイドポールライト				
幅＼高さ	2.0m	2.5m	3.0m	3.5m	4.0m	2.0m	2.5m	3.0m	3.5m	4.0m
2.0m	40,280	45,480	50,680	55,880	61,080	33,400	37,800	42,200	46,600	51,000
4.0m	49,180	54,380	59,580	64,780	69,980	42,300	46,700	51,100	55,500	59,900
6.0m	58,320	63,520	68,720	73,920	79,120	51,440	55,840	60,240	64,640	69,040
8.0m	67,500	72,700	77,900	83,100	88,300	60,620	65,020	69,420	73,820	78,220

仕切レール(片開き)

ポールを吊り下げるため、1個のスナップランナーをリングランナーに変更しております。
ポール側端部のエンドストップとスナップはエンドキャップに変更しております。
下記の価格はカーテンレールを天井ブラケットで固定し、固定バーを使用した場合です。

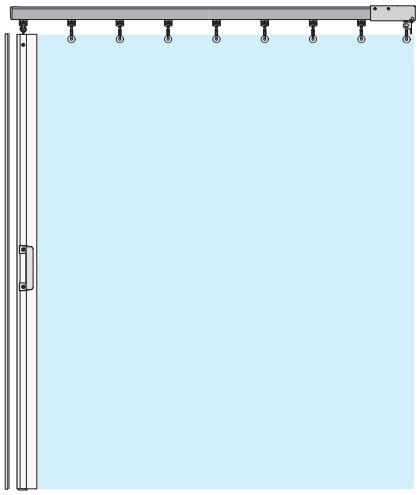

KZ レクト40 ステンレスレール

ランナーは S-401A,S-401C を使用しています。

仕様	[標準型 開閉ユニット] サイドポール アルファ					[小型 開閉ユニット] サイドポールライト				
幅＼高さ	2.0m	2.5m	3.0m	3.5m	4.0m	2.0m	2.5m	3.0m	3.5m	4.0m
2.0m	39,290	43,040	46,790	50,540	54,290	35,850	39,200	42,550	45,900	49,250
4.0m	56,650	60,400	64,150	67,900	71,650	53,210	56,560	59,910	63,260	66,610
6.0m	74,430	78,180	81,930	85,680	89,430	70,990	74,340	77,690	81,040	84,390
8.0m	92,590	96,340	100,090	103,840	107,590	89,150	92,500	95,850	99,200	102,550

KT レクト40 アルミレール

ランナーは S-701A,S-701C を使用しています。

仕様	[標準型 開閉ユニット] サイドポール アルファ					[小型 開閉ユニット] サイドポールライト				
幅＼高さ	2.0m	2.5m	3.0m	3.5m	4.0m	2.0m	2.5m	3.0m	3.5m	4.0m
2.0m	33,380	37,130	40,880	44,630	48,380	29,940	33,290	36,640	39,990	43,340
4.0m	43,480	47,230	50,980	54,730	58,480	40,040	43,390	46,740	50,090	53,440
6.0m	53,820	57,570	61,320	65,070	68,820	50,380	53,730	57,080	60,430	63,780
8.0m	64,200	67,950	71,700	75,450	79,200	60,760	64,110	67,460	70,810	74,160

KH レクト40 スチールレール

ランナーは S-701A,S-701C を使用しています。

仕様	[標準型 開閉ユニット] サイドポール アルファ					[小型 開閉ユニット] サイドポールライト				
幅＼高さ	2.0m	2.5m	3.0m	3.5m	4.0m	2.0m	2.5m	3.0m	3.5m	4.0m
2.0m	30,330	34,080	37,830	41,580	45,330	26,890	30,240	33,590	36,940	40,290
4.0m	39,230	42,980	46,730	50,480	54,230	35,790	39,140	42,490	45,840	49,190
6.0m	48,370	52,120	55,870	59,620	63,370	44,930	48,280	51,630	54,980	58,330
8.0m	57,550	61,300	65,050	68,800	72,550	54,110	57,460	60,810	64,160	67,510

◎「カーテンレール」「開閉ユニット」それぞれの組み合せ価格は P.97～P.99 に掲載しています。

※価格には消費税、取付け工事費は含まれておりません。

仕切レール(両開き)

ポールを吊り下げるため、2個のスナップランナーをリングランナーに変更しております。
下記の価格はカーテンレールを天井ブラケットで固定し、固定バーを使用した場合です。

KX レクト30 ステンレスレール

ランナーは S-3A,S-3C を使用しています。

仕様	[標準型 開閉ユニット] サイドポール アルファ					[小型 開閉ユニット] サイドポールライト				
幅＼高さ	2.0m	2.5m	3.0m	3.5m	4.0m	2.0m	2.5m	3.0m	3.5m	4.0m
2.0m	46,220	51,420	56,620	61,820	67,020	39,340	43,740	48,140	52,540	56,940
4.0m	60,400	65,600	70,800	76,000	81,200	53,520	57,920	62,320	66,720	71,120
6.0m	75,760	80,960	86,160	91,360	96,560	68,880	73,280	77,680	82,080	86,480
8.0m	89,940	95,140	100,340	105,540	110,740	83,060	87,460	91,860	96,260	100,660

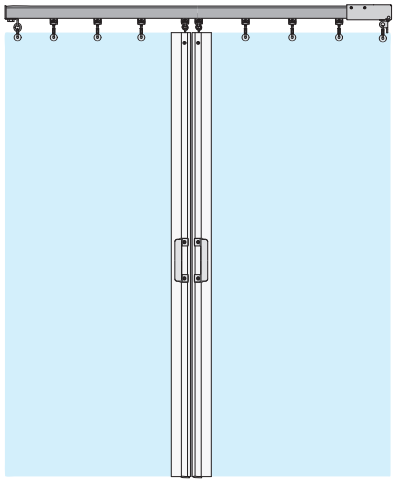

KS レクト30 アルミレール

ランナーは S-7A,S-7C を使用しています。

仕様	[標準型 開閉ユニット] サイドポール アルファ					[小型 開閉ユニット] サイドポールライト				
幅＼高さ	2.0m	2.5m	3.0m	3.5m	4.0m	2.0m	2.5m	3.0m	3.5m	4.0m
2.0m	39,750	44,950	50,150	55,350	60,550	32,870	37,270	41,670	46,070	50,470
4.0m	46,530	51,730	56,930	62,130	67,330	39,650	44,050	48,450	52,850	57,250
6.0m	53,790	58,990	64,190	69,390	74,590	46,910	51,310	55,710	60,110	64,510
8.0m	60,570	65,770	70,970	76,170	81,370	53,690	58,090	62,490	66,890	71,290

KGレクト30 スチールレール

ランナーは S-7A,S-7C を使用しています。

仕様	[標準型 開閉ユニット] サイドポール アルファ					[小型 開閉ユニット] サイドポールライト				
幅＼高さ	2.0m	2.5m	3.0m	3.5m	4.0m	2.0m	2.5m	3.0m	3.5m	4.0m
2.0m	37,780	42,980	48,180	53,380	58,580	30,900	35,300	39,700	44,100	48,500
4.0m	44,560	49,760	54,960	60,160	65,360	37,680	42,080	46,480	50,880	55,280
6.0m	51,820	57,020	62,220	67,420	72,620	44,940	49,340	53,740	58,140	62,540
8.0m	58,600	63,800	69,000	74,200	79,400	51,720	56,120	60,520	64,920	69,320

仕切レール(片開き)

ポールを吊り下げるため、1個のスナップランナーをリングランナーに変更しております。
ポール側端部のエンドストップとスナップはエンドキャップに変更しております。
下記の価格はカーテンレールを天井ブラケットで固定し、固定バーを使用した場合です。

KX レクト30 ステンレスレール

ランナーは S-3A,S-3C を使用しています。

仕様	[標準型 開閉ユニット] サイドポール アルファ					[小型 開閉ユニット] サイドポールライト				
幅＼高さ	2.0m	2.5m	3.0m	3.5m	4.0m	2.0m	2.5m	3.0m	3.5m	4.0m
2.0m	35,920	39,670	43,420	47,170	50,920	32,480	35,830	39,180	42,530	45,880
4.0m	50,100	53,850	57,600	61,350	65,100	46,660	50,010	53,360	56,710	60,060
6.0m	65,460	69,210	72,960	76,710	80,460	62,020	65,370	68,720	72,070	75,420
8.0m	79,640	83,390	87,140	90,890	94,640	76,200	79,550	82,900	86,250	89,600

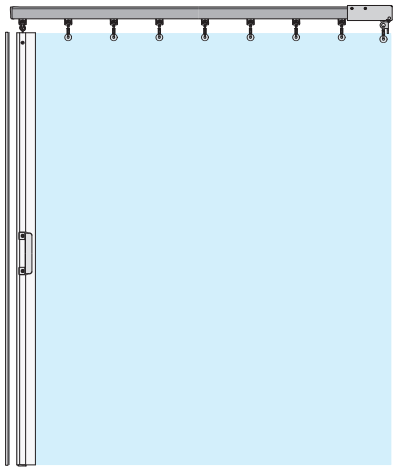

KS レクト30 アルミレール

ランナーは S-7A,S-7C を使用しています。

仕様	[標準型 開閉ユニット] サイドポール アルファ					[小型 開閉ユニット] サイドポールライト				
幅＼高さ	2.0m	2.5m	3.0m	3.5m	4.0m	2.0m	2.5m	3.0m	3.5m	4.0m
2.0m	29,320	33,070	36,820	40,570	44,320	25,880	29,230	32,580	35,930	39,280
4.0m	36,100	39,850	43,600	47,350	51,100	32,660	36,010	39,360	42,710	46,060
6.0m	43,360	47,110	50,860	54,610	58,360	39,920	43,270	46,620	49,970	53,320
8.0m	50,140	53,890	57,640	61,390	65,140	46,700	50,050	53,400	56,750	60,100

KGレクト30 スチールレール

ランナーは S-7A,S-7C を使用しています。

仕様	[標準型 開閉ユニット] サイドポール アルファ					[小型 開閉ユニット] サイドポールライト				
幅＼高さ	2.0m	2.5m	3.0m	3.5m	4.0m	2.0m	2.5m	3.0m	3.5m	4.0m
2.0m	27,900	31,650	35,400	39,150	42,900	24,460	27,810	31,160	34,510	37,860
4.0m	34,680	38,430	42,180	45,930	49,680	31,240	34,590	37,940	41,290	44,640
6.0m	41,940	45,690	49,440	53,190	56,940	38,500	41,850	45,200	48,550	51,900
8.0m	48,720	52,470	56,220	59,970	63,720	45,280	48,630	51,980	55,330	58,680

◎「カーテンレール」「開閉ユニット」それぞれの組み合せ価格は P.97～P.99 に掲載しています。

NUMBER INDEX 品番索引

品番	掲載	寸法図
2		
2045D-35/40-KA	58	96
2045D-35/40/45-KD	58	96
A		
AR-20/30/40	21	73
ARC-90	21	—
C		
CK-4	46	86
CK-5/6/7/7-SS	43,48	87
CK-105/106/107/107-SS	33,43	87
F		
F-350	57	96
H		
HAG-221W/226BK	57	—
HGF-1/2	57	96
HJ010～025S	58	—
HJ027/028/029S	58	—
HJ085～109S	58	—
HJ114/116S	58	—
HJ118S	58	—
HJ120/122S	58	—
HJ127～153S	58	—
HJ185～192S	58	—
HJ195～202S	58	—
HJ206～211S	58	—
HLP-1/2	57	96
HLPJ-1	57	96
HPW60	57	—
HSSH23/30/40/48	57	—
HSW1060	57	—
J		
J303/304	58	—
J400/401/402	58	—
K		
KG-20/30/40/50	39	80
KGC-90	39	—
KH-20/30/40/50	29	76
KHC-80	29	—
KL-18/20/27/30/36/40	45	85
KLC-50	45	—
KLC-90	45	—
KLX-900/1200/1500/1800	47	—
KLX-5515-900/1200/1500/1800	47	—
KS-20/30/40/50	37	80
KSC-90	37	—
KT-20/30/40/50	27	76
KTC-90	27	—
KX-20/30/40/50	35	80
KXC-300-90/120/135	35	—
KZ-20/30/40/50	25	76
KZC-90	25	—
L		
L-1A	46	85
L-1JA	46	85
L-2	46	85
L-2JA	46	85
L-24	46	86
L-111	46	86
L-212JA	46	85
L-522	48	86
M		
MR-1	54,56	91
MR-2	52,54,56	90
MR-2MGF	52,54,56	90
MR-3	54,56	90
MR-3L	52	90
MR-4	54,56	90
MR-4L	52	90
MR-5CP	54	89
MR-5SP	56	89
MR-6S	52,54	94
MR-7/7L	52,54	94
MR-7SUS	52,54	94
MR-8NK	52,54	91
MR-9	52,54	92
MR-9NK	52,54	92
MR-10	52,54,56	91
MR-15	38	91
MR-16	28	91
MR-17	57	95
MR-18/18L	57	95
MR-18F	57	95
MR-19	57	95
MR-20/20L	57	95
MR-21	52,54	93
MR-22	52,54,56	91
MR-24	56	94
MR-25	36,40	91
MR-26	26,30	91
MR-27	56	94
MR-28	56	94
MR-29	57	95
MR-30	57	95
MR-33	54	89
MR-34	56	89
MR-35	52	89
MR-36	52	89
MR-39	57	95
MRB-2A/25A/30A/35A/40A	54,56	90
MRBST-20A/25A/30A/35A/40A	52	90
MRCA-20/25/30/35/40	54	89
MRCST-20/25/30/35/40	52	89
MRE-20/25/30/35/40	56	89
MRJ-2	54,56	90
MRJ-2ST	52	90
MRJ-4	54,56	90
MRK-20/25/30/35/40	52,54,56	90
MRNB-20A/25A/30A/35A/40A	52,54,56	90
MRSA-20/25/30/35/40	53,54	89
MRSL-20/25/30/35/40	55,56	89
MRSST-20/25/30/35/40	51,52	89
O		
O-510	46	86
O-520	46	85

NUMBER INDEX 品番索引

品番	掲載	寸法図
O-521MG	46	86
O-522MG	46	86
O-523	46	85
O-530	46	85
O-533	46	85
S		
S-1	38,40	80
S-1PE	42	80
S-1PF	32,42	87
S-2A	36,38,40,54,56	80
S-2C	36,38,40,54,56	80
S-2D	36,38,40,54,56	80
S-3A	36,38,40,56	80
S-3AM	42	81
S-3AMK	42	81
S-3C	36,38,40,56	80
S-3CM	42	81
S-3CMK	42	81
S-3TB	42	81
S-3TBM	42	81
S-4	38,40	84
S-5A	36	80
S-5C	36	80
S-7A	38,40	80
S-7C	38,40	80
S-11	28,30,38,40	87
S-12	28,30	79
S-13	38,40	83
S-13CJ	38,41	83
S-20	38,40	82
S-20A	38,40	82
S-20T	38,40	82
S-20WA	38,40	82
S-21	38,40	84
S-22A	43	84
S-23	38,40	82
S-23A	38,40	82
S-23T	38,40	82
S-39	38,40	84
S-42	32,42	87
S-43	32,42	87
S-70	28,30,38,40,57	88
S-71	28,30,38,40,57	88
S-72	57	88
S-80	38,41	84
S-81	34,44	88
S-82	44	84
S-83	34,44	88
S-84	44	84
S-101H	28,30	76
S-101PE	31	76
S-101S	28,30	76
S-103TB	32	77
S-103TBM	32	77
S-104N	28,30	79
S-105/106/107/107-SS	24,33,43	75,87
S-110N	28,30	79
S-113CJ	28,31	79
S-120	28,30	78
S-120A	28,30	78
S-122	33	79

品番	掲載	寸法図
S-123	28,30	78
S-123A	28,30	78
S-180	28,31	78
S-182	34	79
S-184	34	79
S-201A	26,28,30,54	76
S-201C	26,28,30,54	76
S-201D	26,28,30,54	76
S-204	36	84
S-205	36,38,40	84
S-211	22,26,36	87
S-213	36	83
S-220	36	82
S-222	43	84
S-223	36	82
S-239	36	84
S-270	22,26,36,57	88
S-272	22,57	88
S-301A	26,28,30	76
S-301AM	32	77
S-301AMK	32	77
S-301C	26,28,30	76
S-301CM	32	77
S-301CMK	32	77
S-304	26	79
S-305	26,28,30	78
S-310	26	79
S-312	26	79
S-320	26	78
S-322	24,33	75,79
S-323	26	78
S-401A	26,28,30	76
S-401C	26,28,30	76
S-501A	26	76
S-501C	26	76
S-605	23	73
S-620A	22	74
S-623A	22,24	74
S-624	22,24	74
S-701A	28,30	76
S-701C	28,30	76
S-801A	22,52	73
S-801B	23	73
S-801C	22,52	73
S-801D	22,52	73
S-802B	23	73
S-802D	22,52	73
S-804	22	75
S-810	22	75
S-812	22	74
S-816	22	75
S-880	22,24	74
S-CL-1/1S	33,43	88
S-UB34/43	34,44,48	88

COMPANY PROFILE 会社概要

本社社屋

社　　名	株式会社 日中製作所
代 表 者	代表取締役 中村達男
創　　業	昭和22年1月
資 本 金	4,800万円
本　　社	大阪府柏原市大県4-18-1
営業拠点	札幌営業所 東京支店 名古屋支店 大阪支店 福岡支店
製造拠点	本社工場 茨城工場 海外協力工場　他
製 造 品	COWカーテンレール ビムインテリア資材 ヒナカ 仕切レール bHレール シリンダードアロック 他
グループ会社	株式会社 ハイロジック 株式会社 トウブヒナカ 株式会社 ダイニヒガキ

一般住宅カーテンレール

医療施設カーテンレール

ピクチャーレール

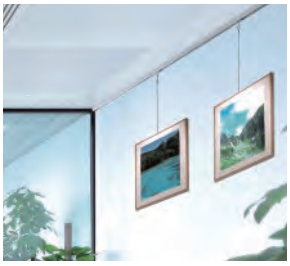

ビニールハンドレール

階段ノンスリップ

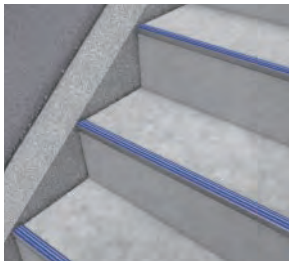

敷物押え

コーナーガード

各種建材

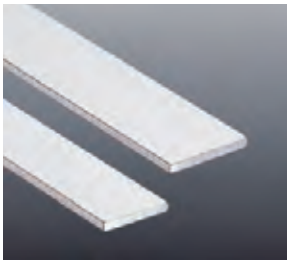

bHレール

CATALOG LINE-UP カタログ ラインアップ

カーテンレール 総合カタログ Vol.08

A4判 84ページ

2022年10月発行

一般住宅用カーテンレールから医療用・工業用まで幅広いニーズに対応できるアイテムと部品パーツを品揃えております。
また、ピクチャーレールや房掛も豊富な種類を取り揃えております。

インテリア資材総合カタログ Vol.08

A4判 110ページ

2023年02月発行

もっと人にやさしく、心地よい空間を。
P.58 開閉ユニットオプションページに掲載しているアングル、角パイプ、フラットバーも含め、豊富なインテリア資材を取り揃えております。
階段ノンスリップ、床金物、手すり、コーナーガードなど、幅広いラインナップで多様なニーズに対応した居住空間づくりをサポートします。

bHレールカタログ Vol.02

A4判 16ページ

2020年11月発行

ピクチャーレールを活用した壁面収納ユニット。
壁を収納スペースにすることで、空間を効率的に利用できる製品をご提案します。
機能性に優れるシンプルデザインでインテリアによく馴染みます。

Order・Shipping service 受注・送料サービス基準

①ご注文時のおねがい
- ご注文は必ず記載品番でお願いいたします。
- カーブ加工、寸法カット、組立て加工などのご依頼は多少納期を必要といたします。
  予めご注文の前に納期確認をお願いいたします。

②運賃、梱包費 基準
- 1回の配送金額合計が上代50,000円以上の場合　無料
- 1回の配送金額合計が上代50,000円未満の場合　運賃1,500円

(注)北海道、沖縄、離島への配送は別途運賃をご請求させていただく場合がございます。
(注)日曜・祝日配達指定の場合は別途実費請求させていただきます。
(注)チャーター便ご希望の場合は別途実費請求となります。

ただし次の該当品が含まれる配送分は上代金額に関わらずご請求となります。
- 1辺の長さが1.0mを超えるカーブレール　運賃1,500円、梱包費　500円
- 全長が2.0mを超える湾曲レール　運賃1,500円、梱包費　500円
- 全長が2.8mを超える直線/湾曲/カーブレール　運賃1,500円、梱包費1,000円

※ジョイント式は対象外です。

③納期について
全長2.8mを超える商品の配送は運送業者の都合上、若干納期が必要なエリアがございます。予めご注文の前に納期のご確認をお願いいたします。
また配送エリアによっては2.8m以上のお届けが困難な場合もございます。
予めご注文の前にご確認をお願いいたします。

納 納期のご案内

このマークのある商品は納期がかかります。
マークの入っていない物でも数量によって納期のかかる商品もあります。※地域により日数は異なります。

④運送便について
運送便は当社指定便でお願いいたします。
当社契約外の運送便はご利用できません。予めご了承ください。
昨今の物流事情により2.8m以上の長尺品、異形品の納期遅延が頻発しております。
長尺品をご注文の際は納期に余裕をもってご発注いただけますようお願いいたします。

HINAKA

株式会社日中製作所　URL https://www.hinaka.co.jp　E-mail info@hinaka.co.jp

本　社	〒582-0018	大阪府柏原市大県４丁目18番１号	TEL. 072-971-8753（代）	FAX. 072-971-4679
東京支店	〒123-0862	東京都足立区皿沼２丁目1番15号	TEL. 03-3853-5933	FAX. 03-3855-2881
名古屋支店	〒453-0851	名古屋市中村区畑江通２丁目27	TEL. 052-461-3166	FAX. 052-482-1966
大阪支店	〒582-0018	大阪府柏原市大県４丁目18番１号	TEL. 072-972-1681	FAX. 072-971-5320
福岡支店	〒812-0863	福岡市博多区金の隈１丁目32番１号	TEL. 092-504-4801	FAX. 092-504-4281
札幌営業所	〒065-0010	札幌市東区北10条東17丁目1番 8号	TEL. 011-741-6291	FAX. 011-741-6293
本社工場	〒582-0018	大阪府柏原市大県４丁目18番１号	TEL. 072-971-7756	FAX. 072-971-0111

㈱日中製作所はJIS日本工業規格表示を認定取得しています。
生産・品質において厳しい審査を受けた商品をお届けします。

GB0508163
JIS A 4802
カーテンレール

VEGETABLE OIL INK
このパンフレットは環境に配慮した植物油インキを使用しています。

23.04 SP